# AC-VENTILATORENWELT
## *WORLD OF AC FANS*

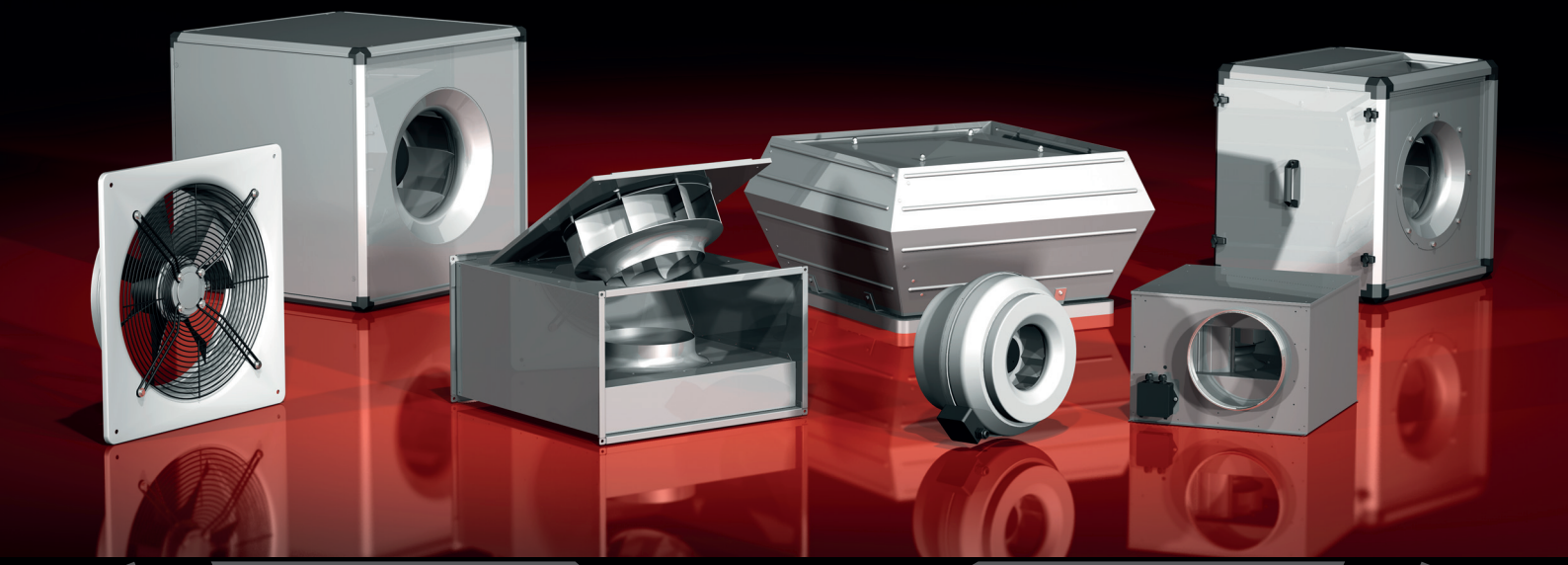

ECOFIT
ETRI
rosenberg
THE AIR MOVEMENT GROUP

**Rosenberg Ventilatoren GmbH**

Maybachstr. 1/9
D-74653 Künzelsau-Gaisbach
Fon +49 (0)7940 / 142-0
Fax +49 (0)7940 / 142-125

www.rosenberg-gmbh.com
info@rosenberg-gmbh.com

# RoVent®

## Ventilatorenauswahlprogramm
## *Fan Selection Software*

Mit unserem Auswahlprogramm RoVent ist eine betriebspunktgenaue Auswahl aus mehr aus 1.700 Ventilatorenmodellen schnell und einfach möglich. Weiterhin steht Ihnen eine umfangreiche Dokumentation des ausgewählten Ventilatortyps zur Verfügung. Durch regelmäßige Updates bleibt die Software ständig auf dem aktuellsten Stand.

*With our fan selection software RoVent an operating point specific fan selection can be made quickly and easily from over 1.700 fan models. Furthermore, detailed documentation on the selected fan type is available. The software is kept up to date through regular automatic updates.*




Die RoVent CD-ROM erhalten Sie jederzeit kostenfrei von einer unserer Niederlassungen.
Alternativ steht die Software auch auf www.rosenberg-gmbh.com zum Download bereit.

*You can receive the RoVent CD-ROM anytime free of charge from one of our subsidiaries.*
*Alternatively, it can be downloaded anytime from our website www.rosenberg-gmbh.com.*

| | | |
|---|---|---|
| **Einleitung / *Introduction*** | | **Seite / *Page*** |
| Allgemeine und technische Informationen / *General and Technical Information* | | **2-9** |
| **Rohrventilatoren / *Tube Fans*** <br> Typ / *Type:* R ; RS <br> Baugröße / *Size:* 100 - 355 mm | 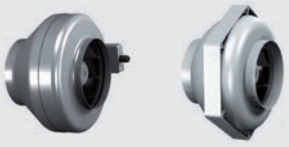 | **10-35** |
| **Zeroboxen / *Zeroboxes*** <br> Typ / *Type:* Z <br> Baugröße / *Size:* 125 - 355 mm | 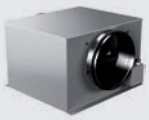 | **36-45** |
| **Kanalventilatoren / *Duct Fans*** <br> Typ / *Type:* EKAE ; EKAD ; KHAE (W/WS) ; KHAD (W/WS) <br> Baugröße / *Size:* 225 - 560 mm |  | **46-75** |
| **Dachventilatoren / *Roof Fans*** <br> Typ / *Type:* DV ; DH ; DVS ; DVE ; DHE ; DVES <br> Baugröße / *Size:* 190 - 800 mm | 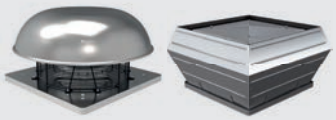 | **76-121** |
| **Dachventilatoren mit IEC-Normmotor / *Roof Fans with IEC motor*** <br> Typ / *Type:* DVN ; DVNS ; DVW ; DVWS <br> Baugröße / *Size:* 310 - 900 mm | 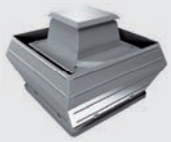 | **122-157** |
| **Unoboxen / *Unoboxes*** <br> Typ / *Type:* UNO <br> Baugröße / *Size:* 315 - 710 mm |  | **158-175** |
| **Unoboxen ME / *Unoboxes ME*** <br> Typ / *Type:* UNO-ME <br> Baugröße / *Size:* 355 - 630 mm | 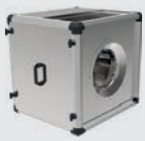 | **176-189** |
| **Küchenabluftboxen / *Kitchen Exhaust Units*** <br> Typ / *Type:* KBAE ; KBAD <br> Baugröße / *Size:* 180 - 500 mm |  | **190-213** |
| **Axialventilatoren / *Axial Fans*** <br> Typ / *Type:* ER ; DR ; EQ ; DQ <br> Baugröße / *Size:* 200 - 1000 mm |  | **214-247** |
| **Mechanisches Zubehör / *Mechanical Accessories*** <br> **Regel- und Schaltgeräte / *Switches and Controllers*** |  | **248-277** <br> **278-311** |

## Die Rosenberg-Gruppe

Seit ihrer **Gründung 1981 durch Karl Rosenberg** hat sich die Rosenberg Ventilatoren GmbH durch die Entwicklung und Produktion von regelbaren Außenläufermotoren, Ventilatoren, Kastenklimageräten und Steuerungs- / Regelungstechnik zu einem für Europa bedeutenden Zentrum der Lüftungs- und Klimaindustrie entwickelt. Kundennahe und qualitativ hochwertige Produktion ist unser oberstes Ziel. Der kontinuierliche Informationsfluss und eine gute Zusammenarbeit zwischen Kunden und unseren Mitarbeitern ist uns sehr wichtig, um gemeinsam Produkt- und Qualitätsverbesserungen vorzunehmen. Moderne Prüfstande, computergesteuerte Fertigungsmaschinen und eigenverantwortliche Arbeitsgruppen gehören ebenso dazu wie das Einbinden von Maßnahmen für höhere Qualität und Umweltschutz. Der Exportanteil Rosenbergs liegt derzeit bei rund 60% des Gesamtumsatzes. Im Stammsitz Künzelsau beschäftigt Rosenberg heute 240 Mitarbeiter /-innen, weltweit sind es etwas mehr als 1.400. Weitere Produktionsstätten Rosenbergs sind in Glaubitz (D), Waldmünchen (D), Ungarn, Tschechien, Italien, Frankreich, der Slowakei, Türkei, Mexiko und in China angesiedelt.

## *The Rosenberg-Group*

*Since its **foundation in 1981 by Karl Rosenberg** the Rosenberg Ventilatoren GmbH has emerged through its development and production of adjustable external rotor motors, fans, air handling units and control technology to an important center for Europe for the ventilation and air conditioning industry. Customer-oriented and high-quality production is our top priority. The continuous information flow and a good cooperation between customers and our employees is very important to us to ensure quality and product enhancements. Modern performance testing, computer-controlled production machines and self-directed work groups are also included as well as the integration of measures for higher quality and environment protection. The export share of Rosenberg lies currently at 60% of the total turnover. At the headquarters in Künzelsau the employees are 240, worldwide more than 1.400. Further Rosenberg production plants are located in Glaubitz (Germany), Waldmünchen (Germany), Hungary, Czech Republic, Italy, France, Slovakia, Turkey, Mexico and in China.*




Die **Zertifizierung gemäß DIN EN ISO 9001**, die Mitgliedschaft im **RLT- Herstellerverband Raumlufttechnische Geräte e.V.** und der **EVIA** (European Ventilation Industry Association) weisen unsere fundierten Kenntnisse in der Entwicklung und Produktion lüftungstechnischer Geräte und Anlagen aus.

*The **certification according to DIN EN ISO 9001**, the membership in **RLT-Herstellerverband Raumlufttechnische Geräte e.V.** (the German Association of Ventilation and Airconditioning Equipment Manufacturers) and **EVIA** (European Ventilation Industry Association) show our profound knowledge in the development and production of ventilation equipment and systems.*

**Modernste Messverfahren für leistungsstarke Produkte**

Moderne Prüfstände gehören ebenso zur Unternehmensstrategie der Rosenberg-Gruppe, wie das Einbinden von Maßnahmen für höhere Qualität und Umweltschutz. Die Auswahl eines Ventilators hängt von mehreren Aspekten ab. Mögliche Baumaße müssen immer im Einklang mit der gewünschten Luftmenge, der erforderlichen Druckerhöhung und dem Geräuschverhalten stehen. Die Ermittlung der einzelnen Kennlinien findet auf modernsten, hauseigenen Prüfständen statt.



***Latest measurement methods for high-performance products***

*Modern performance testing belongs also to the corporate strategy of the Rosenberg Group as well as the integration of measurements for higher quality and environment protection. The choice of a fan depends on several factors. Possible dimensions must be compatible with the desired quantity of air, the required pressure increase and the noise behavior. The determinations of the individual characteristic curves were made with modern in-house test bench.*

**Geräuschmessung**

Die Geräuschmessung findet im reflexionsarmen Raum mit reflektierender Ebene nach dem Hüllflächenverfahren statt. Gemessen wird mit modernsten OROS Messsystemen.

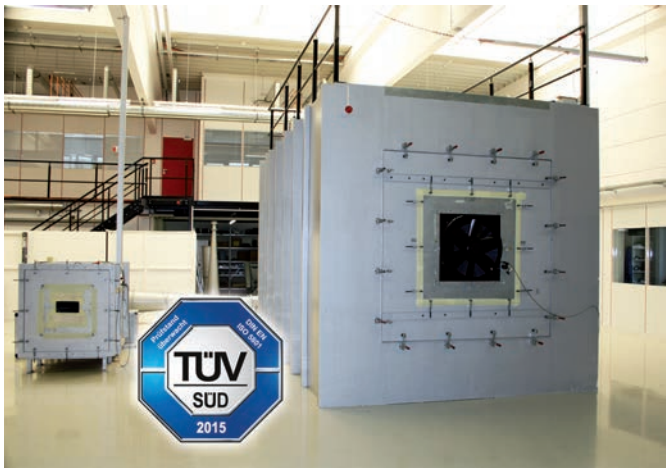


***Noise measuring***

*The noise measuring takes place in anechoic room with reflecting plane by the enveloping surface method. It is measured with modern OROS measuring systems.*

**Luftleistungsmessung**

Auf drei normgerecht saugseitigen Kammerprüfständen nach DIN EN ISO 5801 werden mit modernster Messtechnik unsere Luftleistungskennlinien ermittelt.

***Air performance measurement***

*Our air performance curves were determined with the most modern measurement technology on three standard suction side chamber testing stand according to DIN EN ISO 5801.*

**Das gesamte Programm an Motoren, Ventilatoren und Kastenklimageräten wird von der Rosenberg-Gruppe in eigenen Produktionsstätten gefertigt.**

***The entire program of motors, fans and air handling units is manufactured by the Rosenberg Group in its own production sites.***

Computergesteuerte Fertigungsmaschinen und eigenverantwortliche Arbeitsgruppen sind wichtige Eckpfeiler unserer Serienproduktion.



*Computer-controlled machines and self-directed workgroups are important cornerstones for our series production.*

Seit 1990 fertigen wir eigene Außenläufermotoren für unsere Ventilatoren. In einer modern eingerichteten Fertigung mit automatischen Wickelmaschinen fertigen wir vom Paket bis zum fertig verpackten Ventilator. Im Jahr 2005 folgten die EC-Motoren. Die Statoren und Rotoren kommen aus dem zur Rosenberg Gruppe gehörenden Stanzwerk und der Gießerei in der Slowakei. Sämtliche Vorrichtungen und Sondermaschinen bauen wir im eigenen Werkzeugbau der Rosenberg Gruppe ebenfalls in Künzelsau.

*Since 1990 we produce our own external rotor motors for our fans. In a modern established fabrication with automatic coiling machines we produce from the package to the finish packaged fan. In 2005 the EC-motors follows. The stators and rotors come from the belonging Rosenberg Group of Slovakia (die-cutting unit and foundry). We built all components and special machines in our own toolmaking of the Rosenberg Group also in Künzelsau.*

Für den Antrieb unserer Ventilatoren verwenden wir speziell entwickelte Außenläufermotoren aus eigener Produktion. Die Ventilatoren von Rosenberg bieten Ihnen daher entscheidende Vorteile gegenüber konventionellen Ventilatoren:

*All Rosenberg fans are equipped with direct driven external rotor motors, which have decisive advantages in comparison with conventional fans:*

- **extrem hohe Lebensdauer**
- **kompakte Bauweise**
- **Motor und Laufrad bilden eine Einheit**
- **100% drehzahlsteuerbar** (transformatorisch und elektronisch)
- **niedriger Anlaufstrom**

- ***high life time***
- ***compact design***
- ***motor and impeller assembled to one unit***
- ***the speed is 100% controllable*** *(auto transformers; controller)*
- ***low starting currents***

Sämtliche Rosenberg-Ventilatoren sind serienmäßig mit Motorschutz durch Thermokontakte ausgerüstet.

*All our fans have motor protection through thermal contacts in the motor windings as standard.*

**AC-Motor**

***AC Motor***

Der Antrieb durch einen Außenläufermotor bietet eine raumsparende, kompakte und formschöne Bauweise. Der Motor sitzt innerhalb des Laufrades und wird somit optimal gekühlt. Dadurch ist eine hundertprozentige Drehzahlsteuerbarkeit gewährleistet. Keilriemen sowie zusätzliche Spannschienen und Motorbefestigungen sind nicht erforderlich. Zum Einsatz kommen ausschließlich optimal dimensionierte Kugellager, beidseitig geschlossen und mit Langzeitschmierstoffen. Beide Kugellagersitze werden in einem Arbeitsgang superfinish geschliffen, wodurch eine absolute Lagerfluchtung entsteht.



*The drive has due to an external rotor motor a space saving, compact and attractive design. The motor is fitted within the impeller, which enables the best possible cooling. For this reason a 100% variable speed control can be guaranteed. V-belts, additional tension bars and motor mounting devices are not necessary. Only well-dimensioned ball-bearings, fitted on both sides and life time greased are used. Both ball-bearing seats are ground to high precision in one work process to eliminate any vibrations.*

Außenläufermotoren zeichnen sich auch durch einen extrem niedrigen Anlaufstrom aus. Die Antriebsmotoren entsprechen größtenteils der Schutzart IP54 nach DIN EN 60034-5. Die Wicklungsisolation entspricht der Wärmeklasse F. Zusätzlich hat die Wicklung serienmäßig eine Feuchtschutzimprägnierung.

*External rotor motors have extremely low starting currents. The motors apply mostly to protection class IP54 according to DIN EN 60034-5. The windings comply to thermal class F. In addition the windings have a standard moisture impregnation.*

**Motorschutz**

***Motor protection***

Alle Außenläufermotoren haben in der Wicklung eingelegte Thermokontakte für den Motorschutz. Thermokontakte sind temperaturabhängige Schaltelemente, die selbsttätig die Wicklungstemperatur des Motors überwachen. Bei ordnungsgemäßem Anschluss schützen sie die Motorwicklung vor Überlastung, Ausfall einer Netzphase, Festbremsen des Motors und vor zu hohen Fördermitteltemperaturen. Der Motorschutz ist gewährleistet, wenn die Thermokontakte über den Stromsteuerkreis eines Schützes geführt werden.

*All Rosenberg external rotor motors are equipped with thermal contacts, embedded in the windings to protect the motor. Thermal contacts are bi-metal cutouts, temperature dependent.*

*When properly wired they protect against overload, main-phase failure, stalling of the motor and too high ambient temperatures. Motor protection is guaranteed, when the thermal contacts are wired through a tip contactor circuit.*

**In Verbindung mit den eingebauten Thermokontakten empfehlen wir die Verwendung unser Motorschutzschaltgeräte.**

***In connection with thermal contacts we recommend to fit Rosenberg fan controllers for better motor protection.***

Die von uns angebotenen Fünfstufen-Drehzahlsteuergeräte beinhalten in der Ausführung RTE und RTD die Motorschutzeinrichtung in Verbindung mit Thermokontakten. Ein zusätzlicher Motorschutzschalter ist somit nicht erforderlich. Bei Einphasen-Wechselstrom-Ventilatoren bis 5A Nennstrom kann der Thermokontakt in Reihe mit der Wicklung geschaltet werden. Bei dieser Verdrahtungsart schaltet der Thermokontakt den Antriebsmotor bei Erreichen der Ansprechtemperatur ab und nach dem Abkühlen selbsttätig wieder ein.

*Five-step speed controller offered by Rosenberg contain motor protection feature in connection with thermo contacts in version RTE und RTD. An additional motor protection switch therefore is not necessary. With single-phase alternating current fans up to 5 Ampere ampacity, thermo contact can be switched in-line with winding. With this kind of wiring, thermo contact switches drive motor with reaching of set-point off and after cooling down automatically on.*

### Fördermitteltemperatur

Die maximal zulässigen Fördermitteltemperaturen können aus den jeweiligen Datenblättern entnommen werden.

### Auswahl des Ventilators

Zur Auswahl des passenden Ventilators sind nachstehende Punkte zu beachten:

**- gewünschte Luftmenge**
**- erforderliche Druckerhöhung**
**- mögliche Baumaße**
**- Geräuschverhalten**

Bei der Ermittlung der benötigten Luftmenge ist zu berücksichtigen, daß auftretende Widerstände den Betriebspunkt bestimmen. Diese Verluste entstehen zum Beispiel durch vor- oder nachgeschaltete Kanäle und Filter, Luftumlenkungen oder Heiz- und Kühlelemente. Diese Widerstände ändern sich im Quadrat zur Luftmenge und können in einer Gerätekennlinie dargestellt werden.

### Geräusche

Die Messungen und deren Darstellung erfolgt nach DIN 45635, Teil 38, bzw. ISO 13347-3 gemäß dem dort beschriebenen Hüllflächenverfahren, nach dem über eine quaderförmige Meßfläche mehrere Meßpunkte erfaßt werden. Nachfolgende Abbildung zeigt schematisch das Messsystem.

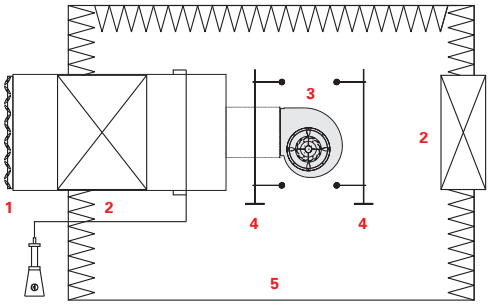


1 Jalousieklappe / *Air Damper*
2 Schalldämpfer / *Sound Attenuator*
3 Prüfling / *Tested Fan*
4 Messgitter / *Measurement Arrangement*
5 Schallmessraum mit reflektierendem Boden / *Sound Chamber with Reflecting Floor*

### Ökodesign Anforderungen

Im allgemeinen Sprachgebrauch als „Ventilatoren“ bezeichnete Geräte werden nach ErP-Richtlinie 2009/125/EG eingeteilt in:

- Ventilatoren gemäß Verordnung 327/2011/EU (Lot 11) (die ggf. in andere Geräte eingebaut werden) und
- Lüftungsgeräte (-Ventilatoren) nach 1253/2014/EU (Lot 6)

Zum Betrieb der in diesem Katalog dargestellten Lüftungsventilatoren ist in der EU zwingend ein mindestens 4-stufiger (MSD) oder drehzahlgeregelter Betrieb (VSD) vorgeschrieben. Rosenberg AC-Ventilatoren sind mit folgenden Antrieben verfügbar:

- AC Außenläufermotoren – mit 5-stufigen Schaltgeräten
- IEC-Normmotoren – mit Frequenzumrichtern

Passende Steuergeräte und Frequenzumrichter sind als Zubehör verfügbar.

### *Ambient operating temperature*

*Maximum ambient operating temperatures can be taken from the data sheets.*

### *Selection of the fan*

*The following must be considered when selecting a suitable fan:*

***- desired air volume***
***- required pressure increase***
***- possible sizes and dimensions***
***- sound characteristics***

*For the determination of the required air volume, any existing resistance must be considered, which determine the operating point. These losses could be from ducts, air diffusors, heating and cooling elements and duct bends. These resistances variate at the square of the air volume and can be described in a specific characteristic curve.*

### *Sound Level*

*The measurements and their presentation is made according to DIN 45635, Teil 38, or ISO 13347-3 in accordance with the described enveloping surface, where through a rectangular measuring surface several measuring points were seized. The following diagram shows schematically the measuring system.*

### *Ecodesign Requirements*

*According ErP Directive 2009/125/EC devices commonly known as “fans” have to be divided in:*

- *Fans according 327/2011/EU (Lot 11) (in most applications built in other machines)*
- *(Unidirectional) Ventilation Units - UVU / “Ventilation fans” according 1253/2014/EU (Lot 6)*

*The Ventilation fans in this catalogue must be used with speed control, either 4-step (3-steps + off) (MSD) or Variable Speed Drive (VSD). Rosenberg AC fans are available with several drive systems:*

- *AC external rotor motor – to be used with 5-step controller*
- *IEC standard motor – to be used with frequency converter*

*Control devices are available as accessories and allocated to the individual fan.*

## Luftleistungskennlinien

Die Luftleistungskennlinien werden auf dem abgebildeten saugseitigen Kammerprüfstand entsprechend DIN EN ISO 5801 aufgenommen. Sie zeigen die Druckerhöhung als Funktion des Volumenstromes und gelten für Luft mit einer Dichte von 1,2 kg/m³ und bei einer Temperatur von t=20°C. Die Einbauart der jeweiligen Ventilatoren zur Aufnahme der Kennlinien werden in jeder Kapiteleinleitung beschrieben.

## *Air Performance Curves*

*The air performance curves were incorporated on the illustrated suction side test chamber corresponding to DIN EN ISO 5801. They show the pressure increase as function of the volume flow and apply for the air with a density of 1,2 kg/m³ and with a temperature of t=20°C. The installation system of the respective fans for the inclusion of the characteristic curves is described in each chapter introduction.*

## Prüfstand / *Test Chamber*

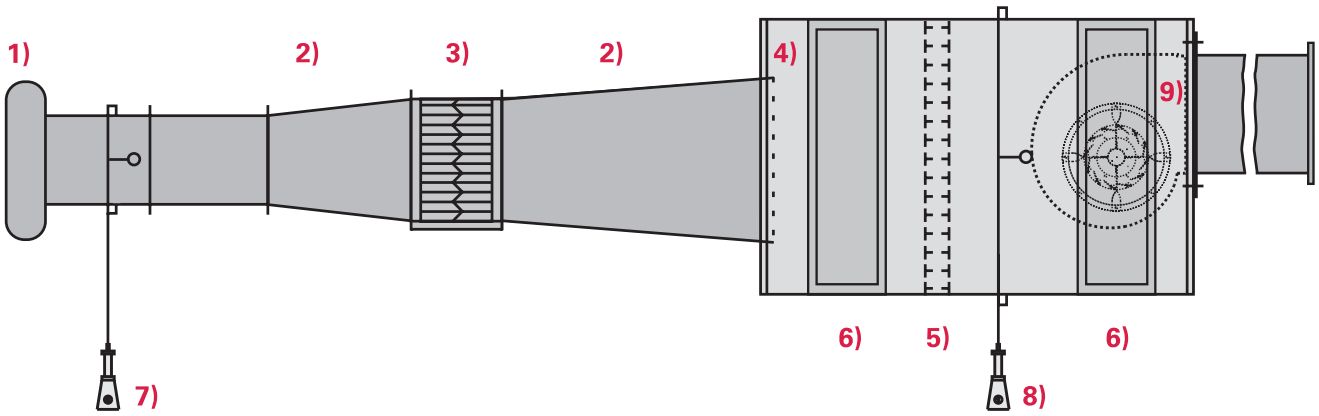


1) Einlauf-Meßdüse mit Druckentnahme / *Inlet Cone with Pressure Measurement Device*
2) Übergangsstücke, Anschlußstück / *Transition Parts*
3) Drosselvorrichtung mit Strömungsgleichrichter / *Throttling Device with Straightener*
4) Bremssiebe / *Air Flow Settling Means*
5) Strömungsgleichrichter / *Straightener*
6) Meßkammer mit Türen / *Measuring Chamber with Shutters*
7) Wirkdruckanzeige $p_d$ mit Druckentnahmestelle / *Inlet Cone Pressure Manometer ($p_d$)*
8) Druckanzeige $\Delta p_{fa}$ mit Druckentnahmestelle / *Pressure Manometer $\Delta p_{fa}$*
9) Prüfling / *Tested Fan*

## Kennliniendarstellung

## *Display of the Performance Curves*

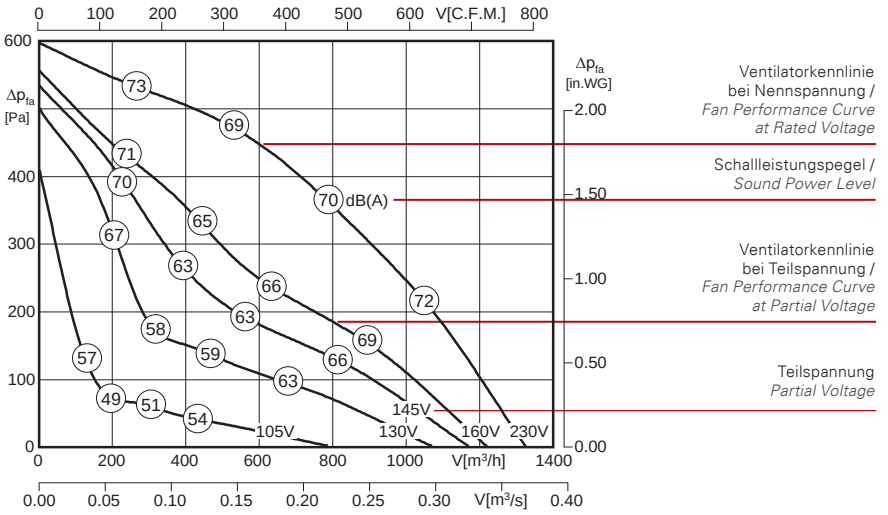


| Formelzeichen / *Formula Symbols* | | |
|---|---|---|
| | **Beschreibung / *Description*** | **Einheit / *Unit*** |
| U | Nennspannung *Rated Voltage* | V |
| P | Motoraufnahmeleistung *Motor Power Input* | kW |
| $I_N$ | Nennstrom *Rated Current* | A |
| n | Ventilatordrehzahl *Fan Speed* | $min^{-1}$ |
| V | Luftvolumen bei 20°C *Air Volume at 20°C* | m³/h |
| f | Netzfrequenz *Mains Frequency* | Hz |
| $t_R$ | max. Fördermitteltemperatur *Max. Air Temperatures* | °C |
| $\Delta p_{fa}$ | Druckerhöhung *Pressure Increase* | Pa |

| (1) Typ / *Type* | (2) Art.-Nr. | (3) U [V] | (4) f [Hz] | (5) P [kW] | (6) $I_N$ [A] | (7) n [$min^{-1}$] | (8) C [µF] | (9) $t_R$ [°C] | (10) Geräusch* *sound* [dB(A)] | (11) Δ I [%] | (12) $I_a/I_n$ | (13) | (14) | (15) [kg] |
|---|---|---|---|---|---|---|---|---|---|---|---|---|---|---|
| R 315 M.3EF | F00-31589 | 1~230 | 50 | 0.20 | 0.90 | 2665 | 6 | 70 | 54 / 71 / 70 | 18 | 2.4 | IP44 | 01.009 | 6.2 |

*) relativer Gesamtsummenpegel: Gehäuse $L_{WA2}$ / Ansaugseite $L_{WA5}$ / Ausblasseite $L_{WA6}$ bei V=0,5 x $V_{max}$
*relative total sound level: Casing $L_{WA2}$ / Inlet side $L_{WA5}$ / Outlet side $L_{WA6}$ at V=0,5 x $V_{max}$*

(1) Ventilatortyp / *Fan Type*
(2) Ventilatorartikelnummer / *Fan Article Number*
(3) Nennspannung / *Rated Voltage*
(4) Netzfrequenz / *Mains Frequency*
(5) Aufnahmeleistung / *Power Input*
(6) Nennstrom / *Rated Current*
(7) Ventilatordrehzahl / *Fan Speed*
(8) Betriebskondensator / *Capacitor*
(9) Maximale Fördermitteltemperatur / *Maximum Air Temperature*
(10) Schallleistungspegel / *Sound Power Level*
(11) Stromanstieg im Teilspannungsbereich / *Current increase in partial voltage area*
(12) Verhältnis Anlaufstrom zu Nennstrom / *Ratio of starting current to rated current*
(13) Motorschutzart / *Motor Protection Class*
(14) Schaltbildnummer / *Wiring Diagram Number*
(15) Ventilatorgewicht / *Fan Weight*

**Richtwerttabelle nach DIN 1946 Teil 2**

Die Werte in Klammern sind in DIN 1946 Teil 2 nicht enthalten. Die aufgeführten, empfohlenen Schalldruckpegel sind Richtwerte und auch nur als solche zu verstehen. Sie können dann überschritten werden, wenn ihre Einhaltung aus baulichen, finanziellen (Schalldämpfung) oder anderen Gründen (evtl. vorhandener, höherer Störpegel) nicht möglich ist. Maßgebend ist dagegen die Einhaltung der Richtwerte für die Nachbarschaft. Die genannten, durchschnittlichen Raumabsorptionen dienen auch nur der groben Orientierung. Je nach Raumgröße und Ausstattung können sich erhebliche Abweichungen ergeben. Grundsätzlich sind alle örtlich gültigen Regelwerke und Werte einzuhalten!

***Table of reference values according to DIN 1946 part 2***

*Values in brackets are not included in DIN 1946 part 2. The indicated, recommended sound pressure levels are approximate values, they are not absolute binding. If it is not possible to keep them because of constructional, financial (sound attenuation) or other reasons (possibly existing higher interface level), they can be exceeded. On the contrary, the compliance of the approximate values for the neighbourhood is obligatory. The indicated average room absorbations are also for approximate orientation. According to the size of the room and the equipment important deviations can emerge. Basically the local guidelines and values have to be considered!*

| **Raum / *Room*** | **Mindestaußenluftstrom je Person / *Minimum outside air stream per person*** [m³/h] | **Empfohlener stündlicher Luftwechsel / *Recommended change of air per hour*** [m³/h] | **Durchschnittliche Raumabsorption / *Average room absorption*** [m²] | **Richtwerte für Schalldruckpegel $L_{P(A)}$ / *Approx. values f. sound pressure level $L_{P(A)}$*** [dB] |
|---|---|---|---|---|
| Büroräume / *Offices* | 40-60 | 6 | 50 | 35-40 |
| Copy Shops / *Copy Shops* | - | 15 | 15 | (60/65) |
| Duschräume (privat / öffentlich) *Shower Rooms (private / public)* | (60/-) | 6/10 | 5/15 | (50-60) |
| Gaststätten u. Kantinen / *Restaurants and Canteens* | 50/30 | 12 | 110 | 40/50 |
| Garagen öffentlich (Ex) / *Public Garages (Ex)* | - | 5 | 150 | (60/65) |
| Hotelzimmer / *Hotel Rooms* | - | 4 | 15 | 35 |
| Klassenräume / *Class Rooms* | 30 | 5 | 65 | 35-40 |
| Konferenzräume / *Conference Rooms* | 30 | 8 | 30 | 35-40 |
| Küchen (privat / gewerblich) *Kitchens (private / commercial)* | - | 20/25 | 10/40 | 45/55 |
| Mehrzwecksäle / *Multi-purpose Halls* | (30) | 5 | 280 | (45-50) |
| Schwimmbäder (privat) / *Swimming pools (private)* | - | 6-7 | 30 | 45-50 |
| Toiletten (privat/öffentlich) / *Restrooms (private/public)* | (30/-) | 4/10 | 5/10 | 40/50 |
| Turnhallen / *Gyms* | 30 | 5 | 440 | 45-50 |
| Verkaufsräume / *Shops* | 30 | 6 m³/h per m² | 90 | 40-55 |
| Versammlungsräume / *Meeting rooms* | (30) | 8 | 190 | (45-50) |
| Wartezimmer / *Waiting Rooms* | (30) | 6 | 25 | (40-45) |
| Wäschereien / *Laundries* | - | 18 | 55 | 45-55 |
| Werkstätten / *Workshops* | - | 10 | 200 | (70-80) |

**Anhaltswerte und Bewertung von Schalldruckpegeln / *Indication and evaluation of sound pressure levels***

| $L_p$ dB(A) | **Beispiel / *Example*** | **Hinweis / *Information*** |
|---|---|---|
| **10** | kaum hörbar *scarcely audible* | sehr leise *very quiet* |
| **15 - 20** | nachts im Freien, Kirche *outdoors at night, church* | sehr leise *very quiet* |
| **25 - 30** | Flüstern / *whisper* | leise, noch akzeptabel *quiet, still acceptable* |
| **30 - 40** | ruhige Wohngegend *quiet residential area* | leise, noch akzeptabel *quiet, still acceptable* |
| **40 - 50** | Büro, leises Gespräch *office, low-level conversation* | leise, noch akzeptabel *quiet, still acceptable* |
| **50 - 60** | normale Unterhaltung *normal conversation* | mäßig laut und störend *moderately loud, disturbing* |
| **55 - 65** | Staubsauger, Fernseher *vacuum cleaner, television* | mäßig laut und störend *moderately loud, disturbing* |
| **60 - 65** | lautes Büro, Kaufhaus *noisy office, store* | mäßig laut und störend *moderately loud, disturbing* |
| **65 - 70** | Schreibmaschine, Hund *typewriter, dog* | mäßig laut und störend *moderately loud, disturbing* |

| $L_p$ dB(A) | **Beispiel / *Example*** | **Hinweis / *Information*** |
|---|---|---|
| **70 - 80** | starker Straßenverkehr *heavy traffic* | sehr laut und lästig *very loud and inconvenient* |
| **75 - 85** | U-Bahn, Fabriken *underground, plants* | sehr laut und lästig *very loud and inconvenient* |
| **80 - 85** | schreien, laut rufen *scream, shout loudly* | sehr laut und lästig *very loud and inconvenient* |
| **80 - 90** | LKW, laute Werkhallen *truck, noisy production plant* | teilweise unerträglich *partially unbearable* |
| **90 - 100** | vorbeifahrender Schnellzug *passing express train* | teilweise unerträglich *partially unbearable* |
| **100 - 110** | laute Diskothek *loud disco* | teilweise unerträglich *partially unbearable* |
| **110 - 120** | Flugzeug, laute Hupe *airplane, loud horn* | teilweise schmerzhaft *partially painful* |
| **120 - 130** | Presslufthammer (1m) *pneumatic hammer (1m)* | teilweise schmerzhaft *partially painful* |
| **130 - 150** | Düsentriebwerke *jet engines* | teilweise schmerzhaft *partially painful* |

| **Immissionsrichtwerte „Aussen“**<br>in der Nachbarschaft, gemessen 0,5m ausserhalb des geöffneten Fensters, nach VDI 2058, Bl.1<br>***Approximate values for immission „Outside“***<br>*in the neighbourhood, determined at a distance of 0,5m outside the opened window according to VDI 2058, p.1* | **Richtwerte für Schalldruckpegel $L_{PA}$**<br>***Approximate values for sound pressure level $L_{PA}$***<br>[dB] | |
|---|---|---|
| | tagsüber / *daytime* | nachts / *at night* |
| für reine Gewerbegebiete<br>*for industrial zones* | 70 | - |
| für Gebiete mit vorwiegend gewerblichen Anlagen<br>*for zones mainly with industrial plants* | 65 | 50 |
| für Mischgebiete mit gewerblichen Anlagen und Wohnungen<br>*for mixed zones with industrial plants and habitations* | 60 | 45 |
| für Gebiete mit vorwiegend Wohnungen<br>*for zones mainly with habitations* | 55 | 40 |
| für Gebiete mit ausschließlich Wohnungen<br>*for zones only with habitations* | 50 | 35 |
| für Kurgebiete, Krankenhäuser, Pflegeanstalten<br>*for sanatorial areas, hospitals, nursing homes* | 45 | 35 |
| **Immissionsrichtwerte „Innen“**<br>innerhalb von Gebäuden für Wohnräume, unabhängig von der Einstufung des Gebietes, nach VDI 2058, Bl.1<br>***Approximate values for immission „Inside“***<br>*in the interior of buildings for dwellings irrespective of the classification of the zone, according to VDI 2058, p.1* | 35 | 25 |

## Volumenstromeinheiten / *Volume flow units*

| Einheitszeichen / *unit* | Name der Einheit / *name of the unit* | $m^3/s$ | $m^3/min$ | $m^3/h$ | l/h | l/s | $ft^3/s$<br>cu.ft/s | $ft^3/min$<br>cu.ft/min | gal/min (UK) | gal/min (US) |
|---|---|---|---|---|---|---|---|---|---|---|
| 1 $m^3/s$ | Kubikmeter/Sekunde<br>*cubic meter/second* | 1 | 60 | 3600 | $3.6*10^6$ | 1000 | 35.31 | 2118.8 | $1.32*10^4$ | $1.587*10^4$ |
| 1 $m^3/min$ | Kubikmeter/Minute<br>*cubic meter/minute* | 0.01667 | 1 | 60 | $6.0*10^4$ | 16.667 | 0.5885 | 35.31 | 220 | 260 |
| 1 $m^3/h$ | Kubikmeter/Stunde<br>*cubic meter/hour* | $2.778*10^{-4}$ | 0.01667 | 1 | 1000 | 0.2778 | $9.808*10^{-3}$ | 0.5886 | 3.667 | 4.403 |
| 1 l/h =1 $dm^3/h$ | Liter/Stunde<br>*liter/hour* | $2.778*10^{-7}$ | $1.667*10^{-5}$ | 0.001 | 1 | $2.778*10^{-4}$ | $9.808*10^{-6}$ | $5.886*10^{-4}$ | $3.667*10^{-3}$ | $4.403*10^{-3}$ |
| 1 l/s =1 $dm^3/s$ | Liter/Sekunde<br>*liter/second* | 0.001 | 0.05999 | 3.5 | 3600 | 1 | $3.531*10^{-2}$ | 2.1188 | 13.198 | 15.8502 |
| 1 cu.ft/s | Kubikfuß/Sekunde<br>*cubicfoot/second* | $2.932*10^{-2}$ | 1.6992 | 102 | $1.02*10^5$ | 28.3179 | 1 | 60 | 373.9 | 448.9 |
| 1 cu.ft/min | Kubikfuß/Minute<br>*cubicfoot/minute* | $4.179*10^{-4}$ | $2.832*10^{-2}$ | 1.70 | $1.70*10^3$ | 0.47197 | $1.667*10^{-2}$ | 1 | 6.229 | 7.480 |
| 1 gal/min (UK) | Gallone/Minute<br>*gallon/minute* | $7.577*10^{-5}$ | $4.546*10^{-3}$ | $2.728*10^{-1}$ | 272.8 | 0.07577 | $2.675*10^{-3}$ | 0.1605 | 1 | 1.201 |
| 1 gal/min (US) | Gallone/Minute<br>*gallon/minute* | $6.302*10^{-5}$ | $3.846*10^{-3}$ | $2.271*10^{-1}$ | 227.1 | 0.06309 | $2.227*10^{-3}$ | 0.1336 | 0.8328 | 1 |

## Druckeinheiten / *Pressure units*

| Einheitszeichen / *unit* | Name der Einheit / *name of the unit* | Pa<br>$=N/m^2$ | bar | mbar | $kp/m^2$<br>= mmWs | $kp/cm^2$<br>= at | atm | Torr =<br>mm Hg | $lbf/in^2$ | $lbf/ft^2$ | in Hg |
|---|---|---|---|---|---|---|---|---|---|---|---|
| 1 Pa = $1N/m^2$ | Pascal<br>*pascal* | 1 | 0.00001 | 0.01 | 0.10197 | 0.00001 | - | 0.0075 | 0.00014 | 0.02089 | 0.000295 |
| 1 bar | Bar<br>*bar* | 100000 | 1 | 1000 | 10197.2 | 1.01972 | 0.98692 | 750.062 | 14.5037 | 2088.54 | 29.53 |
| 1 mbar | Millibar<br>*millibar* | 100 | 0.001 | 1 | 10.197 | 0.00102 | 0.000987 | 0.750 | 0.01450 | 2.08854 | 0.02953 |
| 1 $kp/m^2$=1mmWS | Millimeter Wassersäule<br>*mm column of water* | 9.80665 | - | 0.09807 | 1 | 0.0001 | - | 0.07356 | 0.00142 | 0.20482 | 0.0029 |
| 1 $kp/cm^2$=1at | Technische Atmosphäre<br>*technical atmosphere* | 98066.5 | 0.98067 | 980.66 | 10000 | 1 | 0.96784 | 735.559 | 14.2233 | 2048.16 | 28.959 |
| 1 atm | Physikalische Atmosphäre<br>*physical atmosphere* | 101325 | 1.01325 | 1013.25 | 10332.3 | 1.03323 | 1 | 760 | 14.696 | 2116.22 | 29.9213 |
| 1 torr=1mmHg | Millimeter Quecksilbers.<br>*mm column of mercury* | 133.322 | 0.00133 | 1.3332 | 13.5951 | 0.00136 | 0.00132 | 1 | 0.01934 | 2.78449 | 0.03937 |
| 1 $lbf/in^2$ | Pfund pro Quadrat-Zoll<br>*pound-force per square inch* | 6894.76 | 0.06895 | 68.9476 | 703.07 | 0.07031 | 0.06805 | 51.7149 | 1 | 144 | 2.03602 |
| 1 $lbf/ft^2$ | Pfund pro Quadrat-Fuß<br>*pound-force per square foot* | 47.8803 | 0.00048 | 0.47880 | 4.88243 | 0.00048 | 0.00047 | 0.35913 | 0.00694 | 1 | 0.01414 |
| 1 in Hg | Inch Quecksilbersäule<br>*inch column of mercury* | 3386.39 | 0.03386 | 33.8639 | 345.316 | 0.03453 | 0.03342 | 25.4 | 0.49115 | 70.7262 | 1 |
| 1 in $H_2O$ | Inch Wassersäule<br>*inch column of water* | 249 | 0.00249 | 2.4909 | 25.4 | 0.00254 | - | 1.8684 | 0.0315 | 5.2024 | 0.07366 |

**Strömungstechnische Gesetze für Ventilatoren** | ***Fluid flow rules of operation for fans***

**Drehzahländerung bei gleichbleibender Ventilatorgröße und gleichbleibender Dichte:** | ***Speed variation at constant fan size and constant density:***

Der Volumenstrom ändert sich proportional der Drehzahl

$$\frac{\dot{V}_1}{\dot{V}_2} = \frac{n_1}{n_2}$$

*The volume flow changes proportional to speed*

Die Drücke (statisch, dynamisch, Gesamt-) ändern sich quadratisch zur Drehzahl

$$\frac{p_1}{p_2} = \left(\frac{n_1}{n_2}\right)^2 = \left(\frac{\dot{V}_1}{\dot{V}_2}\right)^2$$

*All pressures (static, dynamic and total) change square of the speed*

Der Leistungsbedarf ändert sich in der dritten Potenz zur Drehzahl

$$\frac{P_1}{P_2} = \left(\frac{n_1}{n_2}\right)^3 = \left(\frac{\dot{V}_1}{\dot{V}_2}\right)^3$$

*The power requirement changes cube to the speed.*

**Änderung der Dichte bei gleichbleibender Drehzahl (bzw. Änderung der Temperatur bei gleichem Fördermedium):** | ***Changes in the density at constant speed (or change of the Kelvin temperature at a constant flow medium):***

Der Volumenstrom bleibt gleich

$$\dot{V} = \text{const.}$$

*The volume flow is not affected*

Die Drücke ändern sich proportional der Dichte*

$$\frac{p_1}{p_2} = \frac{\varrho_1}{\varrho_2} = \frac{T_2}{T_1}$$

*All pressures change proportional to the density**

Der Leistungsbedarf ändert sich proportional der Dichte

$$\frac{P_1}{P_2} = \frac{\varrho_1}{\varrho_2} = \frac{T_2}{T_1}$$

*The power requirement changes proportional to the density*

$$* \; T_1 = T_0 + t_1 = 273{,}15\ \text{K} + t_1$$
$$T_2 = T_0 + t_2 = 273{,}15\ \text{K} + t_2$$

**Bei Änderung des Raddurchmessers von geometrisch ähnlichen Rädern bei gleicher Drehzahl:** | ***In the case of changes in the wheel diameter of geometrically similar wheels at constant speed:***

Der Volumenstrom ändert sich proportional der dritten Potenz des Raddurchmessers

$$\frac{\dot{V}_1}{\dot{V}_2} = \left(\frac{D_1}{D_2}\right)^3$$

*The volume flow changes proportional to the third power of the wheel diameter*

Die Drücke (statisch, dynamisch, Gesamt-) ändern sich proportional dem Quadrat des Raddurchmessers

$$\frac{p_1}{p_2} = \left(\frac{D_1}{D_2}\right)^2$$

*All pressures (static, dynamic and total) change proportional to the square of the wheel diameter*

Der Leistungsbedarf ändert sich proportional der fünften Potenz des Raddurchmessers

$$\frac{P_1}{P_2} = \left(\frac{D_1}{D_2}\right)^5$$

*The power requirement changes proportional to the fifth power of the wheel diameter*




## Typenschlüssel / *Type Code*

**R S 315 M .3 EF**

**Rohrventilator / *Tube Fan***

**Kunststoffgehäuse / *Plastic casing***

**Anschlussdurchmesser / *Connection Diameter***
315 = 315 mm

**Motortyp / *Motor Type***
M = mittlerer Antriebsmotor / *Middle motor*
L = größerer Antriebsmotor / *Larger motor*

**Motorbaugröße / *Motor Size***
3 = 068 ; 5 = 106

**Paketlänge / *Stack Length***

**Eigenschaften und Ausführungen**

Eine zweckmäßige und ideale technische Lösung vereinigt die Vorteile des Axialventilators (gerade Durchströmung und einfache Montage), mit hoher Druckstabilität, niedrigem Schallniveau und bestem Wirkungsgrad des Radialventilators. Die Ventilatoren sind in jeder Lage einbaubar. Die kompakte Bauweise ist speziell für die Montage in das Rohrsystem konzipiert und eignen sich ausschließlich für die Innenaufstellung. Rohventilatoren in der Ausführung R haben ein Gehäuse aus verzinktem Stahlblech. Rohrventilatoren in Ausführung RS haben ein formschönes, schlagfestes, schwer entflammbares Kunststoffgehäuse mit integriertem Klemmkasten in Schutzart IP44 und ein Nachleitwerk. Rosenberg Rohrventilatoren sind mit rückwärtsgekrümmten Hochleistungslaufrädern ausgestattet. Die Laufräder in Stahlrohrventilatoren bis Baugröße R 250 sind aus Kunststoff, ab Baugröße R 250L bis R 315M aus verzinktem Stahlblech und in der Baugröße R 355 aus Aluminium. In Kunststoffrohrventilatoren sind die Laufräder bis Baugröße RS 250 L aus Kunststoff, die Baugröße 315 aus verzinktem Stahlblech. Der Antrieb erfolgt über einen im Radiallaufrad eingebauten Außenläufermotor in Schutzart IP44/54.

***Features and Construction***

*An appropriate and ideal technical solution combines the advantages of an axial fan (straight flow and easy mounting), with pressure stability, low noise level and the best efficiency of a Radial fan. The fans can be mounted in any position. The compact design is specially designed for the installation in the tube system and is only suitable for the interior installation. The housing of a type R tube fan is made of galvanized sheet steel. The housing of a type RS tube fan is made of shapely, shock-resistant and not flammable plastic with integrated terminal box in protection class IP44 and guide vanes. Highly efficient impellers with backward curved blades are equipped in Rosenberg tube fans. Up to size R 250 the impellers in steel tube fans are made of plastic, from size R 250L up to R 315M made of galvanized sheet steel and in size R 355 made of aluminum. The impellers in plastic tube fans up to size RS 250L are made of plastic, size 315 made of sheet steel. The fans are driven by an external rotor motor, protection class IP44/54, fitted in the centrifugal impeller.*

**Anwendungsbereiche**

Rosenberg Rohrventilatoren eignen sich zur Be- und Entlüftung von Wohngebäuden, Lagerräumen, Werkshallen, Gewächshäusern, Toiletten, Bädern, Umkleidekabinen und vielem mehr.

***Applications***

*Rosenberg Tube fans are suitable for the ventilation and exhaust ventilation of residential buildings, storage rooms, factory hall, greenhouse, toilets, baths, changing rooms and lots more.*

**Luftleistungskennlinien**

Die Kennlinien für diese Typenreihe wurden nach DIN EN ISO 5801 in Einbauart D (saugseitig und druckseitig angeschlossen) aufgenommen und zeigen die statische Druckerhöhung Δpfa als Funktion des Volumenstromes.

***Air performance curves***

*The performance curves for these fan types were incorporated according to DIN EN ISO 5801 in mounting position D (suction side and outlet side connected) and show the pressure increase Δpfa as function of the air flow.*

**Geräusche**

In den Luftleistungskennlinien ist der A-bewertete Ausblas-Schallleistungspegel $L_{WA6}$ angegeben (umrandete Zahlen). Der A-bewertete Ansaug-Schallleistungspegel $L_{WA5}$ und der Gehäuseabstrahl-Schallleistungspegel $L_{WA2}$ (Schallmessung nach DIN EN ISO 3745 und ISO 13347-3 im Hüllflächenverfahren durchgeführt) wird nach der jeweils rechts neben der Luftleistungskennlinie stehenden Formel berechnet.

Den A-bewerteten Schalldruckpegel $L_{pA}$ in 1m Abstand erhält man annähernd, in dem man vom A-Schallleistungspegel 7 dB(A) abzieht. Zu beachten ist, dass Reflexionen und Raumcharakteristik, sowie Eigenfrequenzen die Größe des Schalldruckpegels unterschiedlich beeinflussen. Die relativen Oktav-Schallleistungspegel $L_{WArel}$ bei den Oktav-Mittelfrequenzen sind aus den direkt zugeordneten Tabellen der jeweiligen Ventilatorentypen zu entnehmen.

***Sound Level***

*The bordered values printed in the performance curve diagrams show the "A" weighted $L_{WA6}$ outlet sound power level. The "A" weighted suction sound power level $L_{WA5}$ and the housing radiation sound power level $L_{WA2}$ (Sound measurement according to DIN EN ISO 3745 and ISO 13347-3 in the enveloping surface performed) are calculated according to the formula to the right next to the air performance curve.*

*The "A" weighted sound pressure level $L_{pA}$ at a distance of 1metre is calculated approximately by deducting 7 dB(A) from the "A" weighted sound power level. It is important to note that the reflection and room characteristic as well as natural frequencies influence the sound pressure levels a different way. The relative octave sound power level $L_{WArel}$ at octave medium frequency you can find on the table on each fan type page.*

# Montage- und Anwendungsbeispiel
## *Assembly and Application Example*

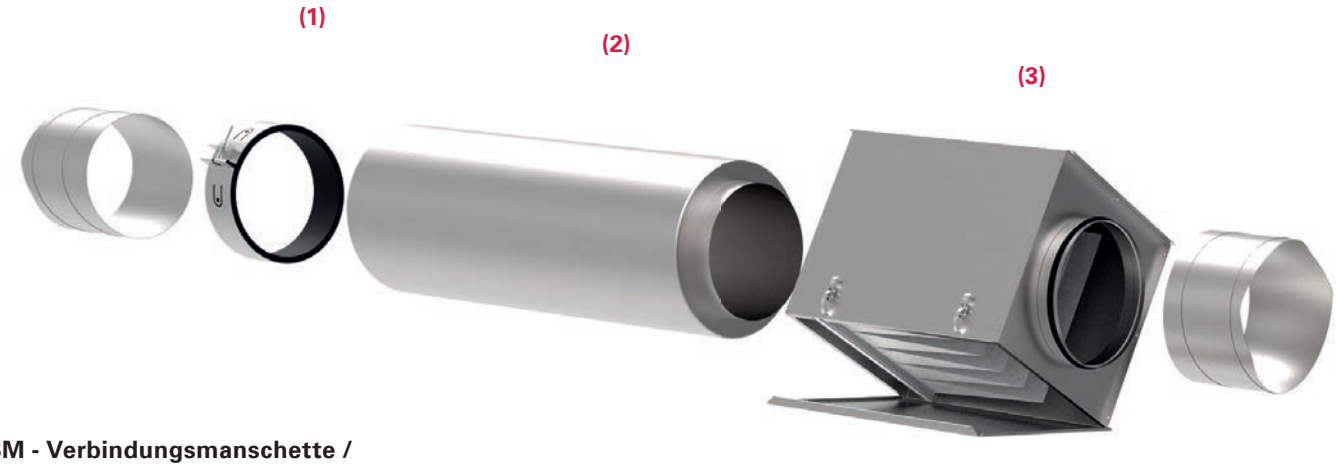


**(1)**

**VBM - Verbindungsmanschette /**
***VBM - Clamps***

Verbindungsmanschette aus verzinktem Stahlblech, für eine geräuscharme Verbindung zwischen Ventilator und Rohrleitung. Innen ausgekleidet mit 10 mm starkem, selbstklebenden EPDM-Moosgummi. / *Clamps made of galvanized sheet steel, low-noise connection between fan and pipe, coated inside with 10 mm self-adhesive EPDM-cellular rubber.*

**(2)**

**RSD - Rohrschalldämpfer /** ***RSD - Sound Attenuator***

Perforiertes Aluminiumrohr mit 50 mm starker Schalldämmung und wendelförmig gefalztem Außenmantel. Direktes Einstecken in das Lüftungsrohr oder Anschluss per Schnellverbindern. / *Perforated aluminium tube with acoustic insulation of 50 mm and helically grooved outer sheath. Direct plug-in to the ventilation pipe or use of a quick connector.*

**(3)**

**TFB - Filterbox /** ***TFB - Filter Box***

Gehäuse aus verzinktem Stahlblech mit aufklappbarem Deckel für leichten Filterwechsel. Taschenfilter der Filterklasse M5 oder F7 sind inklusive. Anschlüsse mit Doppellippendichtung zu Norm-Rohrdurchmessern passend. / *Housing made of galvanized sheet steel with hinged cover for easy filter change. Filters of filter class M5 or F7 are included. Connections with double-lip seal compatible with standard tube diameters.*

**(4)**



**(4)**

**LFB - Filterbox /** ***LFB - Filter Box***

Gehäuse aus verzinktem Stahlblech mit aufklappbarem Deckel für leichten Filterwechsel. Vliesfilter der Filterklasse G4 inklusive. Anschlüsse mit Doppellippendichtung zu Norm-Rohrdurchmessern passend. / *Housing made of galvanized sheet steel with hinged cover for easy filter change. Non-woven filters class G4 are included. Connections with double-lip seal compatible with standard tube diameters.*

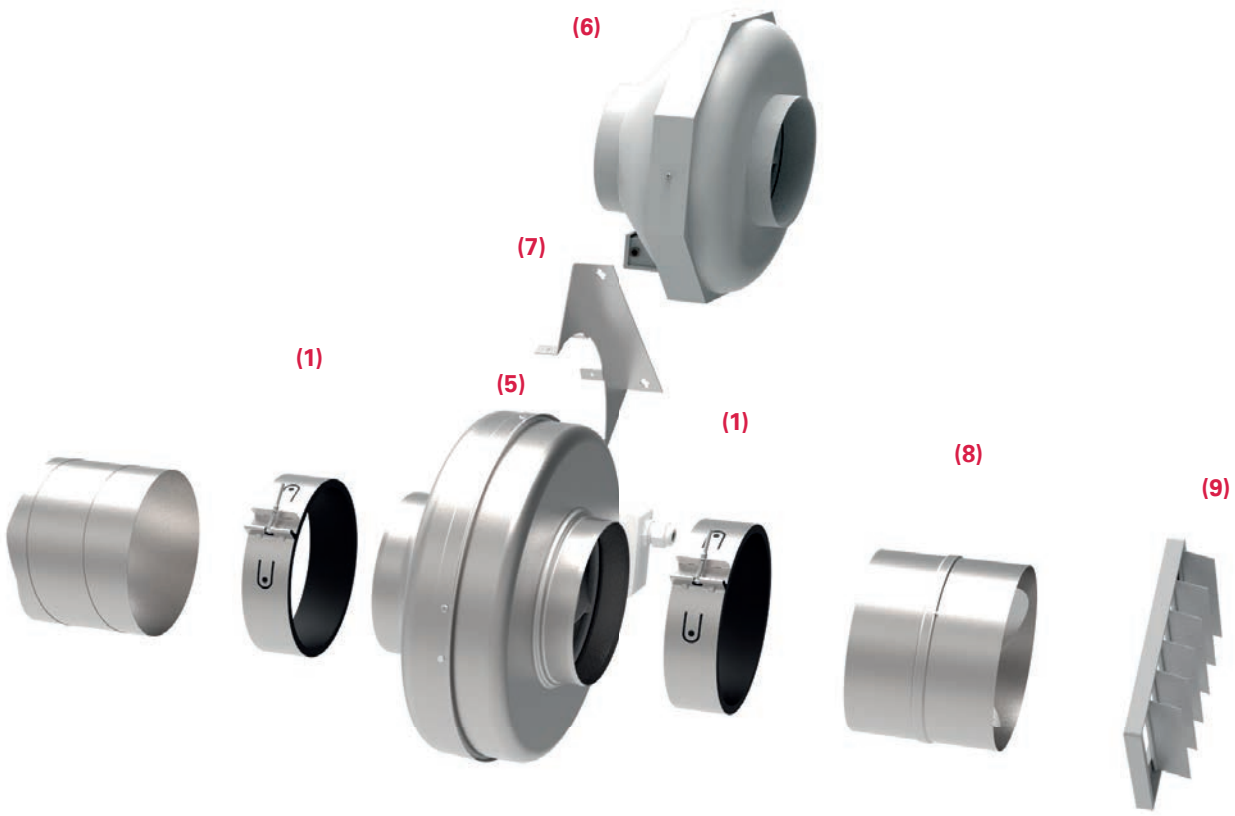


**(5)**

**Rohrventilator R /** ***Tube Fan R***

Das Gehäuse besteht aus verzinktem Stahlblech und besitzt saug- und druckseitig auf Normrohre abgestimmte Anschlussstutzen. / *The housing consists of galvanized sheet steel and has connections suction and outlet side coordinated on standard tube.*

**(6)**

**Rohrventilator RS /** ***Tube Fan RS***

Das Gehäuse besteht aus Kunststoff und besitzt saug- und druckseitig auf Normrohre abgestimmte Anschlussstutzen./ *The housing consists of plastic and has connections suction and outlet side coordinated on standard tube.*

**(7)**

**MKR - Montagekonsole /** ***MKR - Mounting Bracket***

Zur Befestigung eines Rohrventilators. Aus verzinktem Stahlblech gefertigt. / *For mounting of a tube fan, made of galvanized sheet steel.*

**(8)**

**RSK - Rückschlagklappe /** ***RSK - Back Draught Damper***

Selbsttätige Rückschlagklappe mit Federmechanismus zum Einbau in das Rohrsystem. Im Luftstrom öffnend, über Federkraft schließend. Gehäuse aus verzinkten Stahlblech mit Aluminiumrückschlagklappen. / *Automatic back draught damper with spring mechanism for installation in the tube system. Air flow opens, spring force closes. Housing made of galvanized sheet steel with an aluminium non-return valve.*

**(9)**

**VK - Überdruckklappe /** ***VK - Shutter***

Selbsttätige, quadratische Überdruckklappe aus Kunststoff, für druckseitigen Wandeinbau. / *Automatic rectangular shutter made of plastic for wall installation at pressure side.*

# Rohrventilator / *Tube Fan*
# Baugröße / *Size*: 100



- transformatorisch steuerbar
- integrierter Motorschutz
- für Rundrohranschluss: 100 mm
- rückwärtsgekrümmtes Laufrad
- Gehäuse aus verzinktem Stahlblech
- in allen Einbaulagen einsetzbar

- *speed is variable using auto transformers*
- *integrated motor protection*
- *for round duct connection: 100 mm*
- *backward curved impeller*
- *casing made of galvanized sheet steel*
- *suitable for all mounting positions*

## Technische Daten / *Technical data:*

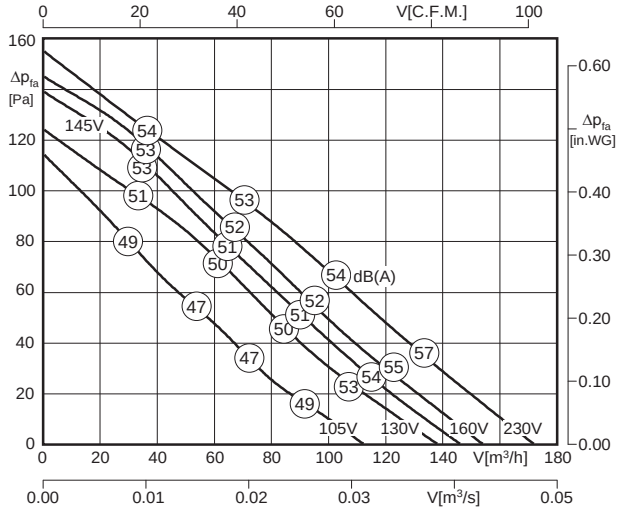


LWA6 ist in der Luftleistungskennlinie dargestellt
*is displayed in air performance curve*

LWA2 = LWA6 - 15 dB

LWA5 = LWA6 - 1 dB

100% ErP ready
Ausnahme*) *exception*

*) Motoraufnahmeleistung < 30 W / *Motor power input < 30 W*

| Typ / *Type* | Art.-Nr. | U [V] | f [Hz] | P [kW] | $I_N$ [A] | n [min⁻¹] | C [µF] | $t_R$ [°C] | Geräusch* *sound* [dB(A)] | Δ I [%] | $I_a/I_n$ | ⚠ | ✱ | [kg] |
|---|---|---|---|---|---|---|---|---|---|---|---|---|---|---|
| **R 100** | F00-10082 | 1~230 | 50 | 0.028 | 0.12 | 2650 | 1 | 70 | 39 / 53 / 54 | - | 1.6 | IP44 | 01.009 | 2.0 |

*) relativer Gesamtsummenpegel: Gehäuse LWA2 / Ansaugseite LWA5 / Ausblasseite LWA6 bei V=0,5 x Vmax
*relative total sound level: Casing LWA2 / Inlet side LWA5 / Outlet side LWA6 at V=0,5 x Vmax*

## Geräusche / *Sound levels:*

| LWArel A-bewertet bei V=0,5*Vmax<br>LWArel A-weighted at V=0,5*Vmax | fM [Hz] | | | | | | |
|---|---|---|---|---|---|---|---|
| | 125 | 250 | 500 | 1K | 2K | 4K | 8K |
| LWA2 [dB(A)] Gehäuse / *casing* | -24 | -21 | -22 | -22 | -22 | -31 | -36 |
| LWA5 [dB(A)] Ansaugseite / *inlet side* | -15 | -7 | -6 | -7 | -10 | -19 | -28 |
| LWA6 [dB(A)] Ausblasseite / *outlet side* | -15 | -8 | -5 | -5 | -8 | -16 | -26 |

## Maße / *Dimensions:* [mm]

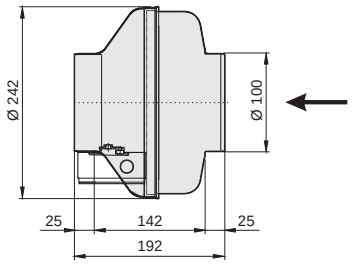


## Schaltbild / *Wiring diagram:*

01.009

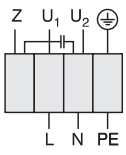


U1 blau / *blue*
U2 schwarz / *black*
Z braun / *brown*
PE gelb-grün / *yellow-green*

## Zubehör / *Accessories:*

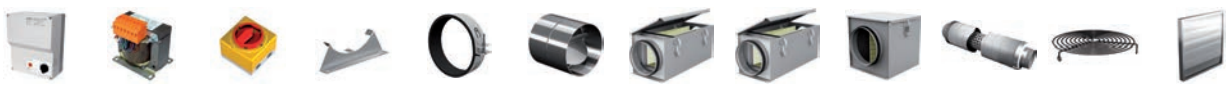

| RE 1,5 | TE 1,5 | GS 4 | MKR | VBM | RSK | TFB (M5) | TFB (F7) | LFB (G4) | RSD | BG | VK |
|---|---|---|---|---|---|---|---|---|---|---|---|
| Art.-Nr. H50-01500 | Art.-Nr. H70-01500 | Art.-Nr. H80-00033 | Art.-Nr. I41-10024 | Art.-Nr. F60-10000 | Art.-Nr. F10-10000 | Art.-Nr. F11-10002 | Art.-Nr. F11-10003 | Art.-Nr. F11-10006 | Art.-Nr. F13-10000 | Art.-Nr. P50-10000 | Art.-Nr. V00-10000 |
| Seite/*Page* 282 | Seite/*Page* 300 | Seite/*Page* 304 | Seite/*Page* 249 | Seite/*Page* 248 | Seite/*Page* 248 | Seite/*Page* 250 | Seite/*Page* 250 | Seite/*Page* 251 | Seite/*Page* 251 | Seite/*Page* 252 | Seite/*Page* 249 |



- transformatorisch steuerbar
- integrierter Motorschutz
- für Rundrohranschluss: 100 mm
- rückwärtsgekrümmtes Laufrad
- Gehäuse aus Kunststoff
- niedriger Geräuschpegel
- absolut korrosionsbeständig
- in allen Einbaulagen einsetzbar

- *speed is variable using auto transformers*
- *integrated motor protection*
- *for round duct connection: 100 mm*
- *backward curved impeller*
- *casing made of plastic*
- *lower noise level*
- *completely corrosion resistant*
- *suitable for all mounting positions*

## Technische Daten / *Technical data:*

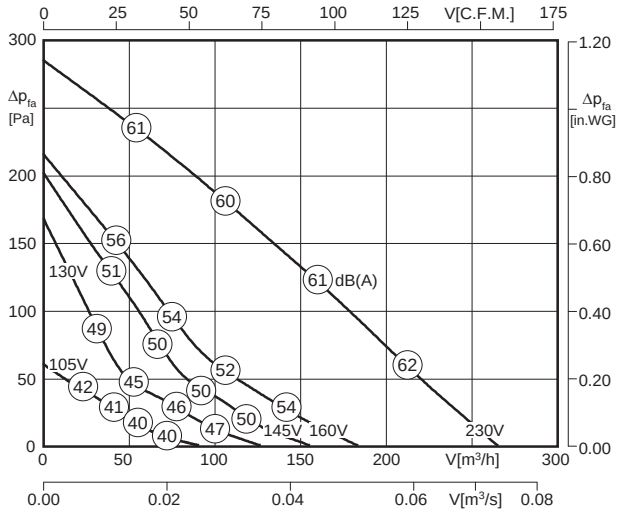


LWA6 ist in der Luftleistungskennlinie dargestellt
*is displayed in air performance curve*

LWA2 = LWA6 - 9 dB

LWA5 = LWA6 + 1 dB

100% ErP ready 2016 according to ecodesign ventilation directive

| Typ / *Type* | Art.-Nr. | U [V] | f [Hz] | P [kW] | $I_N$ [A] | n [min⁻¹] | C [µF] | $t_R$ [°C] | Geräusch* *sound* [dB(A)] | Δ I [%] | $I_a/I_n$ | | | [kg] |
|---|---|---|---|---|---|---|---|---|---|---|---|---|---|---|
| **RS 100 L** | F00-10060 | 1~230 | 50 | 0.033 | 0.14 | 2250 | 3 | 70 | 51 / 61 / 60 | - | 1.5 | IP44 | 01.009 | 2.4 |

*) relativer Gesamtsummenpegel: Gehäuse LWA2 / Ansaugseite LWA5 / Ausblasseite LWA6 bei V=0,5 x Vmax
*relative total sound level: Casing LWA2 / Inlet side LWA5 / Outlet side LWA6 at V=0,5 x Vmax*

## Geräusche / *Sound levels:*

| LWArel A-bewertet bei V=0,5*Vmax<br>LWArel A-weighted at V=0,5*Vmax | fM [Hz] | | | | | | |
|---|---|---|---|---|---|---|---|
| | 125 | 250 | 500 | 1K | 2K | 4K | 8K |
| LWA2 [dB(A)] Gehäuse / *casing* | -28 | -18 | -16 | -13 | -16 | -22 | -33 |
| LWA5 [dB(A)] Ansaugseite / *inlet side* | -17 | -6 | -3 | -4 | -6 | -9 | -19 |
| LWA6 [dB(A)] Ausblasseite / *outlet side* | -18 | -7 | -6 | -6 | -7 | -11 | -20 |

## Maße / *Dimensions:* [mm]

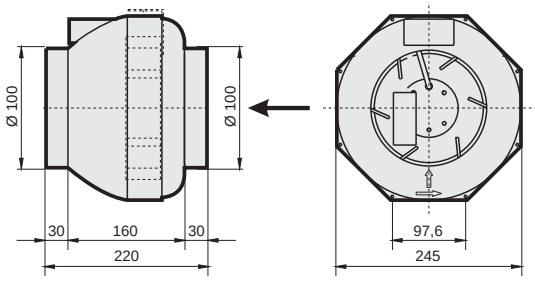


## Schaltbild / *Wiring diagram:*

01.009

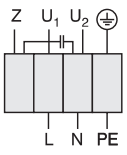


U1 blau / *blue*
U2 schwarz / *black*
Z braun / *brown*
PE gelb-grün / *yellow-green*

## Zubehör / *Accessories:*

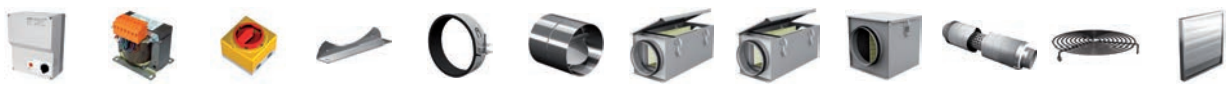

| RE 1,5 | TE 1,5 | GS 4 | HB | VBM | RSK | TFB (M5) | TFB (F7) | LFB (G4) | RSD | BG | VK |
|---|---|---|---|---|---|---|---|---|---|---|---|
| Art.-Nr. H50-01500 | Art.-Nr. H70-01500 | Art.-Nr. H80-00033 | Art.-Nr. S51-24500 | Art.-Nr. F60-10000 | Art.-Nr. F10-10000 | Art.-Nr. F11-10002 | Art.-Nr. F11-10003 | Art.-Nr. F11-10006 | Art.-Nr. F13-10000 | Art.-Nr. P50-10000 | Art.-Nr. V00-10000 |
| Seite/*Page* 282 | Seite/*Page* 300 | Seite/*Page* 304 | Seite/*Page* 250 | Seite/*Page* 248 | Seite/*Page* 248 | Seite/*Page* 250 | Seite/*Page* 250 | Seite/*Page* 251 | Seite/*Page* 251 | Seite/*Page* 252 | Seite/*Page* 249 |

# Rohrventilator / *Tube Fan*
# Baugröße / *Size*: 125



- transformatorisch steuerbar
- integrierter Motorschutz
- für Rundrohranschluss: 125 mm
- rückwärtsgekrümmtes Laufrad
- Gehäuse aus verzinktem Stahlblech
- in allen Einbaulagen einsetzbar

- *speed is variable using auto transformers*
- *integrated motor protection*
- *for round duct connection: 125 mm*
- *backward curved impeller*
- *casing made of galvanized sheet steel*
- *suitable for all mounting positions*

## Technische Daten / *Technical data:*

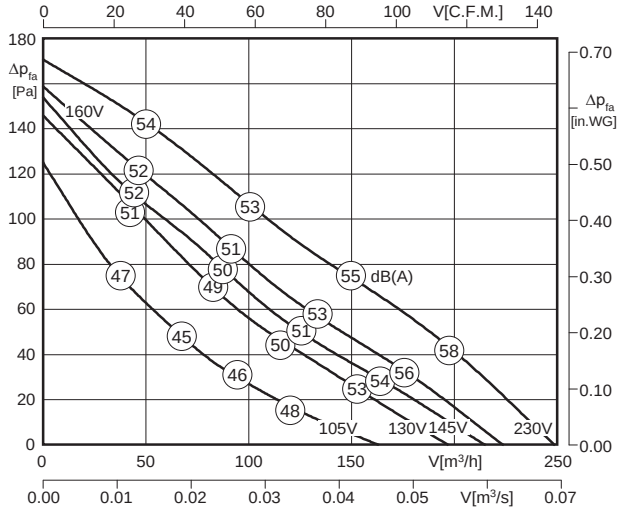


$L_{WA6}$ ist in der Luftleistungskennlinie dargestellt
*is displayed in air performance curve*

$L_{WA2} = L_{WA6} - 15$ dB

$L_{WA5} = L_{WA6} - 1$ dB

100% ErP ready
Ausnahme*) exception

*) Motoraufnahmeleistung < 30 W / *Motor power input < 30 W*

| Typ / *Type* | Art.-Nr. | U [V] | f [Hz] | P [kW] | $I_N$ [A] | n [min⁻¹] | C [µF] | $t_R$ [°C] | Geräusch* *sound* [dB(A)] | Δ I [%] | $I_a/I_n$ | ⚠ | ✱ | [kg] |
|---|---|---|---|---|---|---|---|---|---|---|---|---|---|---|
| R 125 | F00-12582 | 1~230 | 50 | 0.028 | 0.12 | 2620 | 1 | 70 | 40 / 54 / 55 | - | 1.7 | IP44 | 01.009 | 2.1 |

*) relativer Gesamtsummenpegel: Gehäuse $L_{WA2}$ / Ansaugseite $L_{WA5}$ / Ausblasseite $L_{WA6}$ bei V=0,5 x $V_{max}$
*relative total sound level: Casing $L_{WA2}$ / Inlet side $L_{WA5}$ / Outlet side $L_{WA6}$ at V=0,5 x $V_{max}$*

## Geräusche / *Sound levels:*

| $L_{WArel}$ A-bewertet bei V=0,5*Vmax<br>$L_{WArel}$ A-weighted at V=0,5*Vmax | fM [Hz] | | | | | | |
|---|---|---|---|---|---|---|---|
| | 125 | 250 | 500 | 1K | 2K | 4K | 8K |
| $L_{WA2}$ [dB(A)] Gehäuse / *casing* | -24 | -21 | -22 | -23 | -23 | -32 | -37 |
| $L_{WA5}$ [dB(A)] Ansaugseite / *inlet side* | -15 | -7 | -6 | -7 | -10 | -19 | -28 |
| $L_{WA6}$ [dB(A)] Ausblasseite / *outlet side* | -16 | -8 | -5 | -5 | -8 | -16 | -26 |

## Maße / *Dimensions:* [mm]

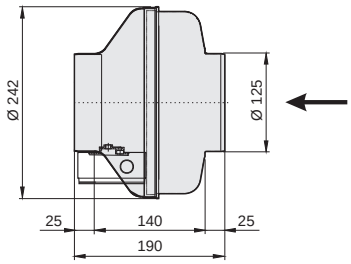


## Schaltbild / *Wiring diagram:*

01.009

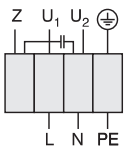


$U_1$ blau / *blue*
$U_2$ schwarz / *black*
Z braun / *brown*
PE gelb-grün / *yellow-green*

## Zubehör / *Accessories:*

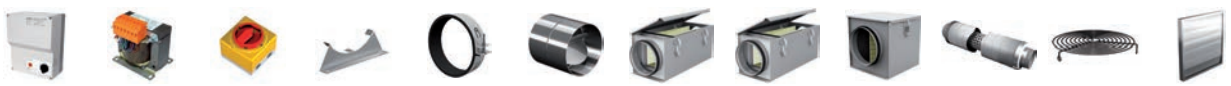

| RE 1,5 | TE 1,5 | GS 4 | MKR | VBM | RSK | TFB (M5) | TFB (F7) | LFB (G4) | RSD | BG | VK |
|---|---|---|---|---|---|---|---|---|---|---|---|
| Art.-Nr. H50-01500 | Art.-Nr. H70-01500 | Art.-Nr. H80-00033 | Art.-Nr. I41-10024 | Art.-Nr. F60-12500 | Art.-Nr. F10-12500 | Art.-Nr. F11-12502 | Art.-Nr. F11-12503 | Art.-Nr. F11-12506 | Art.-Nr. F13-12500 | Art.-Nr. P50-12500 | Art.-Nr. V00-12500 |
| Seite/*Page* 282 | Seite/*Page* 300 | Seite/*Page* 304 | Seite/*Page* 249 | Seite/*Page* 248 | Seite/*Page* 248 | Seite/*Page* 250 | Seite/*Page* 250 | Seite/*Page* 251 | Seite/*Page* 251 | Seite/*Page* 252 | Seite/*Page* 249 |



- transformatorisch steuerbar
- integrierter Motorschutz
- für Rundrohranschluss: 125 mm
- rückwärtsgekrümmtes Laufrad
- Gehäuse aus Kunststoff
- niedriger Geräuschpegel
- absolut korrosionsbeständig
- in allen Einbaulagen einsetzbar

- *speed is variable using auto transformers*
- *integrated motor protection*
- *for round duct connection: 125 mm*
- *backward curved impeller*
- *casing made of plastic*
- *lower noise level*
- *completely corrosion resistant*
- *suitable for all mounting positions*

## Technische Daten / *Technical data:*

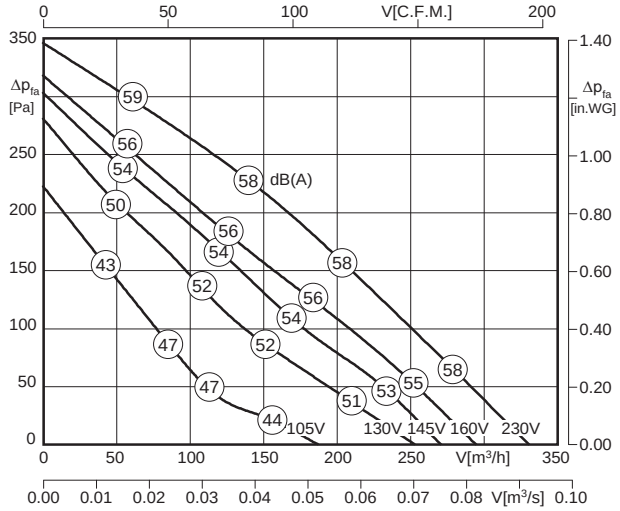


LWA6 ist in der Luftleistungskennlinie dargestellt
*is displayed in air performance curve*

LWA2 = LWA6 - 10 dB

LWA5 = LWA6 + 4 dB

100% ErP ready 2016 according to ecodesign ventilation directive

| Typ / *Type* | Art.-Nr. | U [V] | f [Hz] | P [kW] | $I_N$ [A] | n [min⁻¹] | C [µF] | $t_R$ [°C] | Geräusch* *sound* [dB(A)] | Δ I [%] | $I_a/I_n$ | | | [kg] |
|---|---|---|---|---|---|---|---|---|---|---|---|---|---|---|
| **RS 125 L.3BF** | F00-12553 | 1~230 | 50 | 0.060 | 0.27 | 2380 | 1.5 | 70 | 48 / 62 / 58 | - | 1.6 | IP44 | 01.009 | 2.4 |

*) relativer Gesamtsummenpegel: Gehäuse LWA2 / Ansaugseite LWA5 / Ausblasseite LWA6 bei V=0,5 x Vmax
*relative total sound level: Casing LWA2 / Inlet side LWA5 / Outlet side LWA6 at V=0,5 x Vmax*

## Geräusche / *Sound levels:*

| LWArel A-bewertet bei V=0,5*Vmax<br>LWArel A-weighted at V=0,5*Vmax | fM [Hz] | | | | | | |
|---|---|---|---|---|---|---|---|
| | 125 | 250 | 500 | 1K | 2K | 4K | 8K |
| LWA2 [dB(A)] Gehäuse / *casing* | -28 | -19 | -17 | -14 | -17 | -23 | -34 |
| LWA5 [dB(A)] Ansaugseite / *inlet side* | -16 | -4 | -1 | -2 | -3 | -8 | -18 |
| LWA6 [dB(A)] Ausblasseite / *outlet side* | -19 | -8 | -6 | -5 | -7 | -12 | -21 |

## Maße / *Dimensions:* [mm]

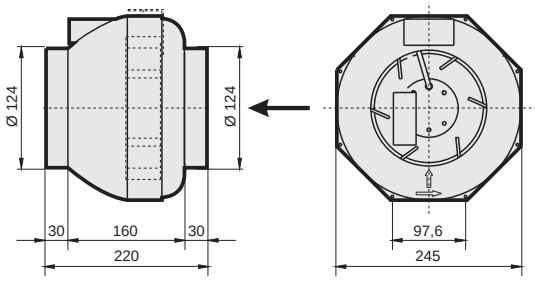


## Schaltbild / *Wiring diagram:*

01.009

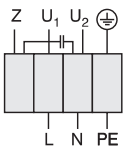


U1 blau / *blue*
U2 schwarz / *black*
Z braun / *brown*
PE gelb-grün / *yellow-green*

## Zubehör / *Accessories:*

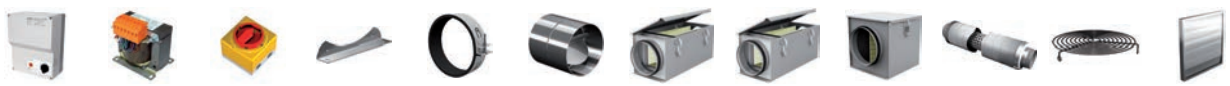

| RE 1,5 | TE 1,5 | GS 4 | HB | VBM | RSK | TFB (M5) | TFB (F7) | LFB (G4) | RSD | BG | VK |
|---|---|---|---|---|---|---|---|---|---|---|---|
| Art.-Nr. H50-01500 | Art.-Nr. H70-01500 | Art.-Nr. H80-00033 | Art.-Nr. S51-24500 | Art.-Nr. F60-12500 | Art.-Nr. F10-12500 | Art.-Nr. F11-12502 | Art.-Nr. F11-12503 | Art.-Nr. F11-12506 | Art.-Nr. F13-12500 | Art.-Nr. P50-12500 | Art.-Nr. V00-12500 |
| Seite/*Page* 282 | Seite/*Page* 300 | Seite/*Page* 304 | Seite/*Page* 250 | Seite/*Page* 248 | Seite/*Page* 248 | Seite/*Page* 250 | Seite/*Page* 250 | Seite/*Page* 251 | Seite/*Page* 251 | Seite/*Page* 252 | Seite/*Page* 249 |

# Rohrventilator / *Tube Fan*
# Baugröße / *Size*: 150



- transformatorisch steuerbar
- integrierter Motorschutz
- für Rundrohranschluss: 150 mm
- rückwärtsgekrümmtes Laufrad
- Gehäuse aus verzinktem Stahlblech
- in allen Einbaulagen einsetzbar

- *speed is variable using auto transformers*
- *integrated motor protection*
- *for round duct connection: 150 mm*
- *backward curved impeller*
- *casing made of galvanized sheet steel*
- *suitable for all mounting positions*

## Technische Daten / *Technical data:*

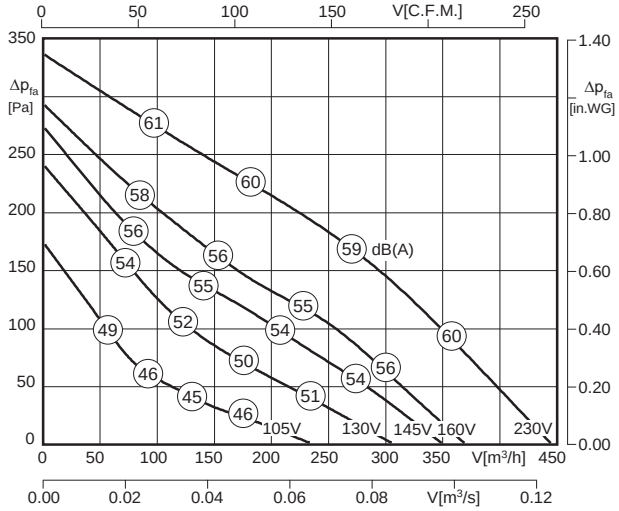


$L_{WA6}$ ist in der Luftleistungskennlinie dargestellt
*is displayed in air performance curve*

$L_{WA2} = L_{WA6} - 10$ dB

$L_{WA5} = L_{WA6} + 2$ dB

100% ErP ready 2016 according to ecodesign ventilation directive

| Typ / *Type* | Art.-Nr. | U [V] | f [Hz] | P [kW] | $I_N$ [A] | n [min⁻¹] | C [µF] | $t_R$ [°C] | Geräusch* *sound* [dB(A)] | Δ I [%] | $I_a/I_n$ | | | [kg] |
|---|---|---|---|---|---|---|---|---|---|---|---|---|---|---|
| **R 150** | F00-15082 | 1~230 | 50 | 0.07 | 0.30 | 2420 | 2 | 70 | 49 / 61 / 59 | - | 1.5 | IP44 | 01.009 | 3.4 |

*) relativer Gesamtsummenpegel: Gehäuse $L_{WA2}$ / Ansaugseite $L_{WA5}$ / Ausblasseite $L_{WA6}$ bei V=0,5 x $V_{max}$
*relative total sound level: Casing $L_{WA2}$ / Inlet side $L_{WA5}$ / Outlet side $L_{WA6}$ at V=0,5 x $V_{max}$*

## Geräusche / *Sound levels:*

| $L_{WArel}$ A-bewertet bei V=0,5*Vmax<br>$L_{WArel}$ A-weighted at V=0,5*Vmax | fM [Hz] | | | | | | |
|---|---|---|---|---|---|---|---|
| | 125 | 250 | 500 | 1K | 2K | 4K | 8K |
| $L_{WA2}$ [dB(A)] Gehäuse / *casing* | -25 | -19 | -15 | -16 | -16 | -26 | -33 |
| $L_{WA5}$ [dB(A)] Ansaugseite / *inlet side* | -17 | -6 | -4 | -4 | -5 | -8 | -15 |
| $L_{WA6}$ [dB(A)] Ausblasseite / *outlet side* | -23 | -10 | -9 | -6 | -4 | -9 | -19 |

## Maße / *Dimensions:* [mm]

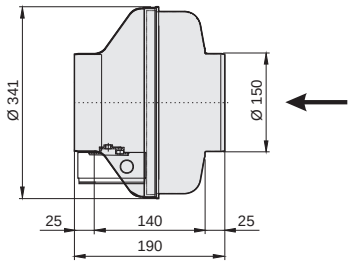


## Schaltbild / *Wiring diagram:*

01.009

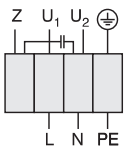


$U_1$ blau / *blue*
$U_2$ schwarz / *black*
Z braun / *brown*
PE gelb-grün / *yellow-green*

## Zubehör / *Accessories:*

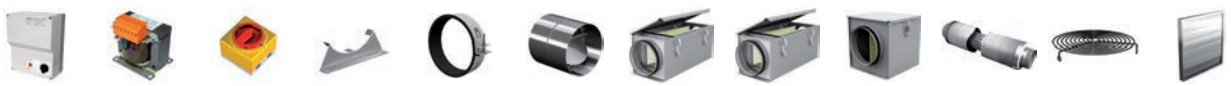

| RE 1,5 | TE 1,5 | GS 4 | MKR | VBM | RSK | TFB (M5) | TFB (F7) | LFB (G4) | RSD | BG | VK |
|---|---|---|---|---|---|---|---|---|---|---|---|
| Art.-Nr. H50-01500 | Art.-Nr. H70-01500 | Art.-Nr. H80-00033 | Art.-Nr. I41-15024 | Art.-Nr. F60-15000 | Art.-Nr. F10-15000 | Art.-Nr. F11-15002 | Art.-Nr. F11-15003 | Art.-Nr. F11-15006 | Art.-Nr. F13-15000 | Art.-Nr. P50-15000 | Art.-Nr. V00-15000 |
| Seite/*Page* 282 | Seite/*Page* 300 | Seite/*Page* 304 | Seite/*Page* 249 | Seite/*Page* 248 | Seite/*Page* 248 | Seite/*Page* 250 | Seite/*Page* 250 | Seite/*Page* 251 | Seite/*Page* 251 | Seite/*Page* 252 | Seite/*Page* 249 |



- transformatorisch steuerbar
- integrierter Motorschutz
- für Rundrohranschluss: 150 mm
- rückwärtsgekrümmtes Laufrad
- Gehäuse aus verzinktem Stahlblech
- in allen Einbaulagen einsetzbar

- *speed is variable using auto transformers*
- *integrated motor protection*
- *for round duct connection: 150 mm*
- *backward curved impeller*
- *casing made of galvanized sheet steel*
- *suitable for all mounting positions*

## Technische Daten / *Technical data:*

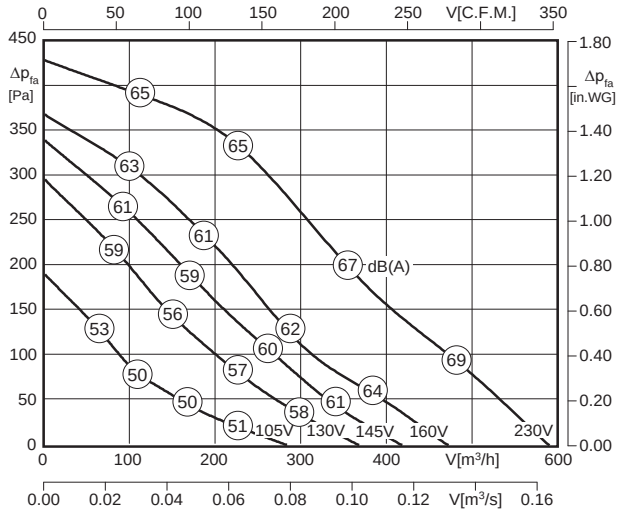


LWA6 ist in der Luftleistungskennlinie dargestellt
*is displayed in air performance curve*

LWA2 = LWA6 - 13 dB

LWA5 = LWA6 + 2 dB

100% ErP ready 2016 according to ecodesign ventilation directive

| Typ / *Type* | Art.-Nr. | U [V] | f [Hz] | P [kW] | $I_N$ [A] | n [min⁻¹] | C [µF] | $t_R$ [°C] | Geräusch* *sound* [dB(A)] | Δ I [%] | $I_a/I_n$ | | | [kg] |
|---|---|---|---|---|---|---|---|---|---|---|---|---|---|---|
| **R 150 L** | F00-15087 | 1~230 | 50 | 0.11 | 0.47 | 2520 | 3 | 60 | 53 / 68 / 66 | - | 1.5 | IP44 | 01.009 | 3.4 |

*) relativer Gesamtsummenpegel: Gehäuse LWA2 / Ansaugseite LWA5 / Ausblasseite LWA6 bei V=0,5 x Vmax
*relative total sound level: Casing LWA2 / Inlet side LWA5 / Outlet side LWA6 at V=0,5 x Vmax*

## Geräusche / *Sound levels:*

| LWArel A-bewertet bei V=0,5*Vmax<br>LWArel A-weighted at V=0,5*Vmax | fM [Hz] | | | | | | |
|---|---|---|---|---|---|---|---|
| | 125 | 250 | 500 | 1K | 2K | 4K | 8K |
| LWA2 [dB(A)] Gehäuse / *casing* | -21 | -19 | -19 | -20 | -23 | -27 | -36 |
| LWA5 [dB(A)] Ansaugseite / *inlet side* | -15 | -7 | -3 | -4 | -4 | -12 | -20 |
| LWA6 [dB(A)] Ausblasseite / *outlet side* | -15 | -7 | -7 | -5 | -7 | -13 | -22 |

## Maße / *Dimensions:* [mm]

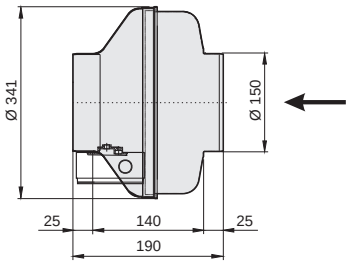


## Schaltbild / *Wiring diagram:*

01.009

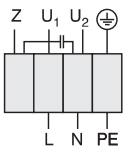


U1 blau / *blue*
U2 schwarz / *black*
Z braun / *brown*
PE gelb-grün / *yellow-green*

## Zubehör / *Accessories:*

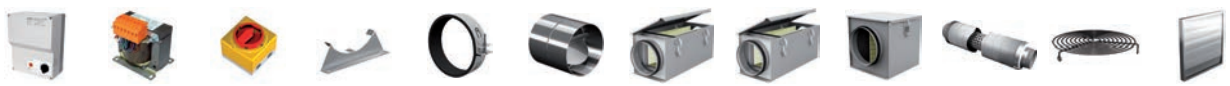

| RE 1,5 | TE 1,5 | GS 4 | MKR | VBM | RSK | TFB (M5) | TFB (F7) | LFB (G4) | RSD | BG | VK |
|---|---|---|---|---|---|---|---|---|---|---|---|
| Art.-Nr. H50-01500 | Art.-Nr. H70-01500 | Art.-Nr. H80-00033 | Art.-Nr. I41-15024 | Art.-Nr. F60-15000 | Art.-Nr. F10-15000 | Art.-Nr. F11-15002 | Art.-Nr. F11-15003 | Art.-Nr. F11-15006 | Art.-Nr. F13-15000 | Art.-Nr. P50-15000 | Art.-Nr. V00-15000 |
| Seite/*Page* 282 | Seite/*Page* 300 | Seite/*Page* 304 | Seite/*Page* 249 | Seite/*Page* 248 | Seite/*Page* 248 | Seite/*Page* 250 | Seite/*Page* 250 | Seite/*Page* 251 | Seite/*Page* 251 | Seite/*Page* 252 | Seite/*Page* 249 |

# Rohrventilator / *Tube Fan*
# Baugröße / *Size*: 150



- transformatorisch steuerbar
- integrierter Motorschutz
- für Rundrohranschluss: 150 mm
- rückwärtsgekrümmtes Laufrad
- Gehäuse aus Kunststoff
- niedriger Geräuschpegel
- absolut korrosionsbeständig
- in allen Einbaulagen einsetzbar

- *speed is variable using auto transformers*
- *integrated motor protection*
- *for round duct connection: 150 mm*
- *backward curved impeller*
- *casing made of plastic*
- *lower noise level*
- *completely corrosion resistant*
- *suitable for all mounting positions*

## Technische Daten / *Technical data:*

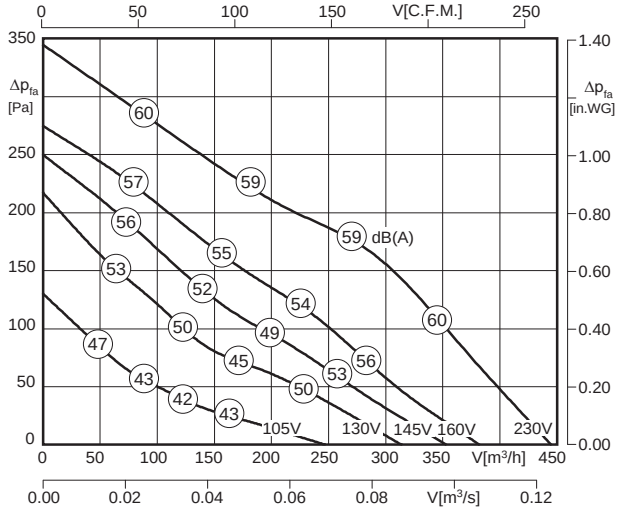


LWA6 ist in der Luftleistungskennlinie dargestellt
*is displayed in air performance curve*

LWA2 = LWA6 - 8 dB

LWA5 = LWA6 + 4 dB

| Typ / *Type* | Art.-Nr. | U [V] | f [Hz] | P [kW] | $I_N$ [A] | n [min⁻¹] | C [µF] | $t_R$ [°C] | Geräusch* *sound* [dB(A)] | Δ I [%] | $I_a/I_n$ | | | [kg] |
|---|---|---|---|---|---|---|---|---|---|---|---|---|---|---|
| **RS 150** | F00-15050 | 1~230 | 50 | 0.07 | 0.30 | 2400 | 2 | 70 | 51 / 63 / 59 | - | 1.5 | IP44 | 01.009 | 3.0 |

*) relativer Gesamtsummenpegel: Gehäuse LWA2 / Ansaugseite LWA5 / Ausblasseite LWA6 bei V=0,5 x $V_{max}$
*relative total sound level: Casing LWA2 / Inlet side LWA5 / Outlet side LWA6 at V=0,5 x $V_{max}$*

## Geräusche / *Sound levels:*

| LWArel A-bewertet bei V=0,5*Vmax<br>LWArel A-weighted at V=0,5*Vmax | fM [Hz] | | | | | | |
|---|---|---|---|---|---|---|---|
| | 125 | 250 | 500 | 1K | 2K | 4K | 8K |
| LWA2 [dB(A)] Gehäuse / *casing* | -24 | -17 | -14 | -14 | -13 | -25 | -34 |
| LWA5 [dB(A)] Ansaugseite / *inlet side* | -17 | -3 | -2 | -2 | -3 | -7 | -16 |
| LWA6 [dB(A)] Ausblasseite / *outlet side* | -20 | -8 | -10 | -6 | -5 | -8 | -18 |

## Maße / *Dimensions:* [mm]

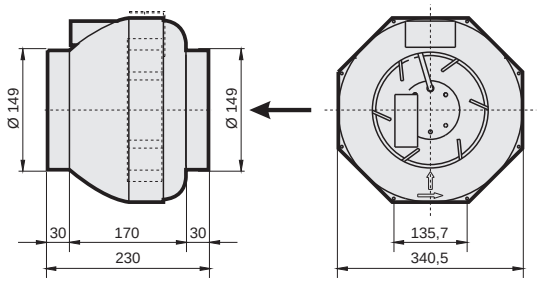


## Schaltbild / *Wiring diagram:*

01.009

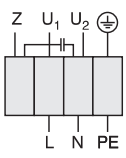


U1 blau / *blue*
U2 schwarz / *black*
Z braun / *brown*
PE gelb-grün / *yellow-green*

## Zubehör / *Accessories:*

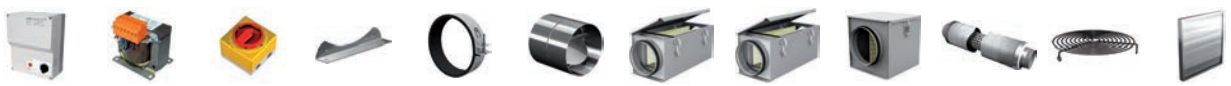

| RE 1,5 | TE 1,5 | GS 4 | HB | VBM | RSK | TFB (M5) | TFB (F7) | LFB (G4) | RSD | BG | VK |
|---|---|---|---|---|---|---|---|---|---|---|---|
| Art.-Nr. H50-01500 | Art.-Nr. H70-01500 | Art.-Nr. H80-00033 | Art.-Nr. S51-34000 | Art.-Nr. F60-15000 | Art.-Nr. F10-15000 | Art.-Nr. F11-15002 | Art.-Nr. F11-15003 | Art.-Nr. F11-15006 | Art.-Nr. F13-15000 | Art.-Nr. P50-15000 | Art.-Nr. V00-15000 |
| Seite/*Page* 282 | Seite/*Page* 300 | Seite/*Page* 304 | Seite/*Page* 250 | Seite/*Page* 248 | Seite/*Page* 248 | Seite/*Page* 250 | Seite/*Page* 250 | Seite/*Page* 251 | Seite/*Page* 251 | Seite/*Page* 252 | Seite/*Page* 249 |



- transformatorisch steuerbar
- integrierter Motorschutz
- für Rundrohranschluss: 160 mm
- rückwärtsgekrümmtes Laufrad
- Gehäuse aus verzinktem Stahlblech
- in allen Einbaulagen einsetzbar

- *speed is variable using auto transformers*
- *integrated motor protection*
- *for round duct connection: 160 mm*
- *backward curved impeller*
- *casing made of galvanized sheet steel*
- *suitable for all mounting positions*

## Technische Daten / *Technical data:*

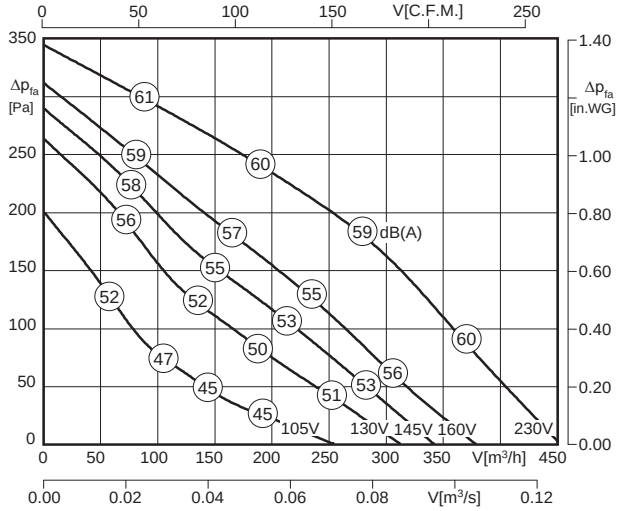


LWA6 ist in der Luftleistungskennlinie dargestellt
*is displayed in air performance curve*

LWA2 = LWA6 - 10 dB

LWA5 = LWA6 + 2 dB

100% ErP ready 2016 according to ecodesign ventilation directive

| Typ / *Type* | Art.-Nr. | U [V] | f [Hz] | P [kW] | $I_N$ [A] | n [min⁻¹] | C [µF] | $t_R$ [°C] | Geräusch* *sound* [dB(A)] | Δ I [%] | $I_a/I_n$ | | | [kg] |
|---|---|---|---|---|---|---|---|---|---|---|---|---|---|---|
| **R 160** | F00-16082 | 1~230 | 50 | 0.07 | 0.30 | 2380 | 2 | 70 | 49 / 61 / 59 | - | 1.5 | IP44 | 01.009 | 3.4 |

*) relativer Gesamtsummenpegel: Gehäuse LWA2 / Ansaugseite LWA5 / Ausblasseite LWA6 bei V=0,5 x Vmax
*relative total sound level: Casing LWA2 / Inlet side LWA5 / Outlet side LWA6 at V=0,5 x Vmax*

## Geräusche / *Sound levels:*

| LWArel A-bewertet bei V=0,5*Vmax<br>LWArel A-weighted at V=0,5*Vmax | fM [Hz] | | | | | | |
|---|---|---|---|---|---|---|---|
| | 125 | 250 | 500 | 1K | 2K | 4K | 8K |
| LWA2 [dB(A)] Gehäuse / *casing* | -25 | -19 | -15 | -16 | -16 | -26 | -33 |
| LWA5 [dB(A)] Ansaugseite / *inlet side* | -17 | -6 | -4 | -4 | -5 | -8 | -15 |
| LWA6 [dB(A)] Ausblasseite / *outlet side* | -23 | -10 | -9 | -6 | -4 | -9 | -19 |

## Maße / *Dimensions:* [mm]

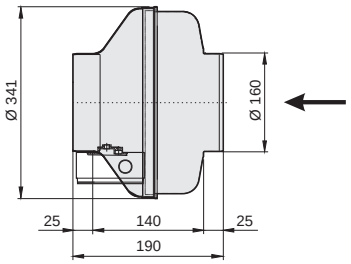


## Schaltbild / *Wiring diagram:*

01.009

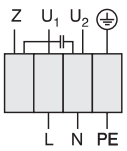


U1 blau / *blue*
U2 schwarz / *black*
Z braun / *brown*
PE gelb-grün / *yellow-green*

## Zubehör / *Accessories:*

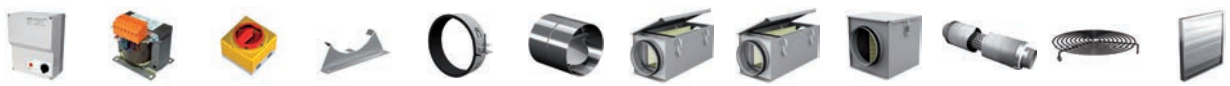

| RE 1,5 | TE 1,5 | GS 4 | MKR | VBM | RSK | TFB (M5) | TFB (F7) | LFB (G4) | RSD | BG | VK |
|---|---|---|---|---|---|---|---|---|---|---|---|
| Art.-Nr. H50-01500 | Art.-Nr. H70-01500 | Art.-Nr. H80-00033 | Art.-Nr. I41-15024 | Art.-Nr. F60-16000 | Art.-Nr. F10-16000 | Art.-Nr. F11-16002 | Art.-Nr. F11-16003 | Art.-Nr. F11-16006 | Art.-Nr. F13-16000 | Art.-Nr. P50-16000 | Art.-Nr. V00-15000 |
| Seite/*Page* 282 | Seite/*Page* 300 | Seite/*Page* 304 | Seite/*Page* 249 | Seite/*Page* 248 | Seite/*Page* 248 | Seite/*Page* 250 | Seite/*Page* 250 | Seite/*Page* 251 | Seite/*Page* 251 | Seite/*Page* 252 | Seite/*Page* 249 |

# Rohrventilator / *Tube Fan*
# Baugröße / *Size*: 160



- transformatorisch steuerbar
- integrierter Motorschutz
- für Rundrohranschluss: 160 mm
- rückwärtsgekrümmtes Laufrad
- Gehäuse aus verzinktem Stahlblech
- in allen Einbaulagen einsetzbar

- *speed is variable using auto transformers*
- *integrated motor protection*
- *for round duct connection: 160 mm*
- *backward curved impeller*
- *casing made of galvanized sheet steel*
- *suitable for all mounting positions*

## Technische Daten / *Technical data:*

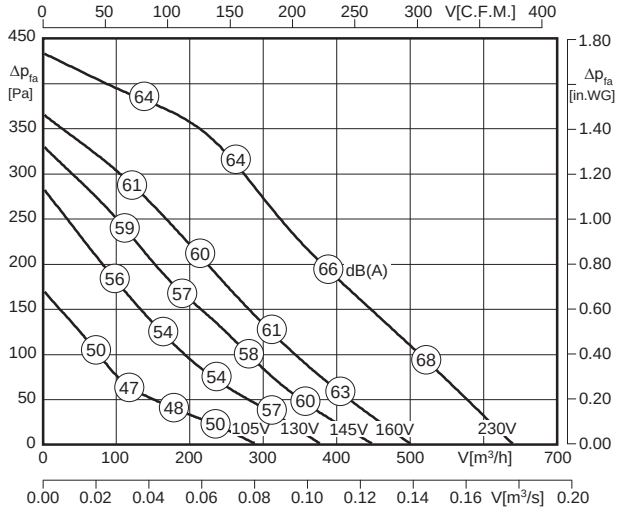


LWA6 ist in der Luftleistungskennlinie dargestellt
*is displayed in air performance curve*

LWA2 = LWA6 - 13 dB

LWA5 = LWA6 + 2 dB

| Typ / *Type* | Art.-Nr. | U [V] | f [Hz] | P [kW] | $I_N$ [A] | n [min⁻¹] | C [µF] | $t_R$ [°C] | Geräusch* *sound* [dB(A)] | Δ I [%] | $I_a/I_n$ | ⚠ | ✱ | [kg] |
|---|---|---|---|---|---|---|---|---|---|---|---|---|---|---|
| **R 160 L** | F00-16087 | 1~230 | 50 | 0.11 | 0.47 | 2500 | 3 | 60 | 53 / 68 / 66 | - | 1.5 | IP44 | 01.009 | 3.4 |

*) relativer Gesamtsummenpegel: Gehäuse LWA2 / Ansaugseite LWA5 / Ausblasseite LWA6 bei V=0,5 x $V_{max}$
*relative total sound level: Casing LWA2 / Inlet side LWA5 / Outlet side LWA6 at V=0,5 x $V_{max}$*

## Geräusche / *Sound levels:*

| LWArel A-bewertet bei V=0,5*Vmax<br>LWArel A-weighted at V=0,5*Vmax | fM [Hz] | | | | | | |
|---|---|---|---|---|---|---|---|
| | 125 | 250 | 500 | 1K | 2K | 4K | 8K |
| LWA2 [dB(A)] Gehäuse / *casing* | -21 | -19 | -19 | -20 | -23 | -27 | -36 |
| LWA5 [dB(A)] Ansaugseite / *inlet side* | -15 | -7 | -3 | -4 | -4 | -12 | -20 |
| LWA6 [dB(A)] Ausblasseite / *outlet side* | -15 | -7 | -7 | -5 | -7 | -13 | -22 |

## Maße / *Dimensions:* [mm]

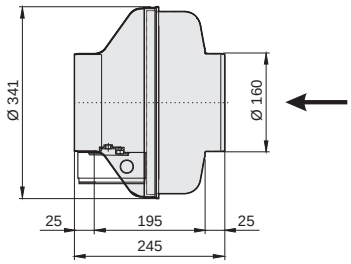


## Schaltbild / *Wiring diagram:*

01.009

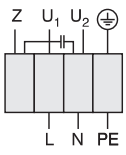


U1 blau / *blue*
U2 schwarz / *black*
Z braun / *brown*
PE gelb-grün / *yellow-green*

## Zubehör / *Accessories:*

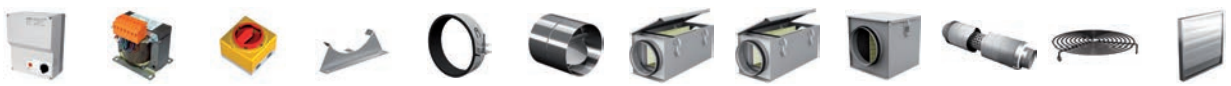

| RE 1,5 | TE 1,5 | GS 4 | MKR | VBM | RSK | TFB (M5) | TFB (F7) | LFB (G4) | RSD | BG | VK |
|---|---|---|---|---|---|---|---|---|---|---|---|
| Art.-Nr. H50-01500 | Art.-Nr. H70-01500 | Art.-Nr. H80-00033 | Art.-Nr. I41-15024 | Art.-Nr. F60-16000 | Art.-Nr. F10-16000 | Art.-Nr. F11-16002 | Art.-Nr. F11-16003 | Art.-Nr. F11-16006 | Art.-Nr. F13-16000 | Art.-Nr. P50-16000 | Art.-Nr. V00-15000 |
| Seite/*Page* 282 | Seite/*Page* 300 | Seite/*Page* 304 | Seite/*Page* 249 | Seite/*Page* 248 | Seite/*Page* 248 | Seite/*Page* 250 | Seite/*Page* 250 | Seite/*Page* 251 | Seite/*Page* 251 | Seite/*Page* 252 | Seite/*Page* 249 |



- transformatorisch steuerbar
- integrierter Motorschutz
- für Rundrohranschluss: 160 mm
- rückwärtsgekrümmtes Laufrad
- Gehäuse aus Kunststoff
- niedriger Geräuschpegel
- absolut korrosionsbeständig
- in allen Einbaulagen einsetzbar

- *speed is variable using auto transformers*
- *integrated motor protection*
- *for round duct connection: 160 mm*
- *backward curved impeller*
- *casing made of plastic*
- *lower noise level*
- *completely corrosion resistant*
- *suitable for all mounting positions*

## Technische Daten / *Technical data:*

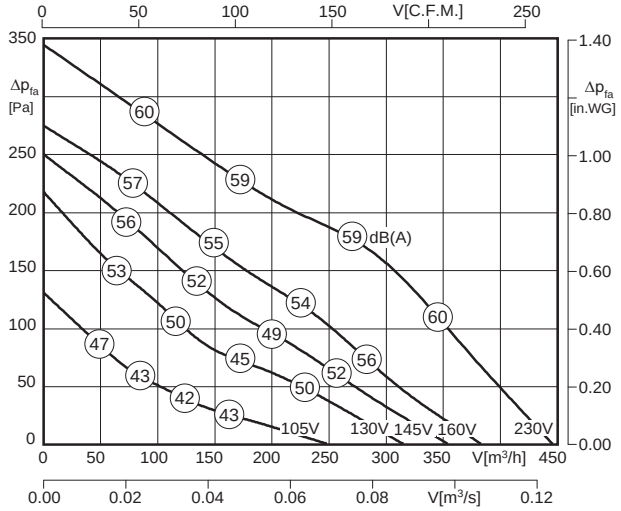


LWA6 ist in der Luftleistungskennlinie dargestellt
*is displayed in air performance curve*

LWA2 = LWA6 - 8 dB

LWA5 = LWA6 + 4 dB

100% ErP ready 2016 according to ecodesign ventilation directive

| Typ / *Type* | Art.-Nr. | U [V] | f [Hz] | P [kW] | $I_N$ [A] | n [min⁻¹] | C [µF] | $t_R$ [°C] | Geräusch* *sound* [dB(A)] | Δ I [%] | $I_a/I_n$ | | | [kg] |
|---|---|---|---|---|---|---|---|---|---|---|---|---|---|---|
| **RS 160** | F00-16051 | 1~230 | 50 | 0.07 | 0.30 | 2400 | 2 | 70 | 51 / 63 / 59 | - | 1.5 | IP44 | 01.009 | 3.0 |

*) relativer Gesamtsummenpegel: Gehäuse LWA2 / Ansaugseite LWA5 / Ausblasseite LWA6 bei V=0,5 x Vmax
*relative total sound level: Casing LWA2 / Inlet side LWA5 / Outlet side LWA6 at V=0,5 x Vmax*

## Geräusche / *Sound levels:*

| LWArel A-bewertet bei V=0,5*Vmax<br>LWArel A-weighted at V=0,5*Vmax | fM [Hz] | | | | | | |
|---|---|---|---|---|---|---|---|
| | 125 | 250 | 500 | 1K | 2K | 4K | 8K |
| LWA2 [dB(A)] Gehäuse / *casing* | -24 | -17 | -14 | -14 | -13 | -25 | -34 |
| LWA5 [dB(A)] Ansaugseite / *inlet side* | -17 | -3 | -2 | -2 | -3 | -7 | -16 |
| LWA6 [dB(A)] Ausblasseite / *outlet side* | -20 | -8 | -10 | -6 | -5 | -8 | -18 |

## Maße / *Dimensions:* [mm]

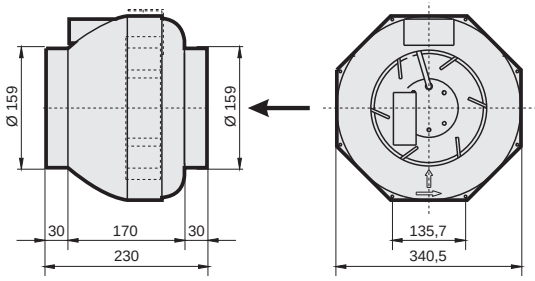


## Schaltbild / *Wiring diagram:*

01.009

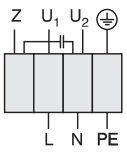


U1 blau / *blue*
U2 schwarz / *black*
Z braun / *brown*
PE gelb-grün / *yellow-green*

## Zubehör / *Accessories:*

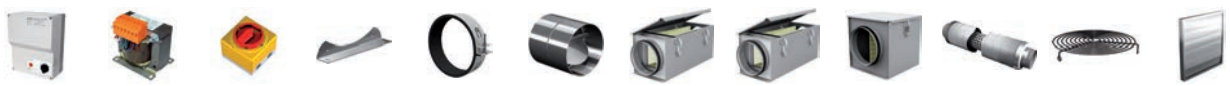

| RE 1,5 | TE 1,5 | GS 4 | HB | VBM | RSK | TFB (M5) | TFB (F7) | LFB (G4) | RSD | BG | VK |
|---|---|---|---|---|---|---|---|---|---|---|---|
| Art.-Nr. H50-01500 | Art.-Nr. H70-01500 | Art.-Nr. H80-00033 | Art.-Nr. S51-34000 | Art.-Nr. F60-16000 | Art.-Nr. F10-16000 | Art.-Nr. F11-16002 | Art.-Nr. F11-16003 | Art.-Nr. F11-16006 | Art.-Nr. F13-16000 | Art.-Nr. P50-16000 | Art.-Nr. V00-15000 |
| Seite/*Page* 282 | Seite/*Page* 300 | Seite/*Page* 304 | Seite/*Page* 250 | Seite/*Page* 248 | Seite/*Page* 248 | Seite/*Page* 250 | Seite/*Page* 250 | Seite/*Page* 251 | Seite/*Page* 251 | Seite/*Page* 252 | Seite/*Page* 249 |

# Rohrventilator / *Tube Fan*
# Baugröße / *Size*: 160



- transformatorisch steuerbar
- integrierter Motorschutz
- für Rundrohranschluss: 160 mm
- rückwärtsgekrümmtes Laufrad
- Gehäuse aus Kunststoff
- niedriger Geräuschpegel
- absolut korrosionsbeständig
- in allen Einbaulagen einsetzbar

- *speed is variable using auto transformers*
- *integrated motor protection*
- *for round duct connection: 160 mm*
- *backward curved impeller*
- *casing made of plastic*
- *lower noise level*
- *completely corrosion resistant*
- *suitable for all mounting positions*

## Technische Daten / *Technical data:*

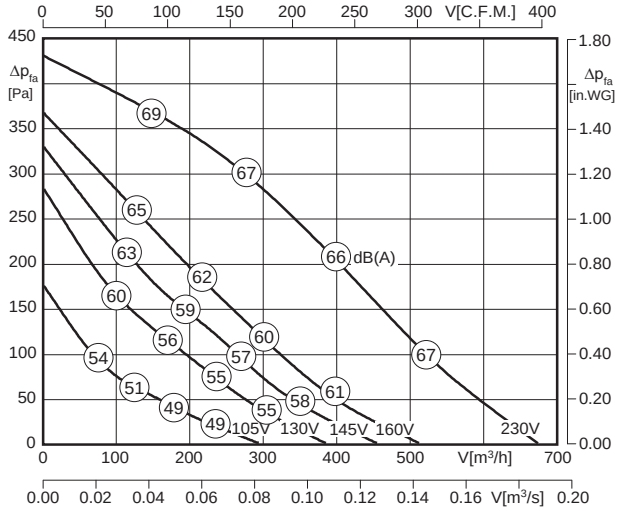


LWA6 ist in der Luftleistungskennlinie dargestellt
*is displayed in air performance curve*

LWA2 = LWA6 - 11 dB

LWA5 = LWA6 + 2 dB

100% ErP ready 2016 according to ecodesign ventilation directive

| Typ / *Type* | Art.-Nr. | U [V] | f [Hz] | P [kW] | $I_N$ [A] | n [min⁻¹] | C [µF] | $t_R$ [°C] | Geräusch* *sound* [dB(A)] | Δ I [%] | $I_a/I_n$ | | | [kg] |
|---|---|---|---|---|---|---|---|---|---|---|---|---|---|---|
| **RS 160 L** | F00-16060 | 1~230 | 50 | 0.115 | 0.49 | 2440 | 3 | 50 | 55 / 68 / 66 | - | 1.5 | IP44 | 01.009 | 3.2 |

*) relativer Gesamtsummenpegel: Gehäuse LWA2 / Ansaugseite LWA5 / Ausblasseite LWA6 bei V=0,5 x $V_{max}$
*relative total sound level: Casing LWA2 / Inlet side LWA5 / Outlet side LWA6 at V=0,5 x $V_{max}$*

## Geräusche / *Sound levels:*

| LWArel A-bewertet bei V=0,5*Vmax<br>LWArel A-weighted at V=0,5*Vmax | fM [Hz] | | | | | | |
|---|---|---|---|---|---|---|---|
| | 125 | 250 | 500 | 1K | 2K | 4K | 8K |
| LWA2 [dB(A)] Gehäuse / *casing* | -25 | -23 | -15 | -16 | -19 | -27 | -36 |
| LWA5 [dB(A)] Ansaugseite / *inlet side* | -21 | -8 | -5 | -3 | -4 | -7 | -16 |
| LWA6 [dB(A)] Ausblasseite / *outlet side* | -23 | -11 | -11 | -6 | -4 | -8 | -16 |

## Maße / *Dimensions:* [mm]

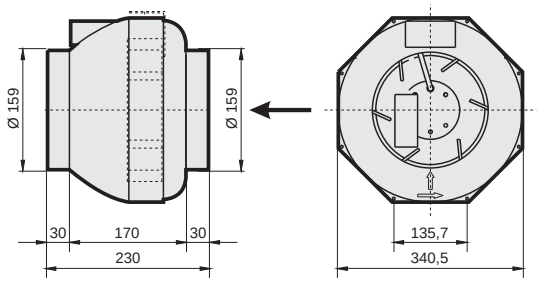


## Schaltbild / *Wiring diagram:*

01.009

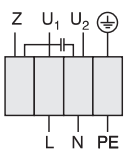


U1 blau / *blue*
U2 schwarz / *black*
Z braun / *brown*
PE gelb-grün / *yellow-green*

## Zubehör / *Accessories:*

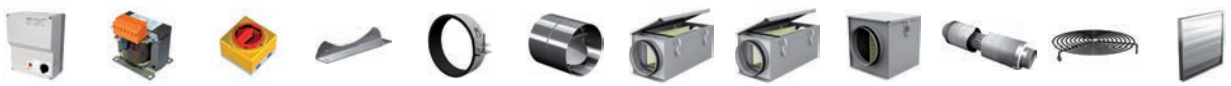

| RE 1,5 | TE 1,5 | GS 4 | HB | VBM | RSK | TFB (M5) | TFB (F7) | LFB (G4) | RSD | BG | VK |
|---|---|---|---|---|---|---|---|---|---|---|---|
| Art.-Nr. H50-01500 | Art.-Nr. H70-01500 | Art.-Nr. H80-00033 | Art.-Nr. S51-34000 | Art.-Nr. F60-16000 | Art.-Nr. F10-16000 | Art.-Nr. F11-16002 | Art.-Nr. F11-16003 | Art.-Nr. F11-16006 | Art.-Nr. F13-16000 | Art.-Nr. P50-16000 | Art.-Nr. V00-15000 |
| Seite/*Page* 282 | Seite/*Page* 300 | Seite/*Page* 304 | Seite/*Page* 250 | Seite/*Page* 248 | Seite/*Page* 248 | Seite/*Page* 250 | Seite/*Page* 250 | Seite/*Page* 251 | Seite/*Page* 251 | Seite/*Page* 252 | Seite/*Page* 249 |



- transformatorisch steuerbar
- integrierter Motorschutz
- für Rundrohranschluss: 200 mm
- rückwärtsgekrümmtes Laufrad
- Gehäuse aus verzinktem Stahlblech
- in allen Einbaulagen einsetzbar

- *speed is variable using auto transformers*
- *integrated motor protection*
- *for round duct connection: 200 mm*
- *backward curved impeller*
- *casing made of galvanized sheet steel*
- *suitable for all mounting positions*

## Technische Daten / *Technical data:*

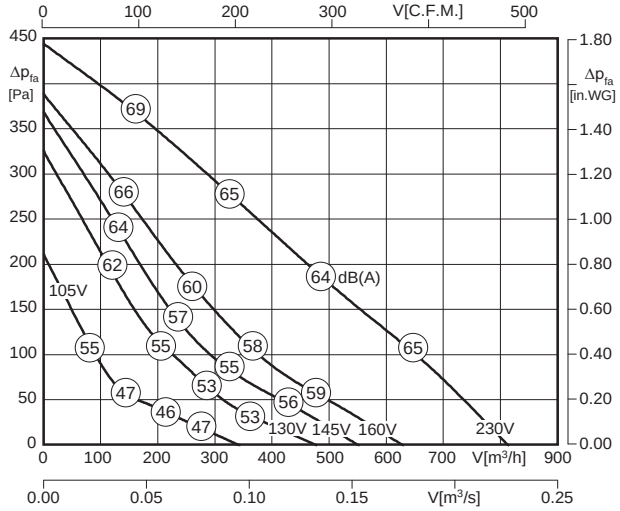


LWA6 ist in der Luftleistungskennlinie dargestellt
*is displayed in air performance curve*

LWA2 = LWA6 - 13 dB

LWA5 = LWA6 + 2 dB

100% ErP ready 2016 according to ecodesign ventilation directive

| Typ / *Type* | Art.-Nr. | U [V] | f [Hz] | P [kW] | $I_N$ [A] | n [min⁻¹] | C [µF] | $t_R$ [°C] | Geräusch* *sound* [dB(A)] | Δ I [%] | $I_a/I_n$ | | | [kg] |
|---|---|---|---|---|---|---|---|---|---|---|---|---|---|---|
| R 200 | F00-20082 | 1~230 | 50 | 0.12 | 0.50 | 2430 | 3 | 70 | 51 / 66 / 64 | 8 | 1.5 | IP44 | 01.009 | 3.7 |

*) relativer Gesamtsummenpegel: Gehäuse LWA2 / Ansaugseite LWA5 / Ausblasseite LWA6 bei V=0,5 x Vmax
*relative total sound level: Casing LWA2 / Inlet side LWA5 / Outlet side LWA6 at V=0,5 x Vmax*

## Geräusche / *Sound levels:*

| LWArel A-bewertet bei V=0,5*Vmax<br>LWArel A-weighted at V=0,5*Vmax | fM [Hz] | | | | | | |
|---|---|---|---|---|---|---|---|
| | 125 | 250 | 500 | 1K | 2K | 4K | 8K |
| LWA2 [dB(A)] Gehäuse / *casing* | -27 | -19 | -20 | -19 | -19 | -27 | -36 |
| LWA5 [dB(A)] Ansaugseite / *inlet side* | -20 | -7 | -5 | -4 | -3 | -8 | -17 |
| LWA6 [dB(A)] Ausblasseite / *outlet side* | -22 | -11 | -11 | -5 | -4 | -10 | -17 |

## Maße / *Dimensions:* [mm]

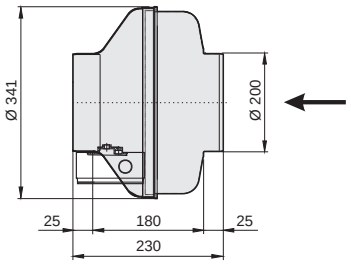


## Schaltbild / *Wiring diagram:*

01.009

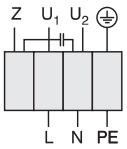


U1 blau / *blue*
U2 schwarz / *black*
Z braun / *brown*
PE gelb-grün / *yellow-green*

## Zubehör / *Accessories:*

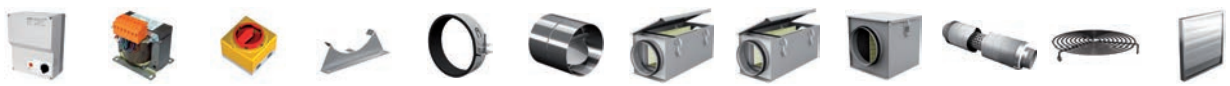

| RE 1,5 | TE 1,5 | GS 4 | MKR | VBM | RSK | TFB (M5) | TFB (F7) | LFB (G4) | RSD | BG | VK |
|---|---|---|---|---|---|---|---|---|---|---|---|
| Art.-Nr. H50-01500 | Art.-Nr. H70-01500 | Art.-Nr. H80-00033 | Art.-Nr. I41-15024 | Art.-Nr. F60-20000 | Art.-Nr. F10-20000 | Art.-Nr. F11-20002 | Art.-Nr. F11-20003 | Art.-Nr. F11-20006 | Art.-Nr. F13-20000 | Art.-Nr. P50-20000 | Art.-Nr. V00-20000 |
| Seite/*Page* 282 | Seite/*Page* 300 | Seite/*Page* 304 | Seite/*Page* 249 | Seite/*Page* 248 | Seite/*Page* 248 | Seite/*Page* 250 | Seite/*Page* 250 | Seite/*Page* 251 | Seite/*Page* 251 | Seite/*Page* 252 | Seite/*Page* 249 |

# Rohrventilator / *Tube Fan*
# Baugröße / *Size*: 200



- transformatorisch steuerbar
- integrierter Motorschutz
- für Rundrohranschluss: 200 mm
- rückwärtsgekrümmtes Laufrad
- Gehäuse aus Kunststoff
- niedriger Geräuschpegel
- absolut korrosionsbeständig
- in allen Einbaulagen einsetzbar

- *speed is variable using auto transformers*
- *integrated motor protection*
- *for round duct connection: 200 mm*
- *backward curved impeller*
- *casing made of plastic*
- *lower noise level*
- *completely corrosion resistant*
- *suitable for all mounting positions*

## Technische Daten / *Technical data:*

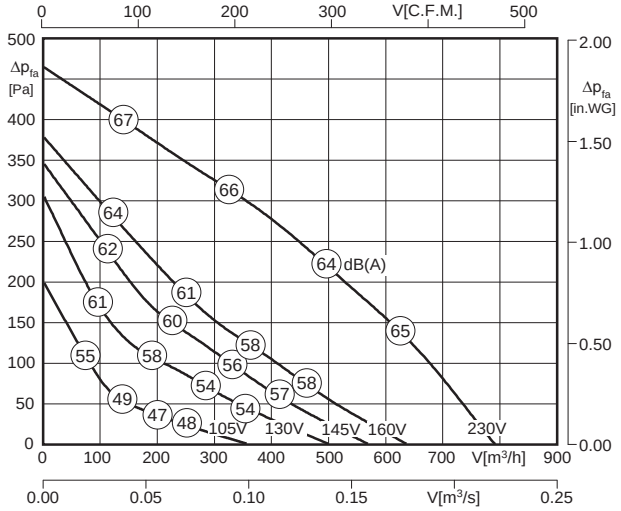


LWA6 ist in der Luftleistungskennlinie dargestellt
*is displayed in air performance curve*

LWA2 = LWA6 - 13 dB

LWA5 = LWA6 + 1 dB

| Typ / *Type* | Art.-Nr. | U [V] | f [Hz] | P [kW] | $I_N$ [A] | n [min⁻¹] | C [µF] | $t_R$ [°C] | Geräusch* *sound* [dB(A)] | Δ I [%] | $I_a/I_n$ | ⚠ | ✱ | [kg] |
|---|---|---|---|---|---|---|---|---|---|---|---|---|---|---|
| **RS 200** | F00-20051 | 1~230 | 50 | 0.115 | 0.50 | 2395 | 3 | 50 | 52 / 66 / 65 | 2 | 1.5 | IP44 | 01.009 | 3.4 |

*) relativer Gesamtsummenpegel: Gehäuse LWA2 / Ansaugseite LWA5 / Ausblasseite LWA6 bei V=0,5 x Vmax
*relative total sound level: Casing LWA2 / Inlet side LWA5 / Outlet side LWA6 at V=0,5 x Vmax*

## Geräusche / *Sound levels:*

| LWArel A-bewertet bei V=0,5*Vmax<br>LWArel A-weighted at V=0,5*Vmax | fM [Hz] | | | | | | |
|---|---|---|---|---|---|---|---|
| | 125 | 250 | 500 | 1K | 2K | 4K | 8K |
| LWA2 [dB(A)] Gehäuse / *casing* | -27 | -20 | -20 | -19 | -19 | -25 | -35 |
| LWA5 [dB(A)] Ansaugseite / *inlet side* | -20 | -9 | -6 | -4 | -4 | -9 | -19 |
| LWA6 [dB(A)] Ausblasseite / *outlet side* | -20 | -9 | -11 | -6 | -4 | -9 | -18 |

## Maße / *Dimensions:* [mm]

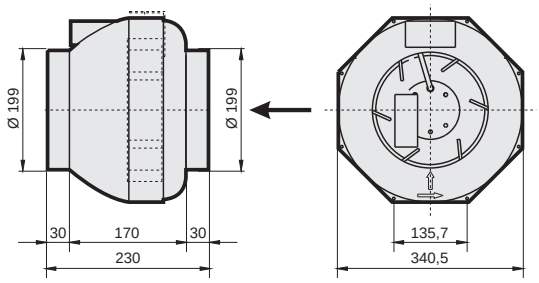


## Schaltbild / *Wiring diagram:*

01.009

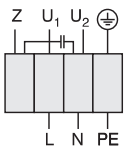


U1 blau / *blue*
U2 schwarz / *black*
Z braun / *brown*
PE gelb-grün / *yellow-green*

## Zubehör / *Accessories:*

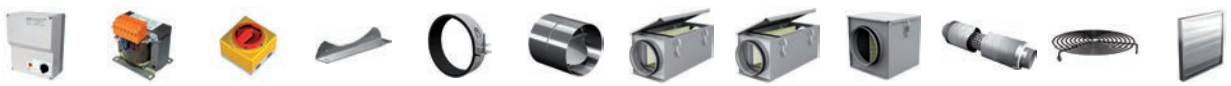

| RE 1,5 | TE 1,5 | GS 4 | HB | VBM | RSK | TFB (M5) | TFB (F7) | LFB (G4) | RSD | BG | VK |
|---|---|---|---|---|---|---|---|---|---|---|---|
| Art.-Nr. H50-01500 | Art.-Nr. H70-01500 | Art.-Nr. H80-00033 | Art.-Nr. S51-34000 | Art.-Nr. F60-20000 | Art.-Nr. F10-20000 | Art.-Nr. F11-20002 | Art.-Nr. F11-20003 | Art.-Nr. F11-20006 | Art.-Nr. F13-20000 | Art.-Nr. P50-20000 | Art.-Nr. V00-20000 |
| Seite/*Page* 282 | Seite/*Page* 300 | Seite/*Page* 304 | Seite/*Page* 250 | Seite/*Page* 248 | Seite/*Page* 248 | Seite/*Page* 250 | Seite/*Page* 250 | Seite/*Page* 251 | Seite/*Page* 251 | Seite/*Page* 252 | Seite/*Page* 249 |



- transformatorisch steuerbar
- integrierter Motorschutz
- für Rundrohranschluss: 250 mm
- rückwärtsgekrümmtes Laufrad
- Gehäuse aus verzinktem Stahlblech
- in allen Einbaulagen einsetzbar

- *speed is variable using auto transformers*
- *integrated motor protection*
- *for round duct connection: 250 mm*
- *backward curved impeller*
- *casing made of galvanized sheet steel*
- *suitable for all mounting positions*

## Technische Daten / *Technical data:*

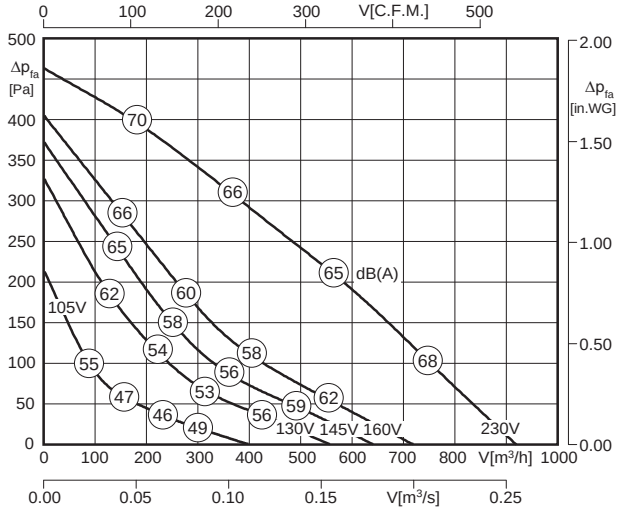


LWA6 ist in der Luftleistungskennlinie dargestellt
*is displayed in air performance curve*

LWA2 = LWA6 - 13 dB

LWA5 = LWA6

100% ErP ready 2016 according to ecodesign ventilation directive

| Typ / *Type* | Art.-Nr. | U [V] | f [Hz] | P [kW] | $I_N$ [A] | n [min⁻¹] | C [µF] | $t_R$ [°C] | Geräusch* *sound* [dB(A)] | Δ I [%] | $I_a/I_n$ | | | [kg] |
|---|---|---|---|---|---|---|---|---|---|---|---|---|---|---|
| **R 250** | F00-25082 | 1~230 | 50 | 0.12 | 0.50 | 2400 | 3 | 70 | 52 / 65 / 65 | 8 | 1.5 | IP44 | 01.009 | 3.7 |

*) relativer Gesamtsummenpegel: Gehäuse LWA2 / Ansaugseite LWA5 / Ausblasseite LWA6 bei V=0,5 x Vmax
*relative total sound level: Casing LWA2 / Inlet side LWA5 / Outlet side LWA6 at V=0,5 x Vmax*

## Geräusche / *Sound levels:*

| LWArel A-bewertet bei V=0,5*Vmax<br>LWArel A-weighted at V=0,5*Vmax | fM [Hz] | | | | | | |
|---|---|---|---|---|---|---|---|
| | 125 | 250 | 500 | 1K | 2K | 4K | 8K |
| LWA2 [dB(A)] Gehäuse / *casing* | -25 | -18 | -20 | -18 | -24 | -29 | -38 |
| LWA5 [dB(A)] Ansaugseite / *inlet side* | -21 | -10 | -6 | -6 | -5 | -12 | -19 |
| LWA6 [dB(A)] Ausblasseite / *outlet side* | -20 | -9 | -7 | -6 | -5 | -10 | -18 |

## Maße / *Dimensions:* [mm]

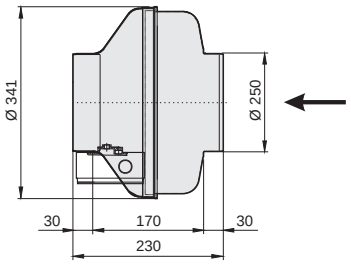


## Schaltbild / *Wiring diagram:*

01.009

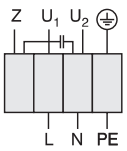


U1 blau / *blue*
U2 schwarz / *black*
Z braun / *brown*
PE gelb-grün / *yellow-green*

## Zubehör / *Accessories:*

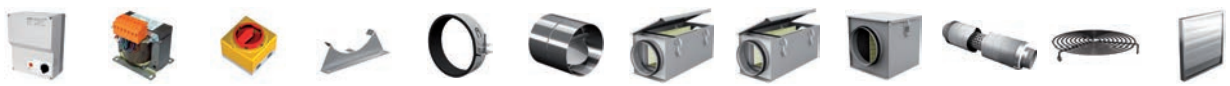

| RE 1,5 | TE 1,5 | GS 4 | MKR | VBM | RSK | TFB (M5) | TFB (F7) | LFB (G4) | RSD | BG | VK |
|---|---|---|---|---|---|---|---|---|---|---|---|
| Art.-Nr. H50-01500 | Art.-Nr. H70-01500 | Art.-Nr. H80-00033 | Art.-Nr. I41-15024 | Art.-Nr. F60-25000 | Art.-Nr. F10-25000 | Art.-Nr. F11-25002 | Art.-Nr. F11-25003 | Art.-Nr. F11-25006 | Art.-Nr. F13-25000 | Art.-Nr. P50-25000 | Art.-Nr. V00-25000 |
| Seite/*Page* 282 | Seite/*Page* 300 | Seite/*Page* 304 | Seite/*Page* 249 | Seite/*Page* 248 | Seite/*Page* 248 | Seite/*Page* 250 | Seite/*Page* 250 | Seite/*Page* 251 | Seite/*Page* 251 | Seite/*Page* 252 | Seite/*Page* 249 |

# Rohrventilator / *Tube Fan*
# Baugröße / *Size*: 250



- transformatorisch steuerbar
- integrierter Motorschutz
- für Rundrohranschluss: 250 mm
- rückwärtsgekrümmtes Laufrad
- Gehäuse aus verzinktem Stahlblech
- in allen Einbaulagen einsetzbar

- *speed is variable using auto transformers*
- *integrated motor protection*
- *for round duct connection: 250 mm*
- *backward curved impeller*
- *casing made of galvanized sheet steel*
- *suitable for all mounting positions*

## Technische Daten / *Technical data:*

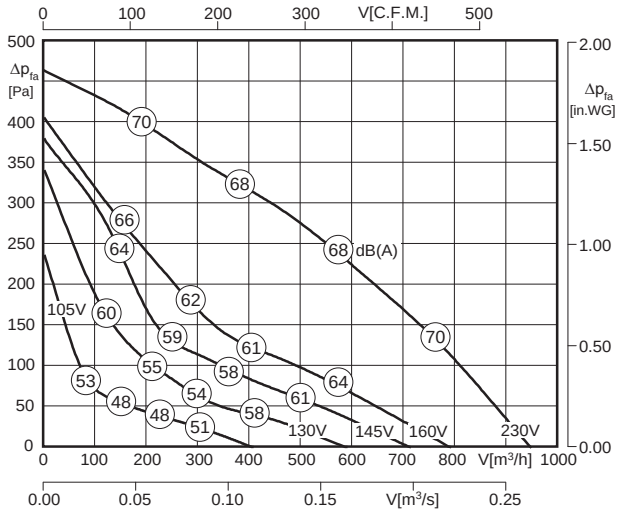


LWA6 ist in der Luftleistungskennlinie dargestellt
*is displayed in air performance curve*

LWA2 = LWA6 - 13 dB

LWA5 = LWA6 + 3 dB

| Typ / *Type* | Art.-Nr. | U [V] | f [Hz] | P [kW] | $I_N$ [A] | n [min⁻¹] | C [µF] | $t_R$ [°C] | Geräusch* *sound* [dB(A)] | Δ I [%] | $I_a/I_n$ | ⚠ | ✱ | [kg] |
|---|---|---|---|---|---|---|---|---|---|---|---|---|---|---|
| **R 250 L.3DF** | F00-25089 | 1~230 | 50 | 0.12 | 0.53 | 2485 | 4 | 70 | 55 / 71 / 68 | - | 1.8 | IP44 | 01.009 | 4.2 |

*) relativer Gesamtsummenpegel: Gehäuse LWA2 / Ansaugseite LWA5 / Ausblasseite LWA6 bei V=0,5 x Vmax
*relative total sound level: Casing LWA2 / Inlet side LWA5 / Outlet side LWA6 at V=0,5 x Vmax*

## Geräusche / *Sound levels:*

| LWArel A-bewertet bei V=0,5*Vmax<br>LWArel A-weighted at V=0,5*Vmax | fM [Hz] | | | | | | |
|---|---|---|---|---|---|---|---|
| | 125 | 250 | 500 | 1K | 2K | 4K | 8K |
| LWA2 [dB(A)] Gehäuse / *casing* | -27 | -24 | -19 | -22 | -24 | -26 | -36 |
| LWA5 [dB(A)] Ansaugseite / *inlet side* | -24 | -7 | -5 | -2 | -3 | -5 | -15 |
| LWA6 [dB(A)] Ausblasseite / *outlet side* | -22 | -8 | -8 | -7 | -5 | -9 | -15 |

## Maße / *Dimensions:* [mm]

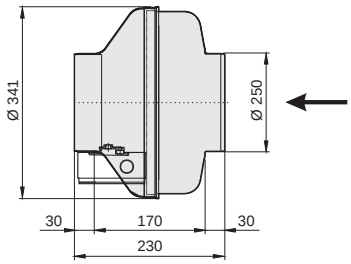


## Schaltbild / *Wiring diagram:*

01.009

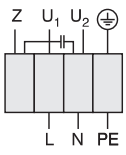


U1 blau / *blue*
U2 schwarz / *black*
Z braun / *brown*
PE gelb-grün / *yellow-green*

## Zubehör / *Accessories:*

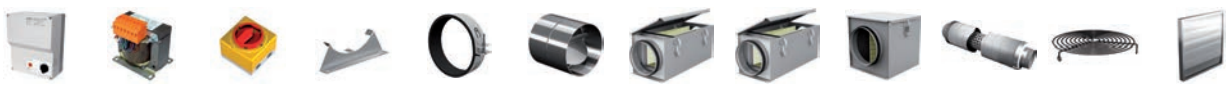

| RE 1,5 | TE 1,5 | GS 4 | MKR | VBM | RSK | TFB (M5) | TFB (F7) | LFB (G4) | RSD | BG | VK |
|---|---|---|---|---|---|---|---|---|---|---|---|
| Art.-Nr. H50-01500 | Art.-Nr. H70-01500 | Art.-Nr. H80-00033 | Art.-Nr. I41-15024 | Art.-Nr. F60-25000 | Art.-Nr. F10-25000 | Art.-Nr. F11-25002 | Art.-Nr. F11-25003 | Art.-Nr. F11-25006 | Art.-Nr. F13-25000 | Art.-Nr. P50-25000 | Art.-Nr. V00-25000 |
| Seite/*Page* 282 | Seite/*Page* 300 | Seite/*Page* 304 | Seite/*Page* 249 | Seite/*Page* 248 | Seite/*Page* 248 | Seite/*Page* 250 | Seite/*Page* 250 | Seite/*Page* 251 | Seite/*Page* 251 | Seite/*Page* 252 | Seite/*Page* 249 |



- transformatorisch steuerbar
- integrierter Motorschutz
- für Rundrohranschluss: 250 mm
- rückwärtsgekrümmtes Laufrad
- Gehäuse aus Kunststoff
- niedriger Geräuschpegel
- absolut korrosionsbeständig
- in allen Einbaulagen einsetzbar

- *speed is variable using auto transformers*
- *integrated motor protection*
- *for round duct connection: 250 mm*
- *backward curved impeller*
- *casing made of plastic*
- *lower noise level*
- *completely corrosion resistant*
- *suitable for all mounting positions*

## Technische Daten / *Technical data:*

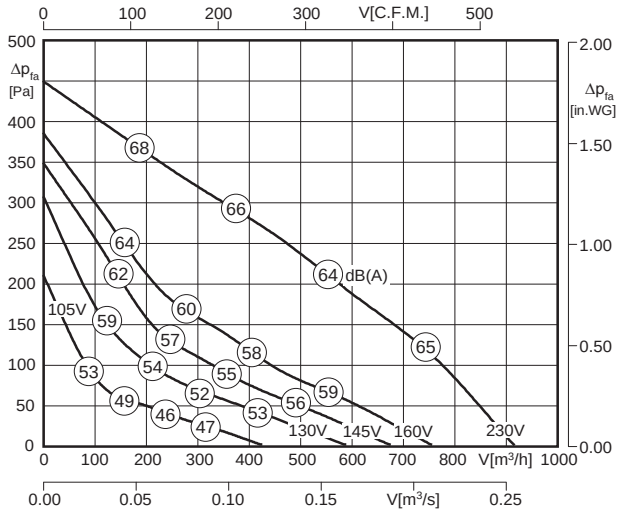


LWA6 ist in der Luftleistungskennlinie dargestellt
*is displayed in air performance curve*

LWA2 = LWA6 - 13 dB

LWA5 = LWA6 + 1 dB

100% ErP ready 2016 according to ecodesign ventilation directive

| Typ / *Type* | Art.-Nr. | U [V] | f [Hz] | P [kW] | $I_N$ [A] | n [min⁻¹] | C [µF] | $t_R$ [°C] | Geräusch* *sound* [dB(A)] | Δ I [%] | $I_a/I_n$ | | | [kg] |
|---|---|---|---|---|---|---|---|---|---|---|---|---|---|---|
| **RS 250** | F00-25051 | 1~230 | 50 | 0.115 | 0.50 | 2450 | 3 | 50 | 51 / 65 / 64 | - | 1.5 | IP44 | 01.009 | 3.4 |

*) relativer Gesamtsummenpegel: Gehäuse LWA2 / Ansaugseite LWA5 / Ausblasseite LWA6 bei V=0,5 x Vmax
*relative total sound level: Casing LWA2 / Inlet side LWA5 / Outlet side LWA6 at V=0,5 x Vmax*

## Geräusche / *Sound levels:*

| LWArel A-bewertet bei V=0,5*Vmax<br>LWArel A-weighted at V=0,5*Vmax | fM [Hz] | | | | | | |
|---|---|---|---|---|---|---|---|
| | 125 | 250 | 500 | 1K | 2K | 4K | 8K |
| LWA2 [dB(A)] Gehäuse / *casing* | -27 | -20 | -20 | -19 | -19 | -25 | -35 |
| LWA5 [dB(A)] Ansaugseite / *inlet side* | -19 | -9 | -6 | -4 | -4 | -9 | -19 |
| LWA6 [dB(A)] Ausblasseite / *outlet side* | -20 | -9 | -11 | -6 | -4 | -9 | -20 |

## Maße / *Dimensions:* [mm]

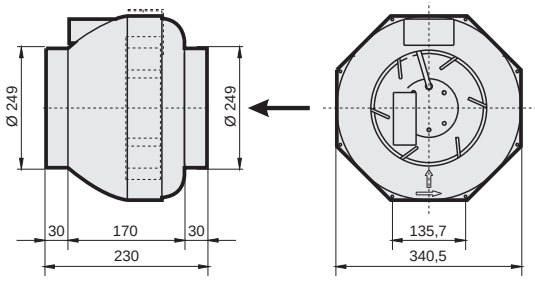


## Schaltbild / *Wiring diagram:*

01.009

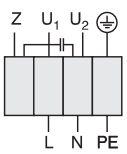


U1 blau / *blue*
U2 schwarz / *black*
Z braun / *brown*
PE gelb-grün / *yellow-green*

## Zubehör / *Accessories:*

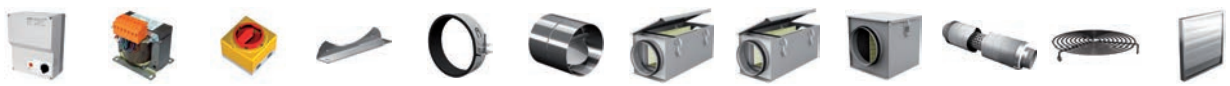

| RE 1,5 | TE 1,5 | GS 4 | HB | VBM | RSK | TFB (M5) | TFB (F7) | LFB (G4) | RSD | BG | VK |
|---|---|---|---|---|---|---|---|---|---|---|---|
| Art.-Nr. H50-01500 | Art.-Nr. H70-01500 | Art.-Nr. H80-00033 | Art.-Nr. S51-34000 | Art.-Nr. F60-25000 | Art.-Nr. F10-25000 | Art.-Nr. F11-25002 | Art.-Nr. F11-25003 | Art.-Nr. F11-25006 | Art.-Nr. F13-25000 | Art.-Nr. P50-25000 | Art.-Nr. V00-25000 |
| Seite/*Page* 282 | Seite/*Page* 300 | Seite/*Page* 304 | Seite/*Page* 250 | Seite/*Page* 248 | Seite/*Page* 248 | Seite/*Page* 250 | Seite/*Page* 250 | Seite/*Page* 251 | Seite/*Page* 251 | Seite/*Page* 252 | Seite/*Page* 249 |

# Rohrventilator / *Tube Fan*
# Baugröße / *Size*: 315



- transformatorisch steuerbar
- integrierter Motorschutz
- für Rundrohranschluss: 315 mm
- rückwärtsgekrümmtes Laufrad
- Gehäuse aus verzinktem Stahlblech
- in allen Einbaulagen einsetzbar

- *speed is variable using auto transformers*
- *integrated motor protection*
- *for round duct connection: 315 mm*
- *backward curved impeller*
- *casing made of galvanized sheet steel*
- *suitable for all mounting positions*

## Technische Daten / *Technical data:*

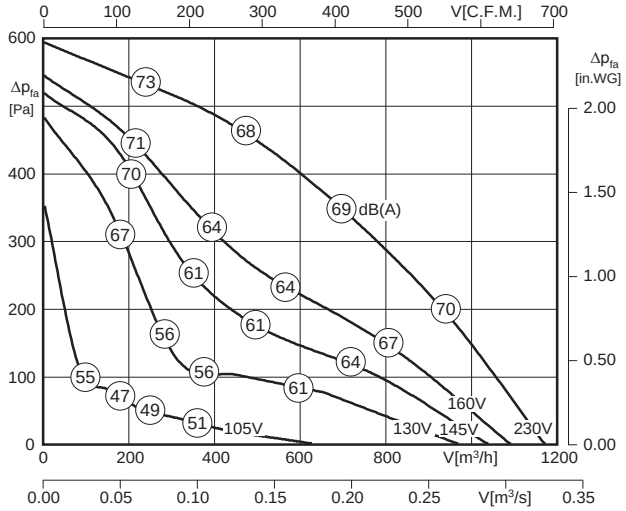


LWA6 ist in der Luftleistungskennlinie dargestellt
*is displayed in air performance curve*

LWA2 = LWA6 - 16 dB

LWA5 = LWA6

100% ErP ready 2018 according to ecodesign ventilation directive

| Typ / *Type* | Art.-Nr. | U [V] | f [Hz] | P [kW] | $I_N$ [A] | n [min⁻¹] | C [µF] | $t_R$ [°C] | Geräusch* *sound* [dB(A)] | Δ I [%] | $I_a/I_n$ | | | [kg] |
|---|---|---|---|---|---|---|---|---|---|---|---|---|---|---|
| **R 315.3EF** | F00-31583 | 1~230 | 50 | 0.18 | 0.76 | 2675 | 4 | 70 | 53 / 69 / 69 | 27 | 2.6 | IP44 | 01.009 | 6.1 |

*) relativer Gesamtsummenpegel: Gehäuse LWA2 / Ansaugseite LWA5 / Ausblasseite LWA6 bei V=0,5 x $V_{max}$
*relative total sound level: Casing LWA2 / Inlet side LWA5 / Outlet side LWA6 at V=0,5 x $V_{max}$*

## Geräusche / *Sound levels:*

| LWArel A-bewertet bei V=0,5*Vmax<br>LWArel A-weighted at V=0,5*Vmax | fM [Hz] | | | | | | |
|---|---|---|---|---|---|---|---|
| | 125 | 250 | 500 | 1K | 2K | 4K | 8K |
| LWA2 [dB(A)] Gehäuse / *casing* | -31 | -26 | -23 | -21 | -22 | -27 | -34 |
| LWA5 [dB(A)] Ansaugseite / *inlet side* | -24 | -8 | -6 | -6 | -8 | -8 | -17 |
| LWA6 [dB(A)] Ausblasseite / *outlet side* | -20 | -8 | -8 | -7 | -6 | -8 | -12 |

## Maße / *Dimensions:* [mm]

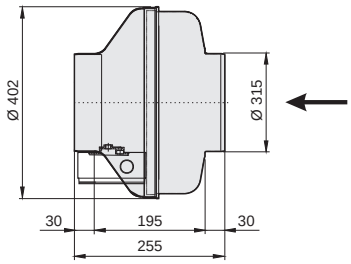


## Schaltbild / *Wiring diagram:*

01.009

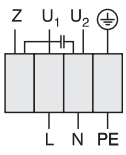


U1 blau / *blue*
U2 schwarz / *black*
Z braun / *brown*
PE gelb-grün / *yellow-green*

## Zubehör / *Accessories:*

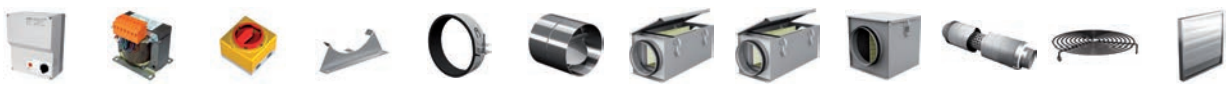

| RE 1,5 | TE 1,5 | GS 4 | MKR | VBM | RSK | TFB (M5) | TFB (F7) | LFB (G4) | RSD | BG | VK |
|---|---|---|---|---|---|---|---|---|---|---|---|
| Art.-Nr. H50-01500 | Art.-Nr. H70-01500 | Art.-Nr. H80-00033 | Art.-Nr. I41-31524 | Art.-Nr. F60-31500 | Art.-Nr. F10-31500 | Art.-Nr. F11-31502 | Art.-Nr. F11-31503 | Art.-Nr. F11-31506 | Art.-Nr. F13-31500 | Art.-Nr. P50-31500 | Art.-Nr. V00-30000 |
| Seite/*Page* 282 | Seite/*Page* 300 | Seite/*Page* 304 | Seite/*Page* 249 | Seite/*Page* 248 | Seite/*Page* 248 | Seite/*Page* 250 | Seite/*Page* 250 | Seite/*Page* 251 | Seite/*Page* 251 | Seite/*Page* 252 | Seite/*Page* 249 |



- transformatorisch steuerbar
- integrierter Motorschutz
- für Rundrohranschluss: 315 mm
- rückwärtsgekrümmtes Laufrad
- Gehäuse aus Kunststoff
- niedriger Geräuschpegel
- absolut korrosionsbeständig
- in allen Einbaulagen einsetzbar

- *speed is variable using auto transformers*
- *integrated motor protection*
- *for round duct connection: 315 mm*
- *backward curved impeller*
- *casing made of plastic*
- *lower noise level*
- *completely corrosion resistant*
- *suitable for all mounting positions*

## Technische Daten / *Technical data:*

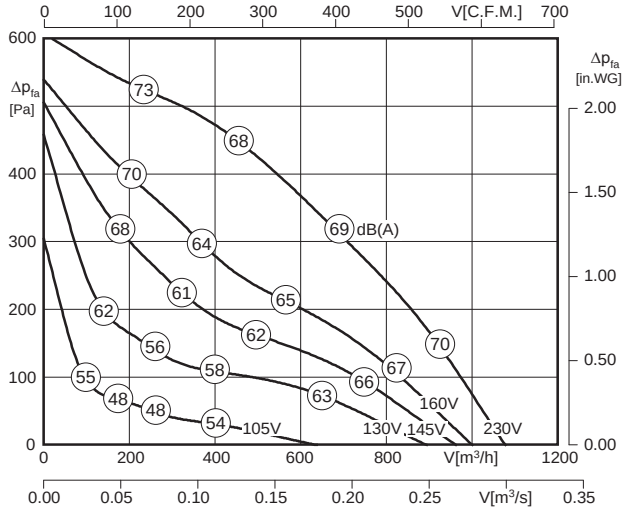


LWA6 ist in der Luftleistungskennlinie dargestellt
*is displayed in air performance curve*

LWA2 = LWA6 - 16 dB

LWA5 = LWA6 + 1 dB

100% ErP ready 2018 according to ecodesign ventilation directive

| Typ / *Type* | Art.-Nr. | U [V] | f [Hz] | P [kW] | $I_N$ [A] | n [min⁻¹] | C [µF] | $t_R$ [°C] | Geräusch* *sound* [dB(A)] | Δ I [%] | $I_a/I_n$ | | | [kg] |
|---|---|---|---|---|---|---|---|---|---|---|---|---|---|---|
| **RS 315.3EF** | F00-31554 | 1~230 | 50 | 0.17 | 0.75 | 2690 | 4 | 70 | 53 / 70 / 69 | 29 | 3.0 | IP44 | 01.009 | 5.7 |

*) relativer Gesamtsummenpegel: Gehäuse LWA2 / Ansaugseite LWA5 / Ausblasseite LWA6 bei V=0,5 x Vmax
*relative total sound level: Casing LWA2 / Inlet side LWA5 / Outlet side LWA6 at V=0,5 x Vmax*

## Geräusche / *Sound levels:*

| LWArel A-bewertet bei V=0,5*Vmax<br>LWArel A-weighted at V=0,5*Vmax | fM [Hz] | | | | | | |
|---|---|---|---|---|---|---|---|
| | 125 | 250 | 500 | 1K | 2K | 4K | 8K |
| LWA2 [dB(A)] Gehäuse / *casing* | -31 | -26 | -23 | -21 | -22 | -27 | -34 |
| LWA5 [dB(A)] Ansaugseite / *inlet side* | -23 | -7 | -5 | -5 | -7 | -7 | -16 |
| LWA6 [dB(A)] Ausblasseite / *outlet side* | -20 | -8 | -8 | -7 | -6 | -11 | -18 |

## Maße / *Dimensions:* [mm]

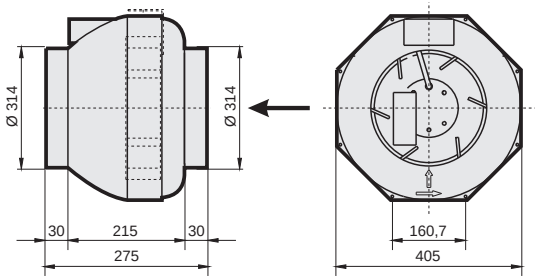


## Schaltbild / *Wiring diagram:*

01.009

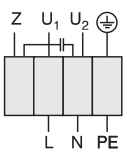


U1 blau / *blue*
U2 schwarz / *black*
Z braun / *brown*
PE gelb-grün / *yellow-green*

## Zubehör / *Accessories:*

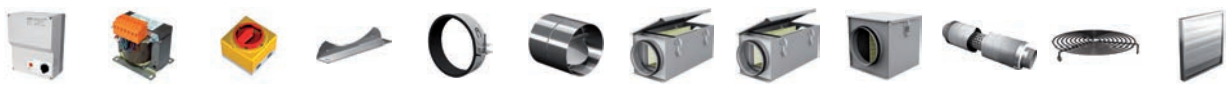

| RE 1,5 | TE 1,5 | GS 4 | HB | VBM | RSK | TFB (M5) | TFB (F7) | LFB (G4) | RSD | BG | VK |
|---|---|---|---|---|---|---|---|---|---|---|---|
| Art.-Nr. H50-01500 | Art.-Nr. H70-01500 | Art.-Nr. H80-00033 | Art.-Nr. S51-40500 | Art.-Nr. F60-31500 | Art.-Nr. F10-31500 | Art.-Nr. F11-31502 | Art.-Nr. F11-31503 | Art.-Nr. F11-31506 | Art.-Nr. F13-31500 | Art.-Nr. P50-31500 | Art.-Nr. V00-30000 |
| Seite/*Page* 282 | Seite/*Page* 300 | Seite/*Page* 304 | Seite/*Page* 250 | Seite/*Page* 248 | Seite/*Page* 248 | Seite/*Page* 250 | Seite/*Page* 250 | Seite/*Page* 251 | Seite/*Page* 251 | Seite/*Page* 252 | Seite/*Page* 249 |

# Rohrventilator / *Tube Fan*
# Baugröße / *Size*: 315



- transformatorisch steuerbar
- integrierter Motorschutz
- für Rundrohranschluss: 315 mm
- rückwärtsgekrümmtes Laufrad
- Gehäuse aus verzinktem Stahlblech
- in allen Einbaulagen einsetzbar

- *speed is variable using auto transformers*
- *integrated motor protection*
- *for round duct connection: 315 mm*
- *backward curved impeller*
- *casing made of galvanized sheet steel*
- *suitable for all mounting positions*

## Technische Daten / *Technical data:*

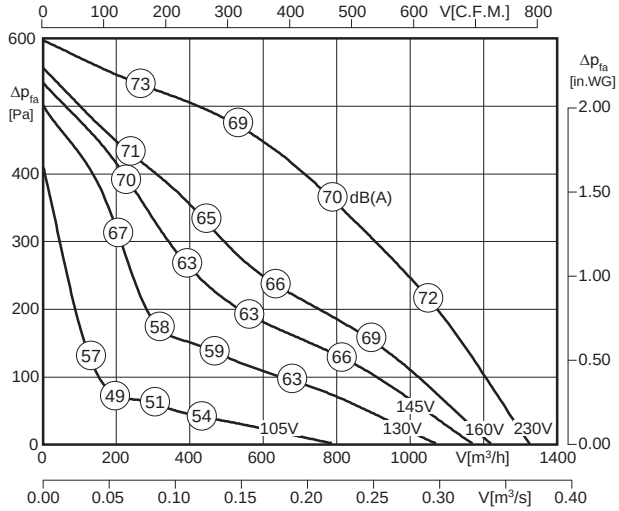


LWA6 ist in der Luftleistungskennlinie dargestellt
*is displayed in air performance curve*

LWA2 = LWA6 - 16 dB

LWA5 = LWA6 + 1 dB

100% ErP ready 2018 according to ecodesign ventilation directive

| Typ / *Type* | Art.-Nr. | U [V] | f [Hz] | P [kW] | $I_N$ [A] | n [min⁻¹] | C [µF] | $t_R$ [°C] | Geräusch* *sound* [dB(A)] | Δ I [%] | $I_a/I_n$ | | | [kg] |
|---|---|---|---|---|---|---|---|---|---|---|---|---|---|---|
| **R 315 M.3EF** | F00-31589 | 1~230 | 50 | 0.20 | 0.90 | 2665 | 6 | 70 | 54 / 71 / 70 | 18 | 2.4 | IP44 | 01.009 | 6.2 |

*) relativer Gesamtsummenpegel: Gehäuse LWA2 / Ansaugseite LWA5 / Ausblasseite LWA6 bei V=0,5 x $V_{max}$
*relative total sound level: Casing LWA2 / Inlet side LWA5 / Outlet side LWA6 at V=0,5 x $V_{max}$*

## Geräusche / *Sound levels:*

| LWArel A-bewertet bei V=0,5*Vmax<br>LWArel A-weighted at V=0,5*Vmax | fM [Hz] | | | | | | |
|---|---|---|---|---|---|---|---|
| | 125 | 250 | 500 | 1K | 2K | 4K | 8K |
| LWA2 [dB(A)] Gehäuse / *casing* | -31 | -26 | -23 | -21 | -22 | -27 | -34 |
| LWA5 [dB(A)] Ansaugseite / *inlet side* | -23 | -7 | -5 | -5 | -7 | -7 | -16 |
| LWA6 [dB(A)] Ausblasseite / *outlet side* | -20 | -8 | -8 | -7 | -6 | -8 | -12 |

## Maße / *Dimensions:* [mm]

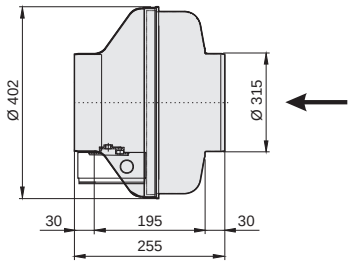


## Schaltbild / *Wiring diagram:*

01.009

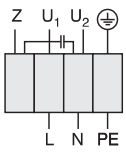


$U_1$ blau / *blue*
$U_2$ schwarz / *black*
Z braun / *brown*
PE gelb-grün / *yellow-green*

## Zubehör / *Accessories:*

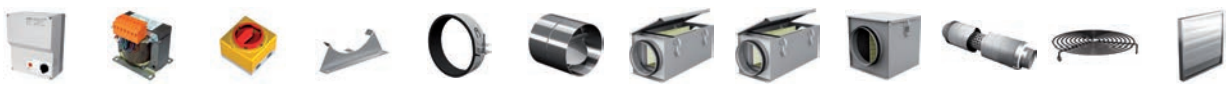

| RE 1,5 | TE 1,5 | GS 4 | MKR | VBM | RSK | TFB (M5) | TFB (F7) | LFB (G4) | RSD | BG | VK |
|---|---|---|---|---|---|---|---|---|---|---|---|
| Art.-Nr. H50-01500 | Art.-Nr. H70-01500 | Art.-Nr. H80-00033 | Art.-Nr. I41-31524 | Art.-Nr. F60-31500 | Art.-Nr. F10-31500 | Art.-Nr. F11-31502 | Art.-Nr. F11-31503 | Art.-Nr. F11-31506 | Art.-Nr. F13-31500 | Art.-Nr. P50-31500 | Art.-Nr. V00-30000 |
| Seite/*Page* 282 | Seite/*Page* 300 | Seite/*Page* 304 | Seite/*Page* 249 | Seite/*Page* 248 | Seite/*Page* 248 | Seite/*Page* 250 | Seite/*Page* 250 | Seite/*Page* 251 | Seite/*Page* 251 | Seite/*Page* 252 | Seite/*Page* 249 |



- transformatorisch steuerbar
- integrierter Motorschutz
- für Rundrohranschluss: 315 mm
- rückwärtsgekrümmtes Laufrad
- Gehäuse aus Kunststoff
- niedriger Geräuschpegel
- absolut korrosionsbeständig
- in allen Einbaulagen einsetzbar

- *speed is variable using auto transformers*
- *integrated motor protection*
- *for round duct connection: 315 mm*
- *backward curved impeller*
- *casing made of plastic*
- *lower noise level*
- *completely corrosion resistant*
- *suitable for all mounting positions*

## Technische Daten / *Technical data:*

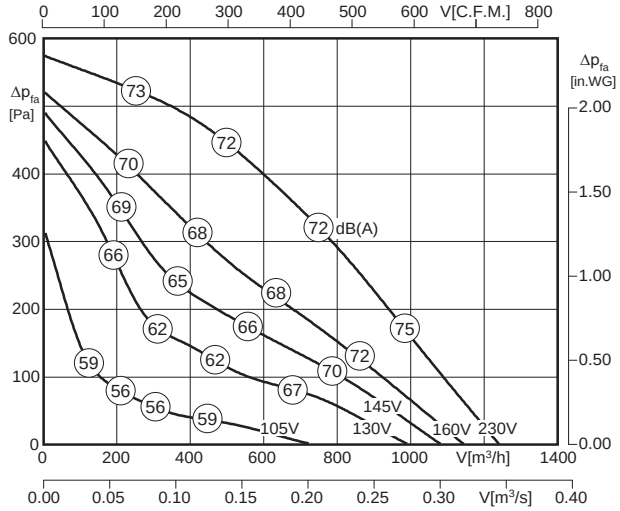


LWA6 ist in der Luftleistungskennlinie dargestellt
*is displayed in air performance curve*

LWA2 = LWA6 - 18 dB

LWA5 = LWA6 + 1 dB

100% ErP ready 2018 according to ecodesign ventilation directive

| Typ / *Type* | Art.-Nr. | U [V] | f [Hz] | P [kW] | $I_N$ [A] | n [min⁻¹] | C [µF] | $t_R$ [°C] | Geräusch* *sound* [dB(A)] | Δ I [%] | $I_a/I_n$ | | | [kg] |
|---|---|---|---|---|---|---|---|---|---|---|---|---|---|---|
| **RS 315 M.3EF** | F00-31562 | 1~230 | 50 | 0.20 | 0.85 | 2670 | 6 | 70 | 54 / 73 / 72 | 18 | 2.4 | IP44 | 01.009 | 5.8 |

*) relativer Gesamtsummenpegel: Gehäuse LWA2 / Ansaugseite LWA5 / Ausblasseite LWA6 bei V=0,5 x Vmax
*relative total sound level: Casing LWA2 / Inlet side LWA5 / Outlet side LWA6 at V=0,5 x Vmax*

## Geräusche / *Sound levels:*

| LWArel A-bewertet bei V=0,5*Vmax<br>LWArel A-weighted at V=0,5*Vmax | fM [Hz] | | | | | | |
|---|---|---|---|---|---|---|---|
| | 125 | 250 | 500 | 1K | 2K | 4K | 8K |
| LWA2 [dB(A)] Gehäuse / *casing* | -33 | -28 | -23 | -23 | -26 | -30 | -39 |
| LWA5 [dB(A)] Ansaugseite / *inlet side* | -26 | -8 | -7 | -3 | -7 | -8 | -14 |
| LWA6 [dB(A)] Ausblasseite / *outlet side* | -26 | -12 | -11 | -6 | -4 | -8 | -13 |

## Maße / *Dimensions:* [mm]

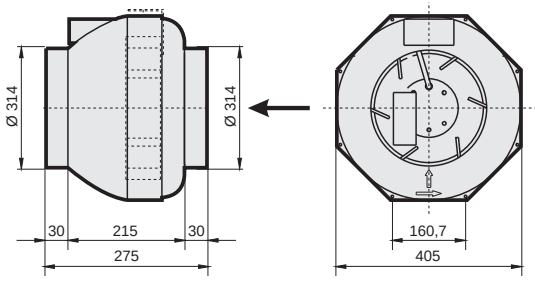


## Schaltbild / *Wiring diagram:*

01.009

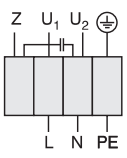


U1 blau / *blue*
U2 schwarz / *black*
Z braun / *brown*
PE gelb-grün / *yellow-green*

## Zubehör / *Accessories:*

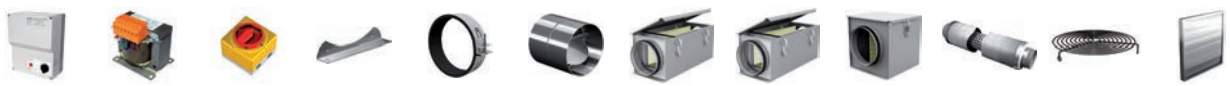

| RE 1,5 | TE 1,5 | GS 4 | HB | VBM | RSK | TFB (M5) | TFB (F7) | LFB (G4) | RSD | BG | VK |
|---|---|---|---|---|---|---|---|---|---|---|---|
| Art.-Nr. H50-01500 | Art.-Nr. H70-01500 | Art.-Nr. H80-00033 | Art.-Nr. S51-40500 | Art.-Nr. F60-31500 | Art.-Nr. F10-31500 | Art.-Nr. F11-31502 | Art.-Nr. F11-31503 | Art.-Nr. F11-31506 | Art.-Nr. F13-31500 | Art.-Nr. P50-31500 | Art.-Nr. V00-30000 |
| Seite/*Page* 282 | Seite/*Page* 300 | Seite/*Page* 304 | Seite/*Page* 250 | Seite/*Page* 248 | Seite/*Page* 248 | Seite/*Page* 250 | Seite/*Page* 250 | Seite/*Page* 251 | Seite/*Page* 251 | Seite/*Page* 252 | Seite/*Page* 249 |

# Rohrventilator / *Tube Fan*
# Baugröße / *Size*: 355



- transformatorisch steuerbar
- integrierter Motorschutz
- für Rundrohranschluss: 355 mm
- rückwärtsgekrümmtes Laufrad
- Gehäuse aus verzinktem Stahlblech
- in allen Einbaulagen einsetzbar

- *speed is variable using auto transformers*
- *integrated motor protection*
- *for round duct connection: 355 mm*
- *backward curved impeller*
- *casing made of galvanized sheet steel*
- *suitable for all mounting positions*

## Technische Daten / *Technical data:*

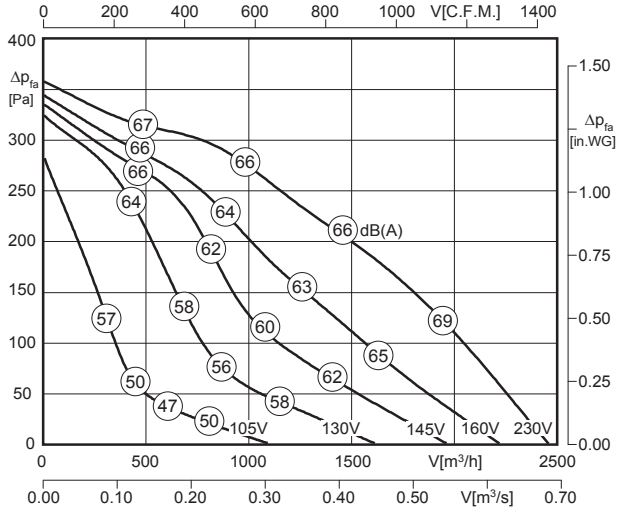


LWA6 ist in der Luftleistungskennlinie dargestellt
*is displayed in air performance curve*

LWA2 = LWA6 - 14 dB

LWA5 = LWA6

| Typ / *Type* | Art.-Nr. | U [V] | f [Hz] | P [kW] | $I_N$ [A] | n [min⁻¹] | C [µF] | $t_R$ [°C] | Geräusch* *sound* [dB(A)] | Δ I [%] | $I_a/I_n$ | | | [kg] |
|---|---|---|---|---|---|---|---|---|---|---|---|---|---|---|
| **R 355 M.5FA** | F00-35519 | 1~230 | 50 | 0.27 | 1.40 | 1395 | 6 | 70 | 52 / 66 / 66 | 24 | 2.5 | IP54 | 01.024 | 16.2 |

*) relativer Gesamtsummenpegel: Gehäuse LWA2 / Ansaugseite LWA5 / Ausblasseite LWA6 bei V=0,5 x $V_{max}$
*relative total sound level: Casing LWA2 / Inlet side LWA5 / Outlet side LWA6 at V=0,5 x $V_{max}$*

## Geräusche / *Sound levels:*

| LWArel A-bewertet bei V=0,5*Vmax<br>LWArel A-weighted at V=0,5*Vmax | fM [Hz] | | | | | | |
|---|---|---|---|---|---|---|---|
| | 125 | 250 | 500 | 1K | 2K | 4K | 8K |
| LWA2 [dB(A)] Gehäuse / *casing* | -19 | -21 | -22 | -22 | -24 | -27 | -38 |
| LWA5 [dB(A)] Ansaugseite / *inlet side* | -12 | -7 | -6 | -7 | -7 | -11 | -22 |
| LWA6 [dB(A)] Ausblasseite / *outlet side* | -12 | -9 | -8 | -5 | -6 | -11 | -22 |

## Maße / *Dimensions:* [mm]

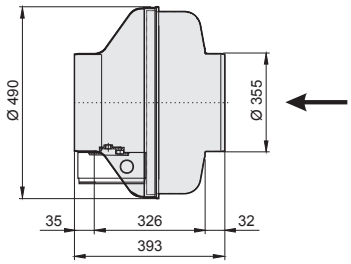


## Schaltbild / *Wiring diagram:*

01.024

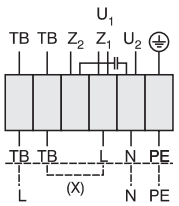


U1 braun / *brown*
U2 blau / *blue*
Z1 schwarz / *black*
Z2 orange / *orange*
TB weiß / *white*
PE gelb-grün / *yellow-green*

Rechtslauf
*clockwise*

## Zubehör / *Accessories:*

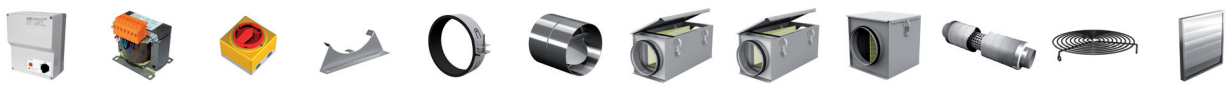

| RTE 3,2 | TE 3,5 | GS 1 | MKR | VBM | RSK | TFB (M5) | TFB (F7) | LFB (G4) | RSD | BG | VK |
|---|---|---|---|---|---|---|---|---|---|---|---|
| Art.-Nr. H10-03200 | Art.-Nr. H70-03500 | Art.-Nr. H80-00230 | Art.-Nr. I41-35524 | Art.-Nr. F60-35500 | Art.-Nr. F10-35500 | Art.-Nr. F11-35502 | Art.-Nr. F11-35503 | Art.-Nr. F11-35506 | Art.-Nr. F13-35500 | Art.-Nr. P50-35500 | Art.-Nr. V00-35000 |
| Seite/*Page* 284 | Seite/*Page* 300 | Seite/*Page* 304 | Seite/*Page* 249 | Seite/*Page* 248 | Seite/*Page* 248 | Seite/*Page* 250 | Seite/*Page* 250 | Seite/*Page* 251 | Seite/*Page* 251 | Seite/*Page* 252 | Seite/*Page* 249 |

# SupraBox COMFORT

## Kompaktlüftungsgeräte

## *Compact Air Handling Units*

**SupraBox COMFORT Kompaktlüftungsgeräte** zeichnen sich vor allem durch ihre hohe Energieeffizienz aus. Die eingesetzten Gegenstromwärmetauscher erreichen Wirkungsgrade von über 90%. Sämtliche Ventilatoren werden mit energiesparenden EC-Motoren aus dem Hause Rosenberg angetrieben. Dieses hohe Maß an Energieeinsparung sichert niedrige Betriebskosten, bei gleichzeitiger Schonung der Umwelt, durch weniger $CO_2$-Belastung. Die Regelung wurde speziell für diese Kompaktlüftungsgeräte konzipiert und bietet ein Optimum an Komfort und Sicherheit, bei Bedienung, Überwachung und Service der Anlage. Es kommt modernste DDC-Technologie zum Einsatz! Die Kompaktlüftungsgeräte SupraBox COMFORT sind wahlweise als Variante mit horizontalen oder vertikalen Anschlüssen, sowie als Deckenversion - zum Beispiel für den Einbau in Zwischendecken - verfügbar.

***SupraBox COMFORT Compact Air Handling Units*** *distinguish themselves especially by their high energy efficiency. The used countercurrent heat exchangers reach efficiency levels of over 90%. All fans are driven by energy saving EC Motors from Rosenberg. This high degree of energy conservation ensures low operation costs and at the same time the protection of the environment through less $CO_2$-Emission.*

*The control was specially designed for the compact air handling units and offers an optimum in comfort and safety for operation, monitoring and service of the unit. The latest DDC-Technology is used! The SupraBox COMFORT compact air handling units are available either with horizontal or vertical connections or as ceiling version – for example for the installation in suspended ceilings.*




Mehr Informationen finden Sie im Internet auf:
www.rosenberg-gmbh.com

*More information you can find on the internet at:*
*www.rosenberg-gmbh.com.*

# Zeroboxen / *Zeroboxes*

schallgedämmte Abluftboxen /
*sound attenuated exhaust units*



## Typenschlüssel / *Type Code*

**Z 315 .5 FA E1**

**Zerobox / *Zerobox***

**Anschlussdurchmesser / *Connection Diameter***
315 = 315 mm

**Motorbaugröße / *Motor Size***
2 = 052
3 = 068
5 = 106

**Paketlänge / *Stack Length***

**Baureihe / *Unit Range***
E = Evolution
R = Revolution

**Eigenschaften und Ausführungen**

Durch die kompakte Bauweise der Zeroboxen sind sie ideal für die Montage in Zwischendecken geeignet. Das Gehäuse ist aus verzinktem Stahlblech gefertigt und mit 40 mm starken Mineralfaserplatten als Schalldämpfer ausgekleidet. Durch den einfach abschraubbaren Gehäusedeckel ist der Ventilatorraum zur Reinigung und Wartung frei zugänglich. Die auf Normrohre abgestimmten Rohranschlüsse sind zusätzlich mit einer Gummilippendichtung versehen. Der Antrieb erfolgt durch einen im Radiallaufrad eingebauten Außenläufermotor. Die Ventilatoren sind ausschließlich für die Innenaufstellung geeignet. Der elektrische Anschluss erfolgt durch den außen am Gehäuse montierten Klemmkasten.

**Anwendungsbereiche**

Rosenberg Zeroboxen eignen sich zur Entlüftung von Bereichen, bei denen es auf eine geringe Geräuschentwicklung ankommt, wie z.Bsp. von Wohngebäuden, Besprechungsräumen, Verkaufräumen und vielem mehr.

**Luftleistungskennlinien**

Die Kennlinien für diese Typenreihe wurden nach DIN EN ISO 5801 in Einbauart D (saugseitig und druckseitig angeschlossen) aufgenommen und zeigen die statische Druckerhöhung Δpfa als Funktion des Volumenstromes.

**Geräusche**

In den Luftleistungskennlinien ist der A-bewertete Ansaug-Schallleistungspegel $L_{WA5}$ angegeben (umrandete Zahlen). Der A-bewertete Ausblas-Schallleistungspegel $L_{WA6}$ und der Gehäuseabstrahl-Schallleistungspegel $L_{WA2}$ (Schallmessung nach nach DIN EN ISO 3745 und ISO 13347-3 im Hüllflächenverfahren durchgeführt) wird nach der jeweils rechts neben der Luftleistungskennlinie stehenden Formel berechnet.

Den A-bewerteten Schalldruckpegel $L_{pA}$ in 1m Abstand erhält man annähernd, in dem man vom A-Schallleistungspegel 7 dB(A) abzieht. Zu beachten ist, dass Reflexionen und Raumcharakteristik, sowie Eigenfrequenzen die Größe des Schalldruckpegels unterschiedlich beeinflussen. Die relativen Oktav-Schallleistungspegel $L_{WArel}$ bei den Oktav-Mittelfrequenzen sind aus den direkt zugeordneten Tabellen der jeweiligen Ventilatorentypen zu entnehmen.

***Features and Construction***

*Due to their compact construction – the Zeroboxes are ideal for the installation in suspended ceilings. The housing consists of galvanized sheet steel and with 40 mm thick rockwool plates as silencer coated. The covering lid can easily be unscrewed, to gain access for cleaning and maintenance. The pipe connections coordinated to the standard tube are additionally equipped with rubber lip seal. The fans are driven by an external rotor motor, fitted in the centrifugal impeller. The fans are only suitable for the interior installation. The electrical connection takes place through the terminal box mounted at the housing.*

***Applications***

*Rosenberg Zeroboxes are suitable for the exhaust ventilation of areas in which low noise emission is important. For example residential buildings, meeting rooms, sales room and many more.*

***Air performance curves***

*The performance curves for these fan types were incorporated according to DIN EN ISO 5801 in mounting position D (suction side and outlet side connected) and show the pressure increase Δpfa as function of the air flow.*

***Sound Level***

*The bordered values printed in the performance curve diagrams show the "A" weighted $L_{WA5}$ sound power level at the inlet side in duct system. The "A" weighted suction sound power level $L_{WA2}$ and the housing radiation sound power level $L_{WA2}$ (Sound measurement according to DIN EN ISO 3745 and ISO 13347-3 in the enveloping surface performed) are calculated according to the formula to the right next to the air performance curve.*
*The "A" weighted sound pressure level $L_{pA}$ at a distance of 1 metre is calculated approximately by deducting 7 dB(A) from the "A" weighted sound power level. It is important to note that the refelction and room characteristic as well as natural frequencies influence the sound pressure levels a different way. The relative octave sound power level $L_{WArel}$ at octave medium frequency you can find on the table on each fan type page.*

# Montage- und Anwendungsbeispiel
## *Assembly and Application Example*

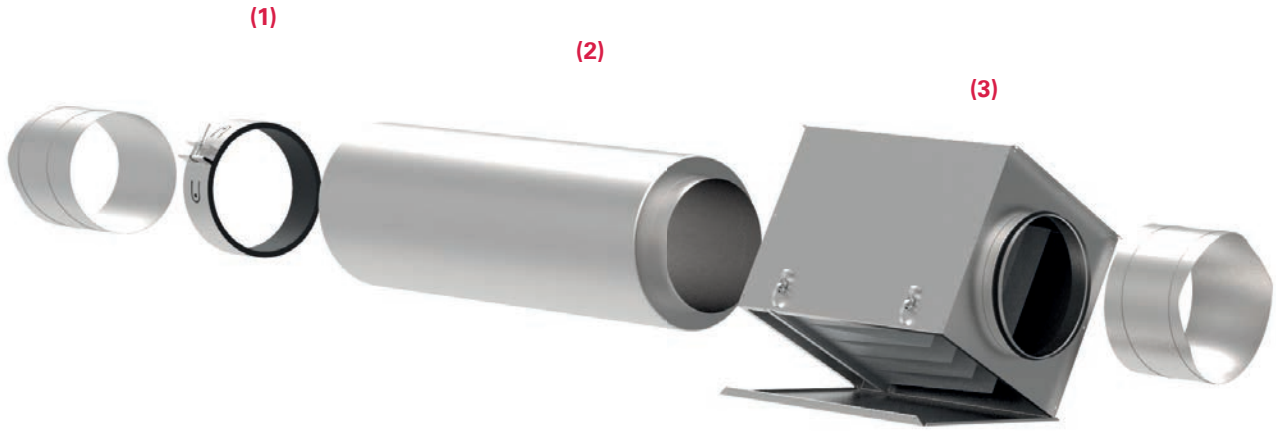





**(1)**

**VBM - Verbindungsmanschette /**
***VBM - Clamps***

Verbindungsmanschette aus verzinktem Stahlblech, für eine geräuscharme Verbindung zwischen Ventilator und Rohrleitung. Innen ausgekleidet mit 10 mm starkem, selbstklebenden EPDM-Moosgummi. / *Clamps made of galvanized sheet steel, low-noise connection between fan and pipe, coated inside with 10 mm self-adhesive EPDM-cellular rubber.*

**(2)**

**RSD - Rohrschalldämpfer /** ***RSD - Sound Attenuator***

Perforiertes Aluminiumrohr mit 50 mm starker Schalldämmung und wendelförmig gefalztem Außenmantel. Direktes Einstecken in das Lüftungsrohr oder Anschluss per Schnellverbindern. / *Perforated aluminium tube with acoustic insulation of 50 mm and helically grooved outer sheath. Direct plug-in to the ventilation pipe or use of a quick connector.*

**(3)**

**TFB - Filterbox /** ***TFB - Filter Box***

Gehäuse aus verzinktem Stahlblech mit aufklappbarem Deckel für leichten Filterwechsel. Taschenfilter der Filterklasse M5 oder F7 sind inklusive. Anschlüsse mit Doppellippendichtung zu Norm-Rohrdurchmessern passend. / *Housing made of galvanized sheet steel with hinged cover for easy filter change. Filters of filter class M5 or F7 are included. Connections with double-lip seal compatible with standard tube diameters.*

(5)

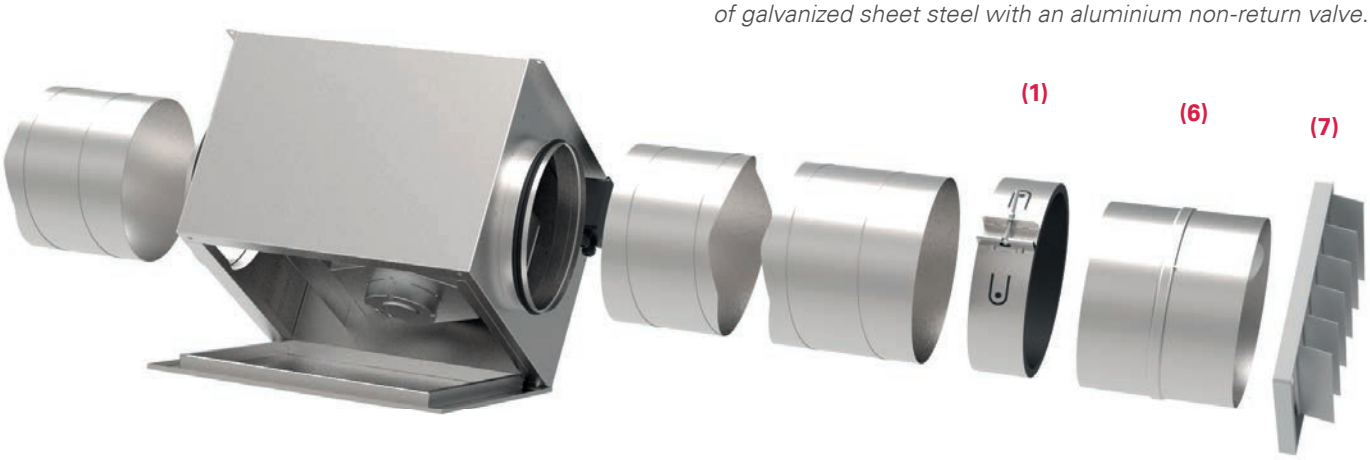


**(6)**

**RSK - Rückschlagklappe / *RSK - Back Draught Damper***

Selbsttätige Rückschlagklappe mit Federmechanismus zum Einbau in das Rohrsystem. Im Luftstrom öffnend, über Federkraft schließend. Gehäuse aus verzinkten Stahlblech mit Aluminiumrückschlagklappen. / *Automatic back draught damper with spring mechanism for installation in the tube system. Air flow opens, spring force closes. Housing made of galvanized sheet steel with an aluminium non-return valve.*

**(4)**

**LFB - Filterbox / *LFB - Filter Box***

Gehäuse aus verzinktem Stahlblech mit aufklappbarem Deckel für leichten Filterwechsel. Vliesfilter der Filterklasse G4 inklusive. Anschlüsse mit Doppellippendichtung zu Norm-Rohrdurchmessern passend. / *Housing made of galvanized sheet steel with hinged cover for easy filter change. Non-woven filters class G4 are included. Connections with double-lip seal compatible with standard tube diameters.*

**(5)**

**Zerobox Z.. / *Zerobox Z..***

Das Gehäuse besteht aus verzinktem Stahlblech und ist mit 40 mm starken Mineralfaserplatten ausgekleidet. Die auf Normrohre abgestimmten Rohranschlüsse sind zusätzlich mit einer Gummilippendichtung versehen. / *The housing consists of galvanized sheet steel and with 40 mm thick rockwool plates as silencer coated. The pipe connections coordinated to the standard tube are additionally equipped with rubber lip seal.*

**(7)**

**VK - Überdruckklappe / *VK - Shutter***

Selbsttätige, quadratische Überdruckklappe aus Kunststoff, für druckseitigen Wandeinbau. / *Automatic rectangular shutter made of plastic for wall installation at pressure side.*

# Zerobox / *Zerobox*
# Baugröße / *Size*: 125



- transformatorisch steuerbar
- integrierter Motorschutz
- für Rundrohranschluss: 125 mm
- rückwärtsgekrümmtes Hochleistungslaufrad
- Gehäuse aus verzinktem Stahlblech
- sehr geräuscharm (40mm Isolierung)
- in allen Einbaulagen einsetzbar

- *speed is variable using auto transformers*
- *integrated motor protection*
- *for round duct connection: 125 mm*
- *backward curved high performance impeller*
- *casing made of galvanized sheet steel*
- *very low noise (40mm insulation)*
- *suitable for all mounting positions*

## Technische Daten / *Technical data:*

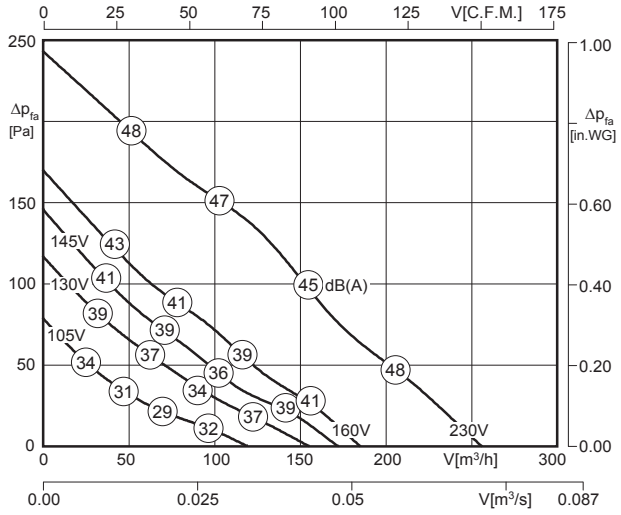


$L_{WA5}$ ist in der Luftleistungskennlinie dargestellt
*is displayed in air performance curve*

$L_{WA2} = L_{WA5} - 9$ dB

$L_{WA6} = L_{WA5} + 5$ dB

100% ErP ready
Ausnahme*) exception

*) Motorleistung unter 30W / *Motor power lower than 30W*

| Typ / *Type* | Art.-Nr. | U [V] | f [Hz] | P [kW] | $I_N$ [A] | n [min⁻¹] | C [µF] | $t_R$ [°C] | Geräusch* *sound* [dB(A)] | Δ I [%] | $I_a/I_n$ | | | [kg] |
|---|---|---|---|---|---|---|---|---|---|---|---|---|---|---|
| **Z 125.2CA R1** | F05-12512 | 1~230 | 50 | 0.029 | 0.14 | 1980 | 1.0 | 70 | 38 / 47 / 52 | - | 1.1 | IP44 | 01.009 | 13.0 |

*) relativer Gesamtsummenpegel: Gehäuse $L_{WA2}$ / Ansaugseite $L_{WA5}$ / Ausblasseite $L_{WA6}$ bei V=0,5 x $V_{max}$
*relative total sound level: Casing $L_{WA2}$ / Inlet side $L_{WA5}$ / Outlet side $L_{WA6}$ at V=0,5 x $V_{max}$*

## Geräusche / *Sound levels:*

| $L_{WArel}$ A-bewertet bei V=0,5*Vmax<br>$L_{WArel}$ A-weighted at V=0,5*Vmax | fM [Hz] | | | | | | |
|---|---|---|---|---|---|---|---|
| | 125 | 250 | 500 | 1K | 2K | 4K | 8K |
| $L_{WA2}$ [dB(A)] Gehäuse / *casing* | -9 | -3 | -6 | -14 | -17 | -18 | -19 |
| $L_{WA5}$ [dB(A)] Ansaugseite / *inlet side* | -12 | -5 | -6 | -8 | -8 | -14 | -21 |
| $L_{WA6}$ [dB(A)] Ausblasseite / *outlet side* | -13 | -8 | -7 | -6 | -6 | -11 | -20 |

## Maße / *Dimensions:* [mm]

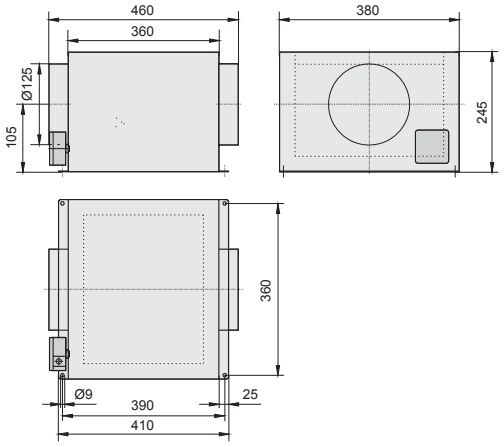


## Schaltbild / *Wiring diagram:*

01.009

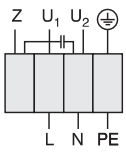


$U_1$ blau / *blue*
$U_2$ schwarz / *black*
Z braun / *brown*
PE gelb-grün / *yellow-green*

## Zubehör / *Accessories:*



| RE 1,5 | TE 1,5 | GS 4 | VBM | RSK | TFB (M5) | TFB (F7) | LFB (G4) | RSD | BG | VK |
|---|---|---|---|---|---|---|---|---|---|---|
| Art.-Nr. H50-01500 | Art.-Nr. H70-01500 | Art.-Nr. H80-00033 | Art.-Nr. F60-12500 | Art.-Nr. F10-12500 | Art.-Nr. F11-12502 | Art.-Nr. F11-12503 | Art.-Nr. F11-12506 | Art.-Nr. F13-12500 | Art.-Nr. P50-12500 | Art.-Nr. V00-12500 |
| Seite/*Page* 282 | Seite/*Page* 300 | Seite/*Page* 304 | Seite/*Page* 253 | Seite/*Page* 253 | Seite/*Page* 254 | Seite/*Page* 254 | Seite/*Page* 255 | Seite/*Page* 255 | Seite/*Page* 256 | Seite/*Page* 254 |



- transformatorisch steuerbar
- integrierter Motorschutz
- für Rundrohranschluss: 160 mm
- rückwärtsgekrümmtes Hochleistungslaufrad
- Gehäuse aus verzinktem Stahlblech
- sehr geräuscharm (40mm Isolierung)
- in allen Einbaulagen einsetzbar

- *speed is variable using auto transformers*
- *integrated motor protection*
- *for round duct connection: 160 mm*
- *backward curved high performance impeller*
- *casing made of galvanized sheet steel*
- *very low noise (40mm insulation)*
- *suitable for all mounting positions*

## Technische Daten / *Technical data:*

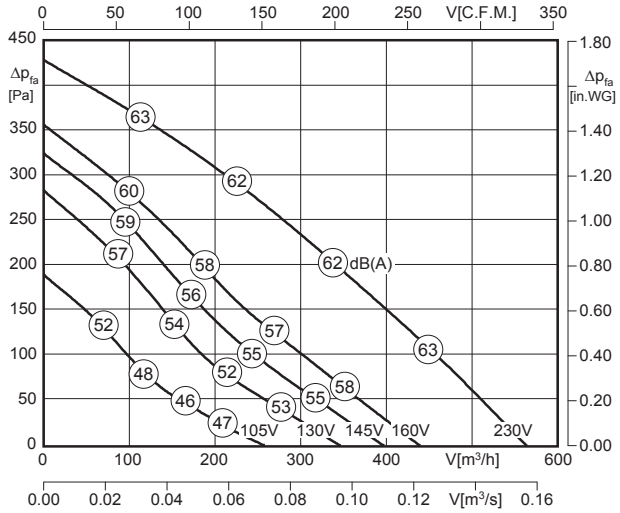


LWA5 ist in der Luftleistungskennlinie dargestellt
*is displayed in air performance curve*

LWA2 = LWA5 - 11 dB

LWA6 = LWA5 + 6 dB

| Typ / *Type* | Art.-Nr. | U [V] | f [Hz] | P [kW] | $I_N$ [A] | n [min⁻¹] | C [µF] | $t_R$ [°C] | Geräusch* *sound* [dB(A)] | Δ I [%] | $I_a/I_n$ | | | [kg] |
|---|---|---|---|---|---|---|---|---|---|---|---|---|---|---|
| **Z 160.3CF R1** | F05-16012 | 1~230 | 50 | 0.1 | 0.44 | 2410 | 3.0 | 70 | 51 / 62 / 68 | - | 1.2 | IP44 | 01.009 | 14.5 |

*) relativer Gesamtsummenpegel: Gehäuse LWA2 / Ansaugseite LWA5 / Ausblasseite LWA6 bei V=0,5 x Vmax
*relative total sound level: Casing LWA2 / Inlet side LWA5 / Outlet side LWA6 at V=0,5 x Vmax*

## Geräusche / *Sound levels:*

| LWArel A-bewertet bei V=0,5*Vmax<br>LWArel A-weighted at V=0,5*Vmax | fM [Hz] | | | | | | |
|---|---|---|---|---|---|---|---|
| | 125 | 250 | 500 | 1K | 2K | 4K | 8K |
| LWA2 [dB(A)] Gehäuse / *casing* | -8 | -2 | -8 | -15 | -20 | -27 | -30 |
| LWA5 [dB(A)] Ansaugseite / *inlet side* | -12 | -4 | -9 | -9 | -9 | -9 | -14 |
| LWA6 [dB(A)] Ausblasseite / *outlet side* | -19 | -4 | -7 | -8 | -8 | -12 | -20 |

## Maße / *Dimensions:* [mm]

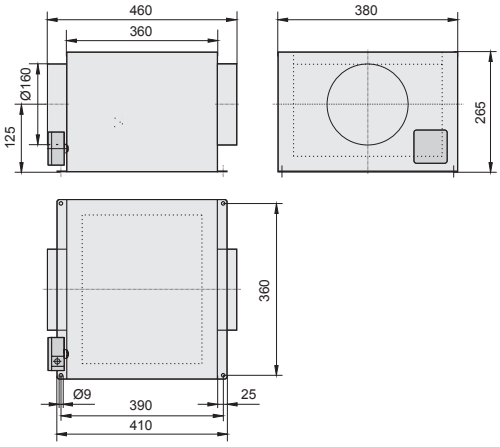


## Schaltbild / *Wiring diagram:*

01.009

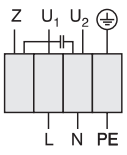


U1 blau / *blue*
U2 schwarz / *black*
Z braun / *brown*
PE gelb-grün / *yellow-green*

## Zubehör / *Accessories:*



| RE 1,5 | TE 1,5 | GS 4 | VBM | RSK | TFB (M5) | TFB (F7) | LFB (G4) | RSD | BG | VK |
|---|---|---|---|---|---|---|---|---|---|---|
| Art.-Nr. H50-01500 | Art.-Nr. H70-01500 | Art.-Nr. H80-00033 | Art.-Nr. F60-16000 | Art.-Nr. F10-16000 | Art.-Nr. F11-16002 | Art.-Nr. F11-16003 | Art.-Nr. F11-16006 | Art.-Nr. F13-16000 | Art.-Nr. P50-16000 | Art.-Nr. V00-15000 |
| Seite/*Page* 282 | Seite/*Page* 300 | Seite/*Page* 304 | Seite/*Page* 253 | Seite/*Page* 253 | Seite/*Page* 254 | Seite/*Page* 254 | Seite/*Page* 255 | Seite/*Page* 255 | Seite/*Page* 256 | Seite/*Page* 254 |

# Zerobox / *Zerobox*
# Baugröße / *Size*: 200



- transformatorisch steuerbar
- integrierter Motorschutz
- für Rundrohranschluss: 200 mm
- rückwärtsgekrümmtes Hochleistungslaufrad
- Gehäuse aus verzinktem Stahlblech
- sehr geräuscharm (40mm Isolierung)
- in allen Einbaulagen einsetzbar

- *speed is variable using auto transformers*
- *integrated motor protection*
- *for round duct connection: 200 mm*
- *backward curved high performance impeller*
- *casing made of galvanized sheet steel*
- *very low noise (40mm insulation)*
- *suitable for all mounting positions*

## Technische Daten / *Technical data:*

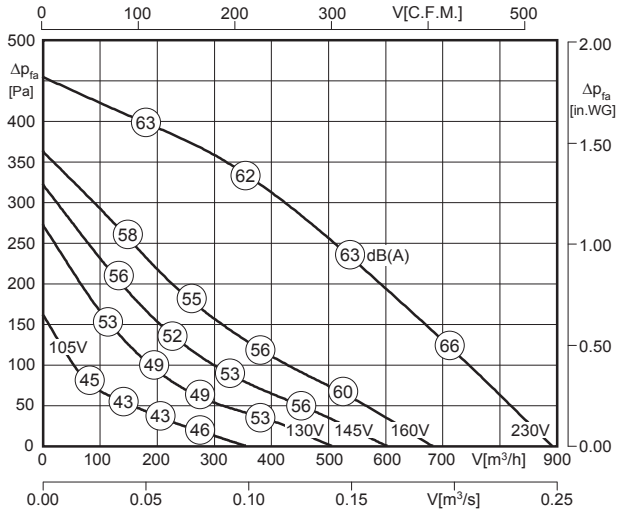


LWA5 ist in der Luftleistungskennlinie dargestellt
*is displayed in air performance curve*

LWA2 = LWA5 - 11 dB

LWA6 = LWA5 + 9 dB

100% ErP ready 2018 according to ecodesign ventilation directive

| Typ / *Type* | Art.-Nr. | U [V] | f [Hz] | P [kW] | $I_N$ [A] | n [min⁻¹] | C [µF] | $t_R$ [°C] | Geräusch* *sound* [dB(A)] | Δ I [%] | $I_a/I_n$ | | | [kg] |
|---|---|---|---|---|---|---|---|---|---|---|---|---|---|---|
| **Z 200.3DF R1** | F05-20012 | 1~230 | 50 | 0.124 | 0.54 | 2455 | 4.0 | 70 | 51 / 62 / 71 | 4.0 | 1.8 | IP44 | 01.009 | 17.5 |

*) relativer Gesamtsummenpegel: Gehäuse LWA2 / Ansaugseite LWA5 / Ausblasseite LWA6 bei V=0,5 x Vmax
*relative total sound level: Casing LWA2 / Inlet side LWA5 / Outlet side LWA6 at V=0,5 x Vmax*

## Geräusche / *Sound levels:*

| LWArel A-bewertet bei V=0,5*Vmax<br>LWArel A-weighted at V=0,5*Vmax | fM [Hz] | | | | | | |
|---|---|---|---|---|---|---|---|
| | 125 | 250 | 500 | 1K | 2K | 4K | 8K |
| LWA2 [dB(A)] Gehäuse / *casing* | -8 | -2 | -8 | -15 | -19 | -25 | -28 |
| LWA5 [dB(A)] Ansaugseite / *inlet side* | -18 | -4 | -8 | -9 | -9 | -9 | -13 |
| LWA6 [dB(A)] Ausblasseite / *outlet side* | -26 | -3 | -9 | -9 | -9 | -10 | -17 |

## Maße / *Dimensions:* [mm]

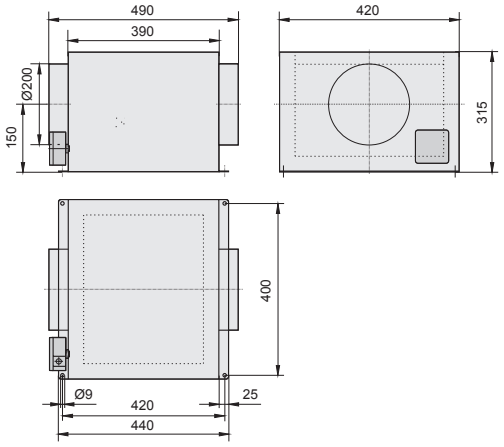


## Schaltbild / *Wiring diagram:*

01.009

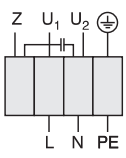


U1 blau / *blue*
U2 schwarz / *black*
Z braun / *brown*
PE gelb-grün / *yellow-green*

## Zubehör / *Accessories:*



| RE 1,5 | TE 1,5 | GS 4 | VBM | RSK | TFB (M5) | TFB (F7) | LFB (G4) | RSD | BG | VK |
|---|---|---|---|---|---|---|---|---|---|---|
| Art.-Nr. H50-01500 | Art.-Nr. H70-01500 | Art.-Nr. H80-00033 | Art.-Nr. F60-20000 | Art.-Nr. F10-20000 | Art.-Nr. F11-20002 | Art.-Nr. F11-20003 | Art.-Nr. F11-20006 | Art.-Nr. F13-20000 | Art.-Nr. P50-20000 | Art.-Nr. V00-20000 |
| Seite/*Page* 282 | Seite/*Page* 300 | Seite/*Page* 304 | Seite/*Page* 253 | Seite/*Page* 253 | Seite/*Page* 254 | Seite/*Page* 254 | Seite/*Page* 255 | Seite/*Page* 255 | Seite/*Page* 256 | Seite/*Page* 254 |



- transformatorisch steuerbar
- integrierter Motorschutz
- für Rundrohranschluss: 250 mm
- rückwärtsgekrümmtes Hochleistungslaufrad
- Gehäuse aus verzinktem Stahlblech
- sehr geräuscharm (40mm Isolierung)
- in allen Einbaulagen einsetzbar

- *speed is variable using auto transformers*
- *integrated motor protection*
- *for round duct connection: 250 mm*
- *backward curved high performance impeller*
- *casing made of galvanized sheet steel*
- *very low noise (40mm insulation)*
- *suitable for all mounting positions*

## Technische Daten / *Technical data:*

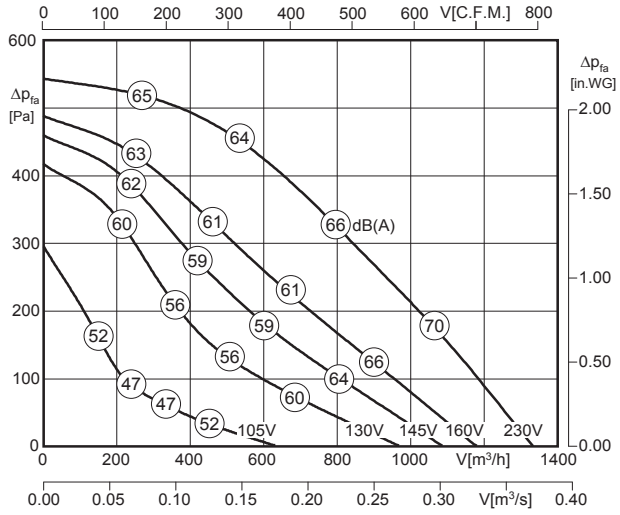


$L_{WA5}$ ist in der Luftleistungskennlinie dargestellt
*is displayed in air performance curve*

$L_{WA2} = L_{WA5} - 14$ dB

$L_{WA6} = L_{WA5} + 8$ dB

100% ErP ready 2018 according to ecodesign ventilation directive

| Typ / *Type* | Art.-Nr. | U [V] | f [Hz] | P [kW] | $I_N$ [A] | n [min⁻¹] | C [µF] | $t_R$ [°C] | Geräusch* *sound* [dB(A)] | Δ I [%] | $I_a/I_n$ | | | [kg] |
|---|---|---|---|---|---|---|---|---|---|---|---|---|---|---|
| **Z 250.3EF R1** | F05-25012 | 1~230 | 50 | 0.20 | 0.88 | 2670 | 6.0 | 70 | 51 / 65 / 73 | 16 | 2.0 | IP44 | 01.009 | 19.5 |

*) relativer Gesamtsummenpegel: Gehäuse $L_{WA2}$ / Ansaugseite $L_{WA5}$ / Ausblasseite $L_{WA6}$ bei V=0,5 x $V_{max}$
*relative total sound level: Casing $L_{WA2}$ / Inlet side $L_{WA5}$ / Outlet side $L_{WA6}$ at V=0,5 x $V_{max}$*

## Geräusche / *Sound levels:*

| LWArel A-bewertet bei V=0,5*Vmax<br>LWArel A-weighted at V=0,5*Vmax | fM [Hz] | | | | | | |
|---|---|---|---|---|---|---|---|
| | 125 | 250 | 500 | 1K | 2K | 4K | 8K |
| $L_{WA2}$ [dB(A)] Gehäuse / *casing* | -9 | -2 | -9 | -14 | -13 | -17 | -22 |
| $L_{WA5}$ [dB(A)] Ansaugseite / *inlet side* | -15 | -5 | -7 | -7 | -9 | -10 | -16 |
| $L_{WA6}$ [dB(A)] Ausblasseite / *outlet side* | -23 | -4 | -7 | -8 | -8 | -11 | -22 |

## Maße / *Dimensions:* [mm]

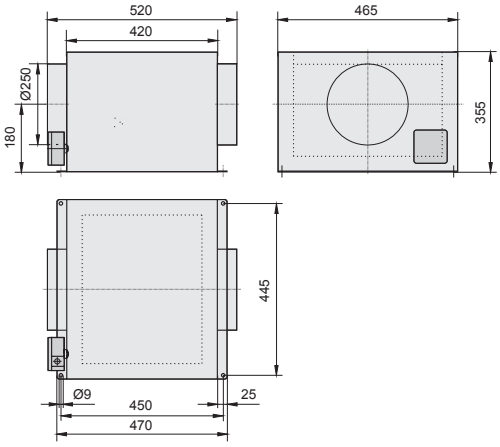


## Schaltbild / *Wiring diagram:*

01.009

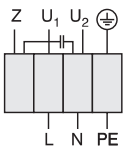


$U_1$ blau / *blue*
$U_2$ schwarz / *black*
Z braun / *brown*
PE gelb-grün / *yellow-green*

## Zubehör / *Accessories:*



| RE 1,5 | TE 1,5 | GS 4 | VBM | RSK | TFB (M5) | TFB (F7) | LFB (G4) | RSD | BG | VK |
|---|---|---|---|---|---|---|---|---|---|---|
| Art.-Nr. H50-01500 | Art.-Nr. H70-01500 | Art.-Nr. H80-00033 | Art.-Nr. F60-25000 | Art.-Nr. F10-25000 | Art.-Nr. F11-25002 | Art.-Nr. F11-25003 | Art.-Nr. F11-25006 | Art.-Nr. F13-25000 | Art.-Nr. P50-25000 | Art.-Nr. V00-25000 |
| Seite/*Page* 282 | Seite/*Page* 300 | Seite/*Page* 304 | Seite/*Page* 253 | Seite/*Page* 253 | Seite/*Page* 254 | Seite/*Page* 254 | Seite/*Page* 255 | Seite/*Page* 255 | Seite/*Page* 256 | Seite/*Page* 254 |

# Zerobox / *Zerobox*
# Baugröße / *Size*: 315



- transformatorisch steuerbar
- integrierter Motorschutz
- für Rundrohranschluss: 315 mm
- vorwärtsgekrümmtes Laufrad
- Gehäuse aus verzinktem Stahlblech
- sehr geräuscharm (40mm Isolierung)
- in allen Einbaulagen einsetzbar

- *speed is variable using auto transformers*
- *integrated motor protection*
- *for round duct connection: 315 mm*
- *forward curved impeller*
- *casing made of galvanized sheet steel*
- *very low noise (40mm insulation)*
- *suitable for all mounting positions*

## Technische Daten / *Technical data:*

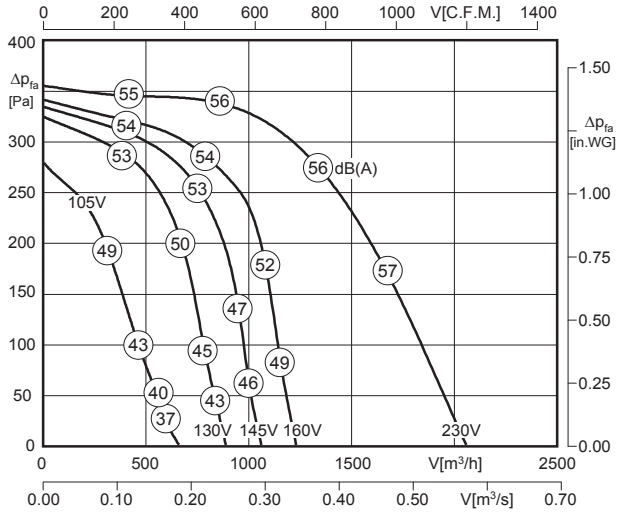


LWA5 ist in der Luftleistungskennlinie dargestellt
*is displayed in air performance curve*

LWA2 = LWA5

LWA6 = LWA5 + 18 dB

| Typ / *Type* | Art.-Nr. | U [V] | f [Hz] | P [kW] | $I_N$ [A] | n [min⁻¹] | C [µF] | $t_R$ [°C] | Geräusch* *sound* [dB(A)] | Δ I [%] | $I_a/I_n$ | | | [kg] |
|---|---|---|---|---|---|---|---|---|---|---|---|---|---|---|
| **Z 315.5FA E1** | F05-31527 | 1~230 | 50 | 0.55 | 2.61 | 1235 | 8 | 50 | 56 / 56 / 74 | - | 2.0 | IP54 | 01.024 | 44.0 |

*) relativer Gesamtsummenpegel: Gehäuse LWA2 / Ansaugseite LWA5 / Ausblasseite LWA6 bei V=0,5 x $V_{max}$
*relative total sound level: Casing LWA2 / Inlet side LWA5 / Outlet side LWA6 at V=0,5 x $V_{max}$*

## Geräusche / *Sound levels:*

| LWArel A-bewertet bei V=0,5*Vmax<br>LWArel A-weighted at V=0,5*Vmax | fM [Hz] | | | | | | |
|---|---|---|---|---|---|---|---|
| | 125 | 250 | 500 | 1K | 2K | 4K | 8K |
| LWA2 [dB(A)] Gehäuse / *casing* | -5 | -3 | -12 | -13 | -16 | -23 | -26 |
| LWA5 [dB(A)] Ansaugseite / *inlet side* | -6 | -5 | -11 | -10 | -8 | -11 | -19 |
| LWA6 [dB(A)] Ausblasseite / *outlet side* | -13 | -9 | -6 | -6 | -7 | -10 | -19 |

## Maße / *Dimensions:* [mm]

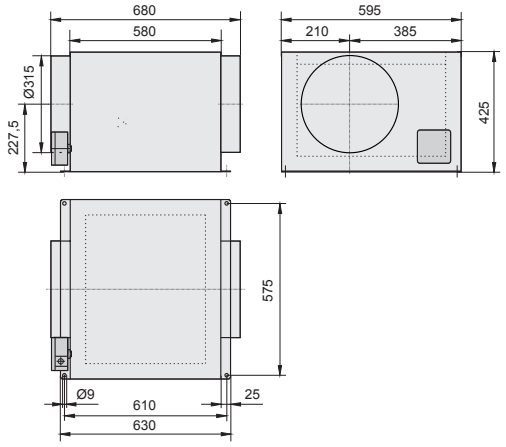


## Schaltbild / *Wiring diagram:*

01.024

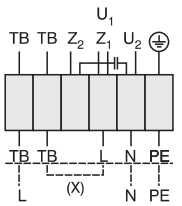


U1 braun / *brown*
U2 blau / *blue*
Z1 schwarz / *black*
Z2 orange / *orange*
TB weiß / *white*
PE gelb-grün / *yellow-green*

Rechtslauf
*clockwise*

## Zubehör / *Accessories:*



**RTE 3,2**
Art.-Nr. H10-03200
Seite/*Page* 284



**TE 3,5**
Art.-Nr. H70-03500
Seite/*Page* 300



**GS 1**
Art.-Nr. H80-00230
Seite/*Page* 304



**VBM**
Art.-Nr. F60-31500
Seite/*Page* 253



**RSK**
Art.-Nr. F10-31500
Seite/*Page* 253



**TFB (M5)**
Art.-Nr. F11-31502
Seite/*Page* 254



**TFB (F7)**
Art.-Nr. F11-31503
Seite/*Page* 254



**LFB (G4)**
Art.-Nr. F11-31506
Seite/*Page* 255



**RSD**
Art.-Nr. F13-31500
Seite/*Page* 255



**BG**
Art.-Nr. P50-31500
Seite/*Page* 256



**VK**
Art.-Nr. V00-30000
Seite/*Page* 254



- transformatorisch steuerbar
- integrierter Motorschutz
- für Rundrohranschluss: 355 mm
- vorwärtsgekrümmtes Laufrad
- Gehäuse aus verzinktem Stahlblech
- sehr geräuscharm (40mm Isolierung)
- in allen Einbaulagen einsetzbar

- *speed is variable using auto transformers*
- *integrated motor protection*
- *for round duct connection: 355 mm*
- *forward curved impeller*
- *casing made of galvanized sheet steel*
- *very low noise (40mm insulation)*
- *suitable for all mounting positions*

## Technische Daten / *Technical data:*

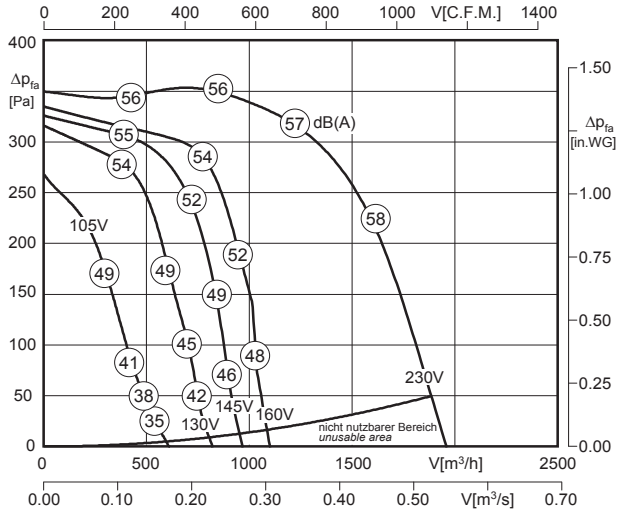


$L_{WA5}$ ist in der Luftleistungskennlinie dargestellt
*is displayed in air performance curve*

$L_{WA2} = L_{WA5} - 4$ dB

$L_{WA6} = L_{WA5} + 17$ dB

100% ErP ready 2016 according to ecodesign ventilation directive

| Typ / *Type* | Art.-Nr. | U [V] | f [Hz] | P [kW] | $I_N$ [A] | n [min⁻¹] | C [µF] | $t_R$ [°C] | Geräusch* *sound* [dB(A)] | Δ I [%] | $I_a/I_n$ | | | [kg] |
|---|---|---|---|---|---|---|---|---|---|---|---|---|---|---|
| **Z 355.5FA E1** | F05-35527 | 1~230 | 50 | 0.60 | 2.83 | 1110 | 8 | 40 | 52 / 56 / 73 | - | 2.0 | IP54 | 01.024 | 44.0 |

*) relativer Gesamtsummenpegel: Gehäuse $L_{WA2}$ / Ansaugseite $L_{WA5}$ / Ausblasseite $L_{WA6}$ bei V=0,5 x $V_{max}$
*relative total sound level: Casing $L_{WA2}$ / Inlet side $L_{WA5}$ / Outlet side $L_{WA6}$ at V=0,5 x $V_{max}$*

## Geräusche / *Sound levels:*

| LWArel A-bewertet bei V=0,5*Vmax<br>LWArel A-weighted at V=0,5*Vmax | fM [Hz] | | | | | | |
|---|---|---|---|---|---|---|---|
| | 125 | 250 | 500 | 1K | 2K | 4K | 8K |
| $L_{WA2}$ [dB(A)] Gehäuse / *casing* | -5 | -3 | -12 | -13 | -16 | -23 | -26 |
| $L_{WA5}$ [dB(A)] Ansaugseite / *inlet side* | -6 | -5 | -11 | -10 | -8 | -11 | -19 |
| $L_{WA6}$ [dB(A)] Ausblasseite / *outlet side* | -13 | -9 | -6 | -6 | -7 | -10 | -19 |

## Maße / *Dimensions:* [mm]

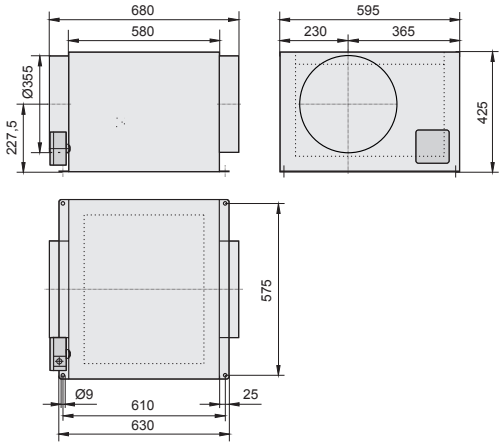


## Schaltbild / *Wiring diagram:*

01.024

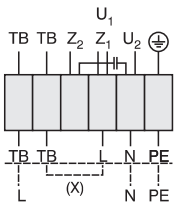


| | |
|---|---|
| $U_1$ | braun / *brown* |
| $U_2$ | blau / *blue* |
| $Z_1$ | schwarz / *black* |
| $Z_2$ | orange / *orange* |
| TB | weiß / *white* |
| PE | gelb-grün / *yellow-green* |

Rechtslauf
*clockwise*

## Zubehör / *Accessories:*



| RTE 3,2 | TE 3,5 | GS 1 | VBM | RSK | TFB (M5) | TFB (F7) | LFB (G4) | RSD | BG | VK |
|---|---|---|---|---|---|---|---|---|---|---|
| Art.-Nr. H10-03200 | Art.-Nr. H70-03500 | Art.-Nr. H80-00230 | Art.-Nr. F60-35500 | Art.-Nr. F10-35500 | Art.-Nr. F11-35502 | Art.-Nr. F11-35503 | Art.-Nr. F11-35506 | Art.-Nr. F13-35500 | Art.-Nr. P50-35500 | Art.-Nr. V00-35000 |
| Seite/*Page* 284 | Seite/*Page* 300 | Seite/*Page* 304 | Seite/*Page* 253 | Seite/*Page* 253 | Seite/*Page* 254 | Seite/*Page* 254 | Seite/*Page* 255 | Seite/*Page* 255 | Seite/*Page* 256 | Seite/*Page* 254 |

# Kanalventilatoren / *Duct Fans*

mit rückwärtsgekrümmten Radiallaufrädern /
*with backward curved centrifugal wheels*



## Typenschlüssel / *Type Code*

**K H A E 355 - 4 .4 FF W(S)**

**Kanalventilator / *Duct Fan***
**Hochleistungslaufrad / *High Performance Impeller***
**A = Außenläufermotor / *External Rotor Motor***
**Motortyp / *Motor Type***
E = Einphasenwechselstrom / *Single phase AC*
D = Drehstrom / *Three phase*
**Laufraddurchmesser / *Impeller Diameter***
355 = 355 mm
**Motorpolzahl / *Number of poles***
4 = 4-polig / *4-pole*
**Motorbaugröße / *Motor Size***
3 = 068 ; 4 = 080 ; 5 = 106 ; 6 = 137
**Paketlänge / *Stack Length***
**W = Laufradtyp / *Type of Wheel***
**WS = Schallgedämmte Ausführung / *Sound Attenuated Version***

## Typenschlüssel / *Type Code*

**E K A D 315 - 4 .6 HF**

**Einseitig saugend / Single Inlet**
**Kanalventilator / *Duct Fan***
**A = Außenläufermotor / *External Rotor Motor***
**Motortyp / *Motor Type***
E = Einphasenwechselstrom / *Single phase AC*
D = Drehstrom / *Three phase*
**Laufraddurchmesser / *Impeller Diameter***
355 = 355 mm
**Motorpolzahl / *Number of poles***
4 = 4-polig / *4-pole*
**Motorbaugröße / *Motor Size***
3 = 068 ; 4 = 080 ; 5 = 106 ; 6 = 137
**Paketlänge / *Stack Length***

**Eigenschaften und Ausführungen**

Die Kanalventilatoren vereinigen die Vorteile des Axialventilators hinsichtlich der geraden Durchströmung und einfachen Montage mit der hohen Druckstabilität, dem niedrigen Schallniveau und ausgezeichneten Wirkungsgrad des Radialventilators. Die Gehäuse sind aus verzinktem Stahlblech gefertigt und als rechteckiger Kanal zum direkten Einbau in jeder beliebigen Einbaulage mit beidseitigen Flanschprofilen (20mm) ausgebildet. Die Größenbezeichnung entspricht dem Laufraddurchmesser. In Ventilatoren der Baureihe EKAE/D werden vorwärtsgekrümmte Radiallaufräder aus verzinktem Stahlblech eingesetzt. Wirkungsgradoptimierte Laufräder mit rückwärtsgekrümmten Schaufeln werden in der Baureihe KHAE/D eingesetzt. Zusätzlich sind die Motor-Laufradeinheiten dieser Baureihe am Gehäusedeckel montiert und zu Reinigungszwecken einfach ausschwenkbar. Der Antrieb erfolgt über einen im Radiallaufrad eingebauten Außenläufermotor. Die Antriebsmotoren haben ein ausgeführtes Kabel. Der elektrische Anschluss erfolgt durch einen lose beigefügten Anschlusskasten in Schutzart IP44. Die Ventilatoren sind ausschließlich für die Innenaufstellung geeignet. Ventilatoren der Baureihe KHAE/D sind alternativ als schallgedämmte Version (WS) verfügbar. Durch platzsparende, schallabsorbierende Auskleidung werden an prägnanten Punkten extrem niedrige Geräuschwerte geboten.

***Features and Construction***

*The Duct fans combine distinctive advantage of axial fans, i.e. straight airflow and easy installation, high pressure stability, low noise level and high efficiency of the centrifugal fan. Casings are made of galvanized sheet steel, formed as a rectangular duct, for direct installation into air ducts, mounting in any position possible with double-sided flange profiles (20mm). The size designation corresponds to the impeller diameter. In fan's type EKAE/D are forward curved radial impellers made of galvanized sheet steel equipped. Highly efficient impellers with backward curved blades were used in fan's type KHAE/D. Additional the motorized impellers of this type were mounted in the housing cover and can be complete swing-out for easy inspection cleaning and maintenance. The fans are driven by an external rotor motor, fitted in the centrifugal impeller. The motors are fitted with an outgoing cable. The electrical connection can be made via an IP44 terminal box, which is supplied loose. The fans are only suitable for the interior installation. Alternatively fans type KHAE/D are available in sound attenuated version (WS). With a space saving and sound absorbing casing they offer an extremely low noise level.*

**Anwendungsbereiche**

Rosenberg Kanalventilatoren eignen sich zur Be- und Entlüftung von Wohngebäuden, Lagerräumen, Werkshallen, Gewächshäusern, Bädern, Umkleidekabinen und vielem mehr.

***Applications***

*Rosenberg Duct Fans are suitable for the ventilation and exhaust ventilation of residential buildings, storage rooms, factory hall, greenhouse, baths, changing rooms and lots more.*

**Luftleistungskennlinien**

Die Kennlinien für diese Typenreihe wurden nach DIN EN ISO 5801 in Einbauart D (saugseitig und druckseitig angeschlossen) aufgenommen und zeigen die statische Druckerhöhung Δpfa als Funktion des Volumenstromes.

***Air performance curves***

*The performance curves for these fan types were incorporated according to DIN EN ISO 5801 in mounting position D (ducted on the pressure side and on the suction side) and show the pressure increase Δpfa as function of the air flow.*

**Geräusche**

In den Luftleistungskennlinien ist der A-bewertete Ausblas-Schallleistungspegel $L_{WA6}$ angegeben (umrandete Zahlen). Der A-bewertete Ansaug-Schallleistungspegel $L_{WA5}$ und der Gehäuseabstrahl-Schallleistungspegel $L_{WA2}$ (Schallmessung nach DIN EN ISO 3745 und ISO 13347-3 im Hüllflächenverfahren durchgeführt) wird nach der jeweils rechts neben der Luftleistungskennlinie stehenden Formel berechnet.
Den A-bewerteten Schalldruckpegel $L_{pA}$ in 1m Abstand erhält man annähernd, in dem man vom A-Schallleistungspegel 7 dB(A) abzieht. Zu beachten ist, dass Reflexionen und Raumcharakteristik, sowie Eigenfrequenzen die Größe des Schalldruckpegels unterschiedlich beeinflussen. Die relativen Oktav-Schallleistungspegel $L_{WArel}$ bei den Oktav-Mittelfrequenzen sind aus den direkt zugeordneten Tabellen der jeweiligen Ventilatorentypen zu entnehmen.

***Sound Level***

*The bordered values printed in the performance curve diagrams show the "A" weighted outlet sound power level $L_{WA6}$. The "A" weighted suction sound power level $L_{WA5}$ and the housing radiation sound power level $L_{WA2}$ (Sound measurement according to DIN EN ISO 3745 and ISO 13347-3 in the enveloping surface performed) are calculated according to the formula to the right next to the air performance curve.*
*The "A" weighted sound pressure level $L_{pA}$ at a distance of 1 metre is calculated approximately by deducting 7 dB(A) from the "A" weighted sound power level. It is important to note that the refelction and room characteristic as well as natural frequencies influence the sound pressure levels a different way. The relative octave sound power level $L_{WArel}$ at octave medium frequency you can find on the table on each fan type page.*

# Montage- und Anwendungsbeispiel
## *Assembly and Application Example*

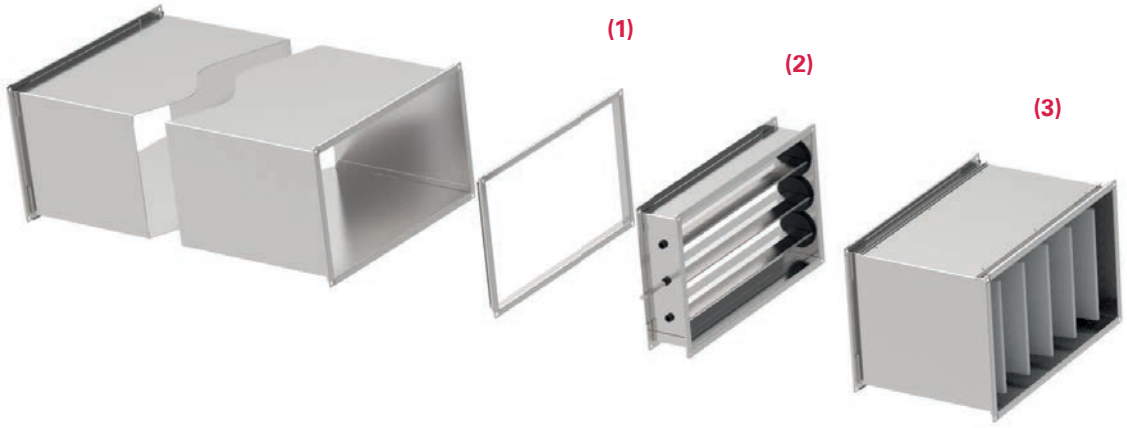


**(1)**

**GF - Gegenflansch /** ***GF - Flange***

Maßlich abgestimmter Gegenflansch mit Rahmen aus verzinktem Stahlblech für Temperaturen bis 120°C. / *Adapted flange with galvanized sheet steel frame for temperatures up to +120°C.*

**(2)**

**VKJ - Jalousieklappe /** ***VKJ - Air Damper***

Das Gehäuse besteht aus verzinktem Stahlblech, die Lamellen aus Aluminium. Außenliegender Stellhebel für Stellmechanismus der Lamellen. / *Housing made of galvanized sheet steel, aluminium blades. External levers for setting the blades.*

**(3)**

**KFB - Kanalfilterbox /** ***KFB - Duct Filter Box***

Das Gehäuse besteht aus verzinktem Stahlblech mit aufklappbarem Deckel für leichten Filterwechsel / *Housing made of galvanized sheet steel with hinged cover for easy filter change.*

**(4)**

**FKV - Flexibler Kanalverbinder /**
***FKV - Flexible Duct Connection***

Flexible Kanalverbindung mit Flanschrahmen aus verzinktem Stahlblech. Elastisches Mittelteil aus PVC-Gewebetuch, temperaturbeständig bis 70°C. / *Flexible duct connection collar with flange frame made of galvanized sheet steel. Elastic central section made of PVC-fabric, heat resistant up to +70°C.*

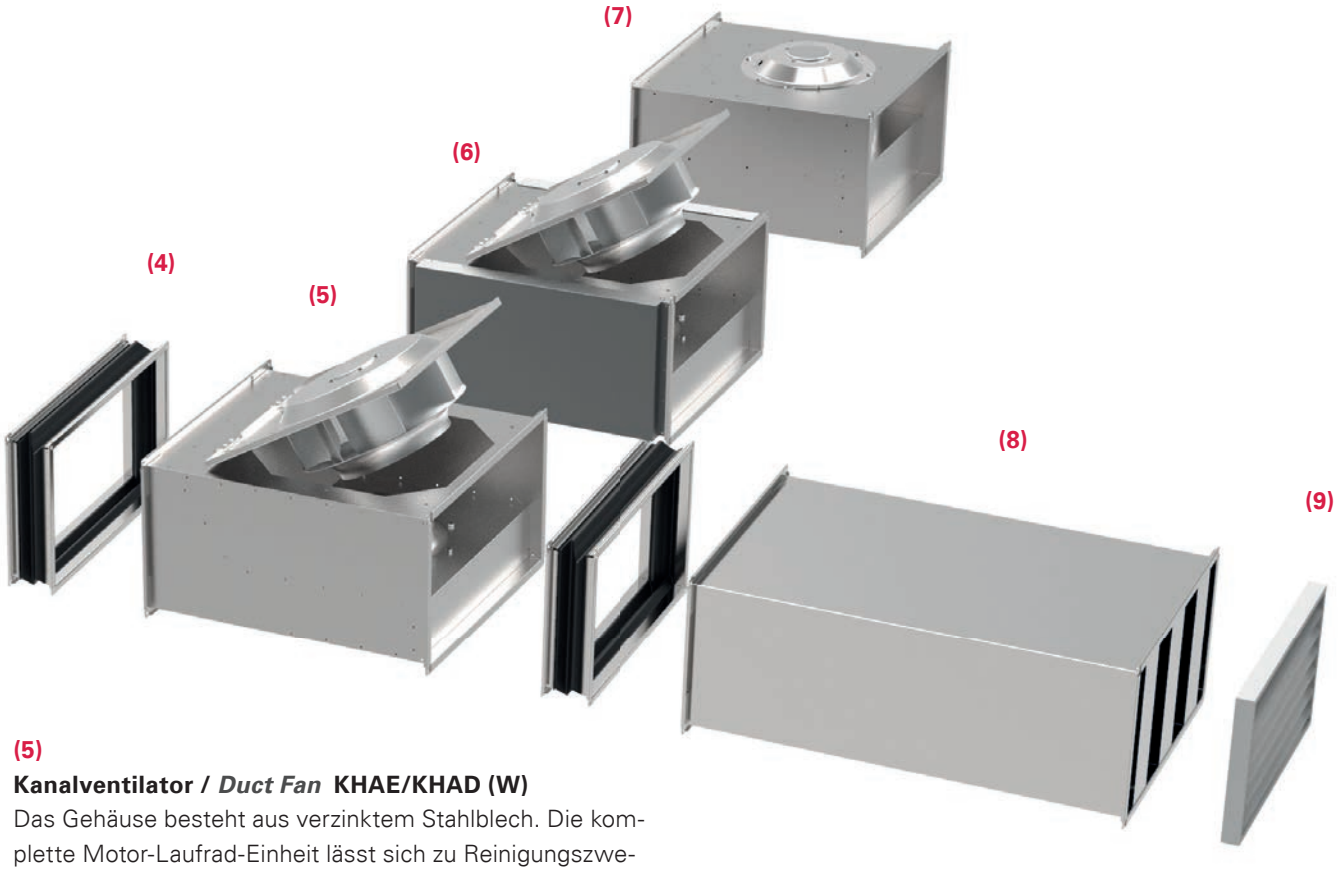


**(5)**

**Kanalventilator / *Duct Fan* KHAE/KHAD (W)**

Das Gehäuse besteht aus verzinktem Stahlblech. Die komplette Motor-Laufrad-Einheit lässt sich zu Reinigungszwecken ausklappen. / *Housings are made of galvanized sheet steel. Equipped with complete swing-out motorized impellers for easy inspection cleaning and maintenance.*

**(6)**

**Kanalventilator / *Duct Fan* KHAE/KHAD (WS)**

Die schallgedämmte Baureihe (WS) bietet durch platzsparende, schallabsorbierende Lochblechauskleidung an prägnanten Punkten extrem niedrige Geräuschwerte. / *The sound attenuated version (WS) offer with a space saving and sound absorbing housing extremely low noise levels.*

**(7)**

**Kanalventilator / *Duct Fan* EKAE/EKAD**

Das Gehäuse besteht aus verzinktem Stahlblech. Es kommen vorwärtsgekrümmte Laufräder zum Einsatz. / *Housings are made of galvanized sheet steel. Equipped with forward curves impellers.*

**(8)**

**KD - Kanalschalldämpfer / *KD - Duct Sound Attenuator***

Rahmen aus verzinktem Stahlblech. Kulissen mit nicht brennbarer Mineralwolle nach DIN 4102 Klasse A. Dies garantiert eine hohe Geräuschdämmung und durch aerodynamisch optimierte Leitbleche niedere Druckverluste. / *Frame made of galvanized sheet steel. Baffle with non-flammable mineral wool according to DIN 4102 Class A. This guarantees a high acoustic insulation and low pressure losses by aerodynamically optimized guide plates.*

**(9)**

**VK - Überdruckklappe / *VK - Shutter***

Selbsttätige, rechteckige Überdruckklappe aus Kunststoff für druckseitigen Wandeinbau. / *Automatic, rectangular plastic excess-pressure flap for wall installation at pressure side.*

# Kanalventilator / *Duct Fan*
## Baugröße / *Size:* 225 , Kanalmaß / *Duct Size:* 40 x 20 cm



- transformatisch steuerbar
- integrierter Motorschutz
- für Rechteck-Kanäle: 40 x 20 cm
- rückwärtsgekrümmtes Laufrad
- Gehäuse aus verzinktem Stahlblech
- ausschwenkbare Motor-Laufradeinheit

- *speed is variable using auto transformers*
- *integrated motor protection*
- *rectangular duct connections: 40 x 20 cm*
- *backward curved impeller*
- *casing made of galvanized sheet steel*
- *swing-out motor-impeller unit*

## Technische Daten / *Technical data:*

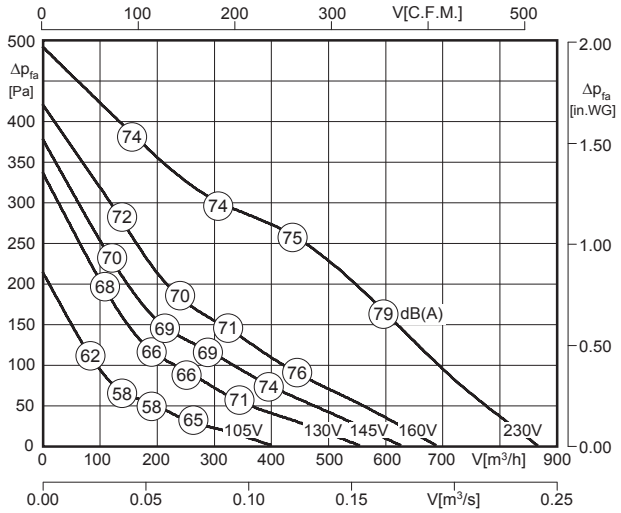


LWA6 ist in der Luftleistungskennlinie dargestellt
*is displayed in air performance curve*

LWA2 = LWA6 - 16 dB

LWA5 = LWA6 - 5 dB

| Typ / *Type* | Art.-Nr. | U [V] | f [Hz] | P [kW] | $I_N$ [A] | n [min⁻¹] | C [µF] | $t_R$ [°C] | Geräusch* *sound* [dB(A)] | Δ I [%] | $I_a/I_n$ | ⚠ | ✱ | [kg] |
|---|---|---|---|---|---|---|---|---|---|---|---|---|---|---|
| KHAE 225-2.3CA W | D14-22500 | 1~230 | 50 | 0.11 | 0.5 | 2385 | 3 | 50 | 59 / 70 / 75 | - | 1.5 | IP44 | 01.009 | 12.5 |

*) relativer Gesamtsummenpegel: Gehäuse LWA2 / Ansaugseite LWA5 / Ausblasseite LWA6 bei V=0,5 x Vmax
*relative total sound level: Casing LWA2 / Inlet side LWA5 / Outlet side LWA6 at V=0,5 x Vmax*

## Geräusche / *Sound levels:*

| LWArel A-bewertet bei V=0,5*Vmax<br>LWArel A-weighted at V=0,5*Vmax | fM [Hz] | | | | | | |
|---|---|---|---|---|---|---|---|
| | 125 | 250 | 500 | 1K | 2K | 4K | 8K |
| LWA2 [dB(A)] Gehäuse / *casing* | -11 | -4 | -5 | -10 | -14 | -20 | -22 |
| LWA5 [dB(A)] Ansaugseite / *inlet side* | -16 | -6 | -9 | -5 | -7 | -12 | -21 |
| LWA6 [dB(A)] Ausblasseite / *outlet side* | -23 | -10 | -5 | -8 | -6 | -11 | -21 |

## Schaltbild / *Wiring diagram:*

01.009

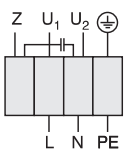


U1 blau / *blue*
U2 schwarz / *black*
Z braun / *brown*
PE gelb-grün / *yellow-green*

## Maße / *Dimensions:* [mm]

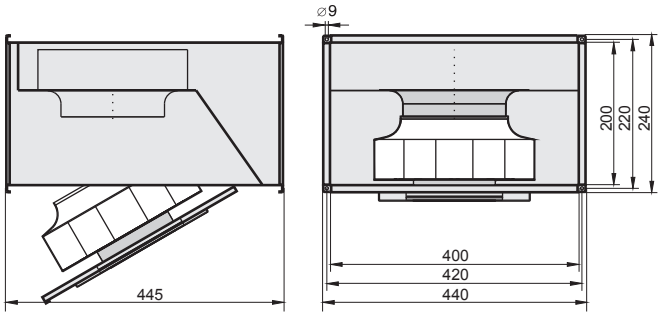


## Zubehör / *Accessories:*



| RE 1,5 | MSE 1 | TE 1,5 | GS 4 | FKV | GF | JKL | KD | KFB (M5) | KFB (F7) | VK |
|---|---|---|---|---|---|---|---|---|---|---|
| Art.-Nr. H50-01500 | Art.-Nr. H80-22001 | Art.-Nr. H70-01500 | Art.-Nr. H80-00033 | Art.-Nr. I30-20000 | Art.-Nr. I00-20000 | Art.-Nr. V21-10000 | Art.-Nr. D20-40200 | Art.-Nr. D22-40205 | Art.-Nr. D22-40207 | Art.-Nr. V10-20000 |
| Seite/*Page* 282 | Seite/*Page* 278 | Seite/*Page* 300 | Seite/*Page* 304 | Seite/*Page* 257 | Seite/*Page* 257 | Seite/*Page* 259 | Seite/*Page* 257 | Seite/*Page* 260 | Seite/*Page* 260 | Seite/*Page* 257 |

# Kanalventilator / *Duct Fan*
## Baugröße / *Size:* 250 , Kanalmaß / *Duct Size:* 40 x 20 cm



- transformatisch steuerbar
- integrierter Motorschutz
- für Rechteck-Kanäle: 40 x 20 cm
- rückwärtsgekrümmtes Laufrad
- Gehäuse aus verzinktem Stahlblech
- ausschwenkbare Motor-Laufradeinheit

- *speed is variable using auto transformers*
- *integrated motor protection*
- *rectangular duct connections: 40 x 20 cm*
- *backward curved impeller*
- *casing made of galvanized sheet steel*
- *swing-out motor-impeller unit*

### Technische Daten / *Technical data:*

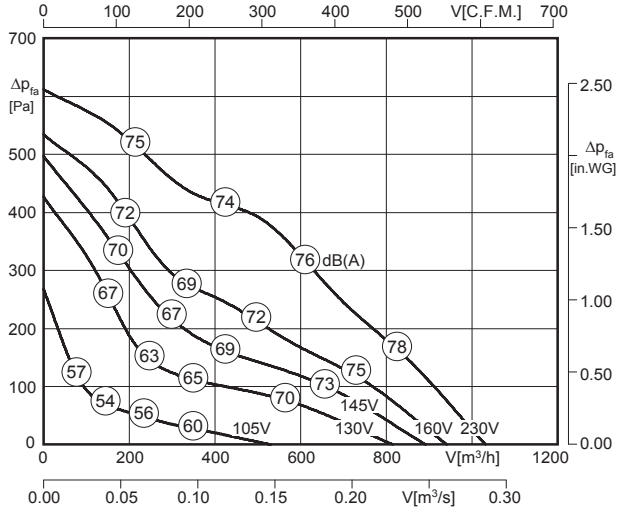


LWA6 ist in der Luftleistungskennlinie dargestellt
*is displayed in air performance curve*

LWA2 = LWA6 - 17 dB

LWA5 = LWA6 - 7 dB

100% ErP ready 2018 according to ecodesign ventilation directive

| Typ / *Type* | Art.-Nr. | U [V] | f [Hz] | P [kW] | $I_N$ [A] | n [min⁻¹] | C [µF] | $t_R$ [°C] | Geräusch* *sound* [dB(A)] | Δ I [%] | $I_a/I_n$ | | | [kg] |
|---|---|---|---|---|---|---|---|---|---|---|---|---|---|---|
| KHAE 250-2.3EFW | D14-25001 | 1~230 | 50 | 0.17 | 0.75 | 2650 | 4 | 70 | 58 / 68 / 75 | 19 | 2.5 | IP44 | 01.009 | 14.0 |

*) relativer Gesamtsummenpegel: Gehäuse LWA2 / Ansaugseite LWA5 / Ausblasseite LWA6 bei V=0,5 x Vmax
*relative total sound level: Casing LWA2 / Inlet side LWA5 / Outlet side LWA6 at V=0,5 x Vmax*

### Geräusche / *Sound levels:*

| LWArel A-bewertet bei V=0,5*Vmax<br>LWArel A-weighted at V=0,5*Vmax | fM [Hz] | | | | | | |
|---|---|---|---|---|---|---|---|
| | 125 | 250 | 500 | 1K | 2K | 4K | 8K |
| LWA2 [dB(A)] Gehäuse / *casing* | -13 | -7 | -4 | -7 | -12 | -18 | -20 |
| LWA5 [dB(A)] Ansaugseite / *inlet side* | -17 | -7 | -8 | -4 | -8 | -10 | -26 |
| LWA6 [dB(A)] Ausblasseite / *outlet side* | -14 | -13 | -4 | -6 | -5 | -10 | -17 |

### Schaltbild / *Wiring diagram:*

01.009

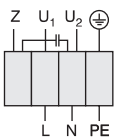


U1 blau / *blue*
U2 schwarz / *black*
Z braun / *brown*
PE gelb-grün / *yellow-green*

### Maße / *Dimensions:* [mm]

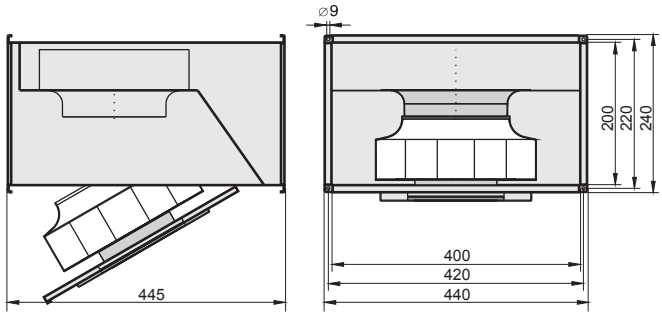


### Zubehör / *Accessories:*



| RE 1,5 | MSE 1 | TE 1,5 | GS 4 | FKV | GF | JKL | KD | KFB (M5) | KFB (F7) | VK |
|---|---|---|---|---|---|---|---|---|---|---|
| Art.-Nr. H50-01500 | Art.-Nr. H80-22001 | Art.-Nr. H70-01500 | Art.-Nr. H80-00033 | Art.-Nr. I30-20000 | Art.-Nr. I00-20000 | Art.-Nr. V21-10000 | Art.-Nr. D20-40200 | Art.-Nr. D22-40205 | Art.-Nr. D22-40207 | Art.-Nr. V10-20000 |
| Seite/*Page* 282 | Seite/*Page* 278 | Seite/*Page* 300 | Seite/*Page* 304 | Seite/*Page* 257 | Seite/*Page* 257 | Seite/*Page* 259 | Seite/*Page* 257 | Seite/*Page* 260 | Seite/*Page* 260 | Seite/*Page* 257 |

# Kanalventilator / *Duct Fan*
## Baugröße / *Size:* 280 , Kanalmaß / *Duct Size:* 50 x 25 cm




- transformatisch steuerbar
- integrierter Motorschutz
- für Rechteck-Kanäle: 50 x 25 cm
- rückwärtsgekrümmtes Laufrad
- Gehäuse aus verzinktem Stahlblech
- ausschwenkbare Motor-Laufradeinheit
- schallgedämmte Version (WS)

- *speed is variable using auto transformers*
- *integrated motor protection*
- *rectangular duct connections: 50 x 25 cm*
- *backward curved impeller*
- *casing made of galvanized sheet steel*
- *swing-out motor-impeller unit*
- *sound attenuated version (WS)*

## Technische Daten / *Technical data:*

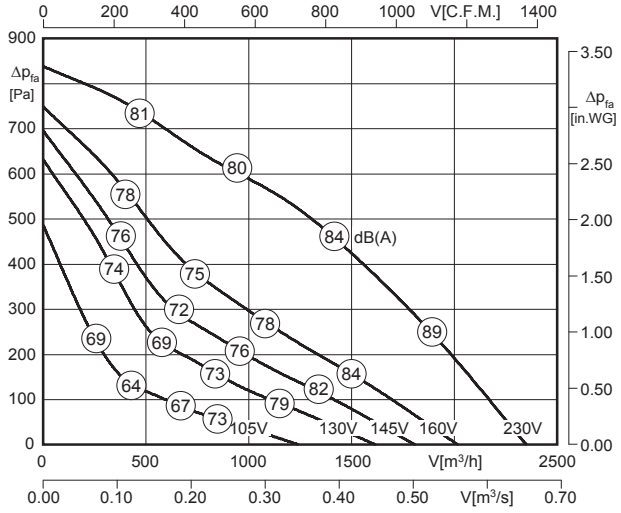


LWA6 ist in der Luftleistungskennlinie dargestellt
*is displayed in air performance curve*

| KHAE 280-2.5DF W | KHAE 280-2.5DF WS |
|---|---|
| LWA2 = LWA6 - 12 dB | LWA2 = LWA6 - 15 dB |
| LWA5 = LWA6 - 5 dB | LWA5 = LWA6 - 8 dB |

100% ErP ready 2018 according to ecodesign ventilation directive

| Typ / *Type* | Art.-Nr. | U [V] | f [Hz] | P [kW] | $I_N$ [A] | n [min⁻¹] | C [µF] | $t_R$ [°C] | Geräusch* *sound* [dB(A)] | Δ I [%] | $I_a/I_n$ | | | [kg] |
|---|---|---|---|---|---|---|---|---|---|---|---|---|---|---|
| **KHAE 280-2.5DF W** | D14-28001 | 1~230 | 50 | 0.48 | 2.16 | 2500 | 10 | 60 | 72 / 79 / 84 | 2.8 | 2.1 | IP54 | 01.024 | 23.0 |
| **KHAE 280-2.5DF WS**[1)] | D14-28011 | 1~230 | 50 | 0.48 | 2.16 | 2500 | 10 | 60 | 69 / 76 / 84 | 2.8 | 2.1 | IP54 | 01.024 | 26.5 |

1) schallgedämmte Ausführung
*sound attenuated version*

*) relativer Gesamtsummenpegel: Gehäuse LWA2 / Ansaugseite LWA5 / Ausblasseite LWA6 bei V=0,5 x Vmax
*relative total sound level: Casing LWA2 / Inlet side LWA5 / Outlet side LWA6 at V=0,5 x Vmax*

## Geräusche / *Sound levels:*

KHAE 280-2.5DF W

| LWArel A-bewertet bei V=0,5*Vmax<br>LWArel A-weighted at V=0,5*Vmax | fM [Hz] | | | | | | |
|---|---|---|---|---|---|---|---|
| | 125 | 250 | 500 | 1K | 2K | 4K | 8K |
| LWA2 [dB(A)] Gehäuse / *casing* | -28 | -17 | -18 | -19 | -21 | -24 | -29 |
| LWA5 [dB(A)] Ansaugseite / *inlet side* | -29 | -10 | -10 | -12 | -15 | -18 | -23 |
| LWA6 [dB(A)] Ausblasseite / *outlet side* | -26 | -5 | -6 | -8 | -8 | -11 | -15 |

KHAE 280-2.5DF WS

| LWArel A-bewertet bei V=0,5*Vmax<br>LWArel A-weighted at V=0,5*Vmax | fM [Hz] | | | | | | |
|---|---|---|---|---|---|---|---|
| | 125 | 250 | 500 | 1K | 2K | 4K | 8K |
| LWA2 [dB(A)] Gehäuse / *casing* | -31 | -20 | -21 | -22 | -24 | -27 | -32 |
| LWA5 [dB(A)] Ansaugseite / *inlet side* | -32 | -13 | -13 | -15 | -18 | -21 | -26 |
| LWA6 [dB(A)] Ausblasseite / *outlet side* | -26 | -5 | -6 | -8 | -8 | -11 | -15 |

## Schaltbild / *Wiring diagram:*

01.024

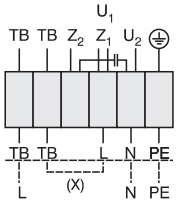


| | |
|---|---|
| $U_1$ | braun / *brown* |
| $U_2$ | blau / *blue* |
| $Z_1$ | schwarz / *black* |
| $Z_2$ | orange / *orange* |
| TB | weiß / *white* |
| PE | gelb-grün / *yellow-green* |

Rechtslauf
*clockwise*

## Maße / *Dimensions:* [mm]

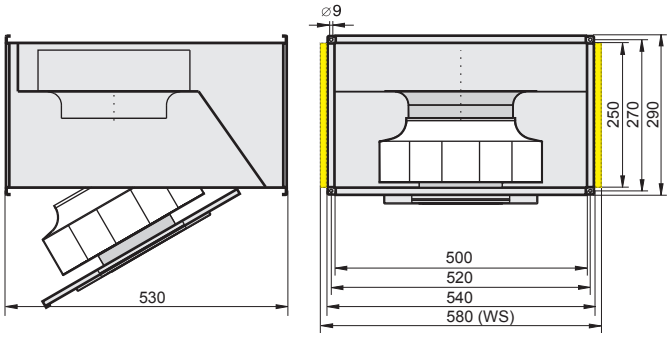


## Zubehör / *Accessories:*



| RTE 5,0 | MSE 1 | TE 5,0 | GS 1 | FKV | GF | JKL | KD | KFB (M5) | KFB (F7) | VK |
|---|---|---|---|---|---|---|---|---|---|---|
| Art.-Nr. H10-05000 | Art.-Nr. H80-22001 | Art.-Nr. H70-05000 | Art.-Nr. H80-00230 | Art.-Nr. I30-22501 | Art.-Nr. I00-22502 | Art.-Nr. V21-10001 | Art.-Nr. D20-50250 | Art.-Nr. D22-50255 | Art.-Nr. D22-50257 | Art.-Nr. V10-22500 |
| Seite/*Page* 284 | Seite/*Page* 278 | Seite/*Page* 300 | Seite/*Page* 304 | Seite/*Page* 257 | Seite/*Page* 257 | Seite/*Page* 259 | Seite/*Page* 257 | Seite/*Page* 260 | Seite/*Page* 260 | Seite/*Page* 257 |




- transformatisch steuerbar
- integrierter Motorschutz
- für Rechteck-Kanäle: 50 x 25 cm
- rückwärtsgekrümmtes Laufrad
- Gehäuse aus verzinktem Stahlblech
- ausschwenkbare Motor-Laufradeinheit
- schallgedämmte Version (WS)

- *speed is variable using auto transformers*
- *integrated motor protection*
- *rectangular duct connections: 50 x 25 cm*
- *backward curved impeller*
- *casing made of galvanized sheet steel*
- *swing-out motor-impeller unit*
- *sound attenuated version (WS)*

## Technische Daten / *Technical data:*

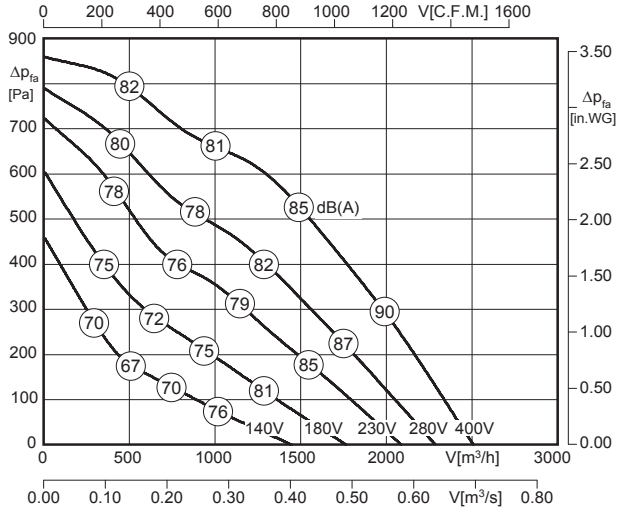


$L_{WA6}$ ist in der Luftleistungskennlinie dargestellt
*is displayed in air performance curve*

KHAD 280-2.5DF W
$L_{WA2} = L_{WA6} - 12$ dB
$L_{WA5} = L_{WA6} - 5$ dB

KHAD 280-2.5DF WS
$L_{WA2} = L_{WA6} - 15$ dB
$L_{WA5} = L_{WA6} - 8$ dB

100% ErP ready 2018 according to ecodesign ventilation directive

| Typ / *Type* | Art.-Nr. | U [V] | f [Hz] | P [kW] | $I_N$ [A] | n [min⁻¹] | C [µF] | $t_R$ [°C] | Geräusch* *sound* [dB(A)] | Δ I [%] | $I_a/I_n$ | | | [kg] |
|---|---|---|---|---|---|---|---|---|---|---|---|---|---|---|
| **KHAD 280-2.5DF W** | D14-28052 | 3~400 | 50 | 0.52 | 0.93 | 2640 | - | 60 | 73 / 80 / 85 | 4.5 | 1.5 | IP54 | 01.006 | 21.5 |
| **KHAD 280-2.5DF WS**[1)] | D14-28062 | 3~400 | 50 | 0.52 | 0.93 | 2640 | - | 60 | 70 / 77 / 85 | 4.5 | 1.5 | IP54 | 01.006 | 24.5 |

1) schallgedämmte Ausführung
*sound attenuated version*

*) relativer Gesamtsummenpegel: Gehäuse $L_{WA2}$ / Ansaugseite $L_{WA5}$ / Ausblasseite $L_{WA6}$ bei V=0,5 x $V_{max}$
*relative total sound level: Casing $L_{WA2}$ / Inlet side $L_{WA5}$ / Outlet side $L_{WA6}$ at V=0,5 x $V_{max}$*

## Geräusche / *Sound levels:*

KHAD 280-2.5DF W

| LWArel A-bewertet bei V=0,5*Vmax<br>LWArel A-weighted at V=0,5*Vmax | fM [Hz] | | | | | | |
|---|---|---|---|---|---|---|---|
| | 125 | 250 | 500 | 1K | 2K | 4K | 8K |
| $L_{WA2}$ [dB(A)] Gehäuse / *casing* | -28 | -17 | -18 | -19 | -21 | -24 | -29 |
| $L_{WA5}$ [dB(A)] Ansaugseite / *inlet side* | -29 | -10 | -10 | -12 | -15 | -18 | -23 |
| $L_{WA6}$ [dB(A)] Ausblasseite / *outlet side* | -26 | -5 | -6 | -8 | -8 | -11 | -15 |

KHAD 280-2.5DF WS

| LWArel A-bewertet bei V=0,5*Vmax<br>LWArel A-weighted at V=0,5*Vmax | fM [Hz] | | | | | | |
|---|---|---|---|---|---|---|---|
| | 125 | 250 | 500 | 1K | 2K | 4K | 8K |
| $L_{WA2}$ [dB(A)] Gehäuse / *casing* | -31 | -20 | -21 | -22 | -24 | -27 | -32 |
| $L_{WA5}$ [dB(A)] Ansaugseite / *inlet side* | -32 | -13 | -13 | -15 | -18 | -21 | -26 |
| $L_{WA6}$ [dB(A)] Ausblasseite / *outlet side* | -26 | -5 | -6 | -8 | -8 | -11 | -15 |

## Schaltbild / *Wiring diagram:*

01.006

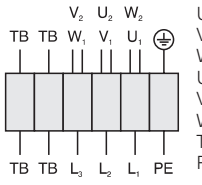


| | |
|---|---|
| $U_1$ | braun / *brown* |
| $V_1$ | blau / *blue* |
| $W_1$ | schwarz / *black* |
| $U_2$ | rot / *red* |
| $V_2$ | grau / *grey* |
| $W_2$ | orange / *orange* |
| TB | weiß / *white* |
| PE | gelb-grün / *yellow-green* |

## Maße / *Dimensions:* [mm]

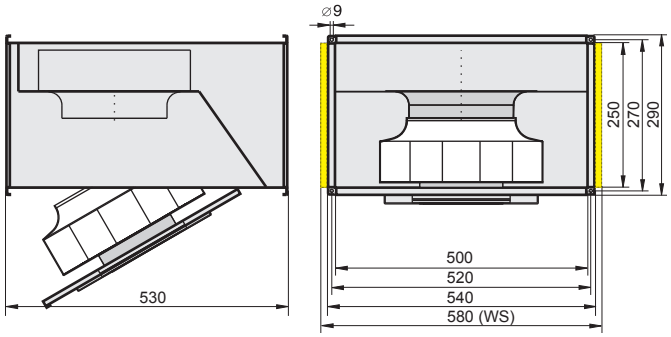


## Zubehör / *Accessories:*



| RTD 1,2 | MSD 1 | TD 1,0 | GS 2 | FKV | GF | JKL | KD | KFB (M5) | KFB (F7) | VK |
|---|---|---|---|---|---|---|---|---|---|---|
| Art.-Nr. H00-01201 | Art.-Nr. H80-38001 | Art.-Nr. H60-01000 | Art.-Nr. H80-00031 | Art.-Nr. I30-22501 | Art.-Nr. I00-22502 | Art.-Nr. V21-10001 | Art.-Nr. D20-50250 | Art.-Nr. D22-50255 | Art.-Nr. D22-50257 | Art.-Nr. V10-22500 |
| Seite/*Page* 292 | Seite/*Page* 278 | Seite/*Page* 300 | Seite/*Page* 304 | Seite/*Page* 257 | Seite/*Page* 257 | Seite/*Page* 259 | Seite/*Page* 257 | Seite/*Page* 260 | Seite/*Page* 260 | Seite/*Page* 257 |

# Kanalventilator / *Duct Fan*
## Baugröße / *Size:* 315 , Kanalmaß / *Duct Size:* 50 x 25 cm




- transformatisch steuerbar
- integrierter Motorschutz
- für Rechteck-Kanäle: 50 x 25 cm
- rückwärtsgekrümmtes Laufrad
- Gehäuse aus verzinktem Stahlblech
- ausschwenkbare Motor-Laufradeinheit
- schallgedämmte Version (WS)

- *speed is variable using auto transformers*
- *integrated motor protection*
- *rectangular duct connections: 50 x 25 cm*
- *backward curved impeller*
- *casing made of galvanized sheet steel*
- *swing-out motor-impeller unit*
- *sound attenuated version (WS)*

## Technische Daten / *Technical data:*

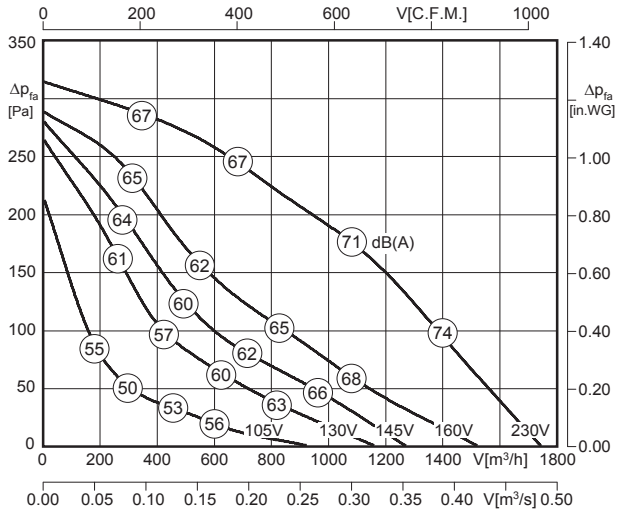


LWA6 ist in der Luftleistungskennlinie dargestellt
*is displayed in air performance curve*

| KHAE 315-4.4DA W | KHAE 315-4.4DA WS |
|---|---|
| LWA2 = LWA6 - 13 dB | LWA2 = LWA6 - 17 dB |
| LWA5 = LWA6 - 4 dB | LWA5 = LWA6 - 8 dB |

100% ErP ready 2018 according to ecodesign ventilation directive

| Typ / *Type* | Art.-Nr. | U [V] | f [Hz] | P [kW] | $I_N$ [A] | n [min⁻¹] | C [µF] | $t_R$ [°C] | Geräusch* *sound* [dB(A)] | Δ I [%] | $I_a/I_n$ | | | [kg] |
|---|---|---|---|---|---|---|---|---|---|---|---|---|---|---|
| **KHAE 315-4.4DA W** | D14-31500 | 1~230 | 50 | 0.165 | 0.73 | 1325 | 4 | 50 | 58 / 67 / 71 | 4 | 1.9 | IP44 | 01.024 | 20.0 |
| **KHAE 315-4.4DA WS**[1)] | D14-31510 | 1~230 | 50 | 0.165 | 0.73 | 1325 | 4 | 50 | 54 / 63 / 71 | 4 | 1.9 | IP44 | 01.024 | 23.0 |

1) schallgedämmte Ausführung
*sound attenuated version*

*) relativer Gesamtsummenpegel: Gehäuse LWA2 / Ansaugseite LWA5 / Ausblasseite LWA6 bei V=0,5 x Vmax
*relative total sound level: Casing LWA2 / Inlet side LWA5 / Outlet side LWA6 at V=0,5 x Vmax*

## Geräusche / *Sound levels:*

KHAE 315-4.4DA W

| LWArel A-bewertet bei V=0,5*Vmax<br>LWArel A-weighted at V=0,5*Vmax | fM [Hz] | | | | | | |
|---|---|---|---|---|---|---|---|
| | 125 | 250 | 500 | 1K | 2K | 4K | 8K |
| LWA2 [dB(A)] Gehäuse / *casing* | -18 | -16 | -24 | -25 | -27 | -32 | -40 |
| LWA5 [dB(A)] Ansaugseite / *inlet side* | -12 | -11 | -10 | -10 | -13 | -20 | -32 |
| LWA6 [dB(A)] Ausblasseite / *outlet side* | -15 | -7 | -5 | -5 | -6 | -14 | -21 |

KHAE 315-4.4DA WS

| LWArel A-bewertet bei V=0,5*Vmax<br>LWArel A-weighted at V=0,5*Vmax | fM [Hz] | | | | | | |
|---|---|---|---|---|---|---|---|
| | 125 | 250 | 500 | 1K | 2K | 4K | 8K |
| LWA2 [dB(A)] Gehäuse / *casing* | -22 | -20 | -28 | -29 | -31 | -36 | -44 |
| LWA5 [dB(A)] Ansaugseite / *inlet side* | -16 | -15 | -14 | -14 | -17 | -24 | -36 |
| LWA6 [dB(A)] Ausblasseite / *outlet side* | -15 | -7 | -5 | -5 | -6 | -14 | -21 |

## Schaltbild / *Wiring diagram:*

01.024

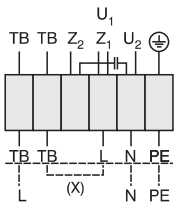


| | |
|---|---|
| $U_1$ | braun / *brown* |
| $U_2$ | blau / *blue* |
| $Z_1$ | schwarz / *black* |
| $Z_2$ | orange / *orange* |
| TB | weiß / *white* |
| PE | gelb-grün / *yellow-green* |

Rechtslauf
*clockwise*

## Maße / *Dimensions:* [mm]

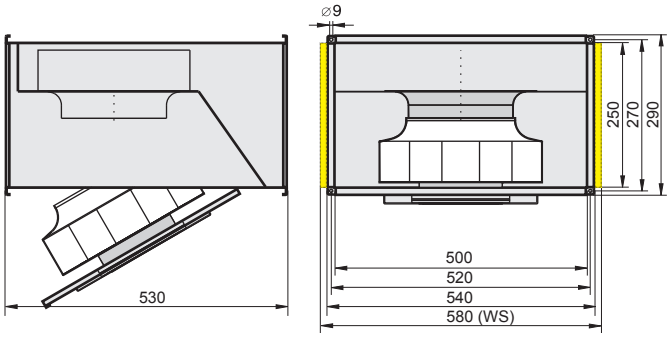


## Zubehör / *Accessories:*



| RTE 1,5 | MSE 1 | TE 3,5 | GS 4 | FKV | GF | JKL | KD | KFB (M5) | KFB (F7) | VK |
|---|---|---|---|---|---|---|---|---|---|---|
| Art.-Nr. H10-01500 | Art.-Nr. H80-22001 | Art.-Nr. H70-03500 | Art.-Nr. H80-00033 | Art.-Nr. I30-22501 | Art.-Nr. I00-22502 | Art.-Nr. V21-10001 | Art.-Nr. D20-50250 | Art.-Nr. D22-50255 | Art.-Nr. D22-50257 | Art.-Nr. V10-22500 |
| Seite/*Page* 284 | Seite/*Page* 278 | Seite/*Page* 300 | Seite/*Page* 304 | Seite/*Page* 257 | Seite/*Page* 257 | Seite/*Page* 259 | Seite/*Page* 257 | Seite/*Page* 260 | Seite/*Page* 260 | Seite/*Page* 257 |




- transformatisch steuerbar
- integrierter Motorschutz
- für Rechteck-Kanäle: 50 x 25 cm
- rückwärtsgekrümmtes Laufrad
- Gehäuse aus verzinktem Stahlblech
- ausschwenkbare Motor-Laufradeinheit
- schallgedämmte Version (WS)

- *speed is variable using auto transformers*
- *integrated motor protection*
- *rectangular duct connections: 50 x 25 cm*
- *backward curved impeller*
- *casing made of galvanized sheet steel*
- *swing-out motor-impeller unit*
- *sound attenuated version (WS)*

## Technische Daten / *Technical data:*

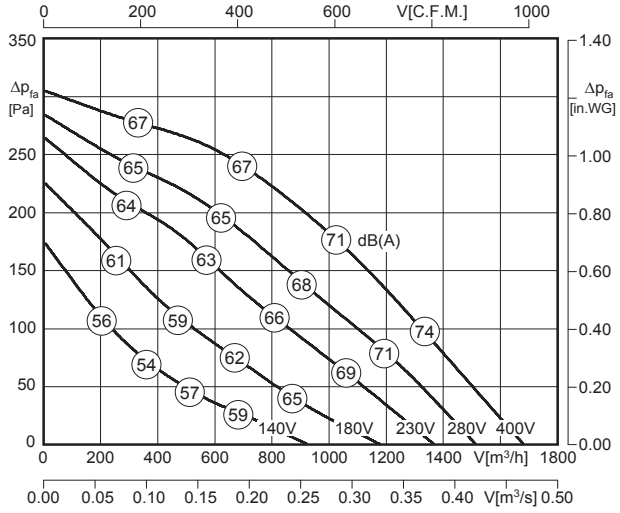


LWA6 ist in der Luftleistungskennlinie dargestellt
*is displayed in air performance curve*

KHAD 315-4.4DA W
LWA2 = LWA6 - 13 dB
LWA5 = LWA6 - 4 dB

KHAD 315-4.4DA WS
LWA2 = LWA6 - 17 dB
LWA5 = LWA6 - 8 dB

| Typ / *Type* | Art.-Nr. | U [V] | f [Hz] | P [kW] | $I_N$ [A] | n [min⁻¹] | C [µF] | $t_R$ [°C] | Geräusch* *sound* [dB(A)] | Δ I [%] | $I_a/I_n$ | | | [kg] |
|---|---|---|---|---|---|---|---|---|---|---|---|---|---|---|
| **KHAD 315-4.4DA W** | D14-31550 | 3~400 | 50 | 0.15 | 0.33 | 1340 | - | 70 | 58 / 67 / 71 | - | 2.8 | IP54 | 01.006 | 20.0 |
| **KHAD 315-4.4DA WS**[1)] | D14-31560 | 3~400 | 50 | 0.15 | 0.33 | 1340 | - | 70 | 54 / 63 / 71 | - | 2.8 | IP54 | 01.006 | 23.0 |

1) schallgedämmte Ausführung
*sound attenuated version*

*) relativer Gesamtsummenpegel: Gehäuse LWA2 / Ansaugseite LWA5 / Ausblasseite LWA6 bei V=0,5 x Vmax
*relative total sound level: Casing LWA2 / Inlet side LWA5 / Outlet side LWA6 at V=0,5 x Vmax*

## Geräusche / *Sound levels:*

KHAD 315-4.4DA W

| LWArel A-bewertet bei V=0,5*Vmax<br>LWArel A-weighted at V=0,5*Vmax | fM [Hz] | | | | | | |
|---|---|---|---|---|---|---|---|
| | 125 | 250 | 500 | 1K | 2K | 4K | 8K |
| LWA2 [dB(A)] Gehäuse / *casing* | -18 | -16 | -24 | -25 | -27 | -32 | -40 |
| LWA5 [dB(A)] Ansaugseite / *inlet side* | -12 | -11 | -10 | -10 | -13 | -20 | -32 |
| LWA6 [dB(A)] Ausblasseite / *outlet side* | -15 | -7 | -5 | -5 | -6 | -14 | -21 |

KHAD 315-4.4DA WS

| LWArel A-bewertet bei V=0,5*Vmax<br>LWArel A-weighted at V=0,5*Vmax | fM [Hz] | | | | | | |
|---|---|---|---|---|---|---|---|
| | 125 | 250 | 500 | 1K | 2K | 4K | 8K |
| LWA2 [dB(A)] Gehäuse / *casing* | -22 | -20 | -28 | -29 | -31 | -36 | -44 |
| LWA5 [dB(A)] Ansaugseite / *inlet side* | -16 | -15 | -14 | -14 | -17 | -24 | -36 |
| LWA6 [dB(A)] Ausblasseite / *outlet side* | -15 | -7 | -5 | -5 | -6 | -14 | -21 |

## Schaltbild / *Wiring diagram:*

01.006

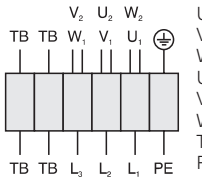


| | |
|---|---|
| $U_1$ | braun / *brown* |
| $V_1$ | blau / *blue* |
| $W_1$ | schwarz / *black* |
| $U_2$ | rot / *red* |
| $V_2$ | grau / *grey* |
| $W_2$ | orange / *orange* |
| TB | weiß / *white* |
| PE | gelb-grün / *yellow-green* |

## Maße / *Dimensions:* [mm]

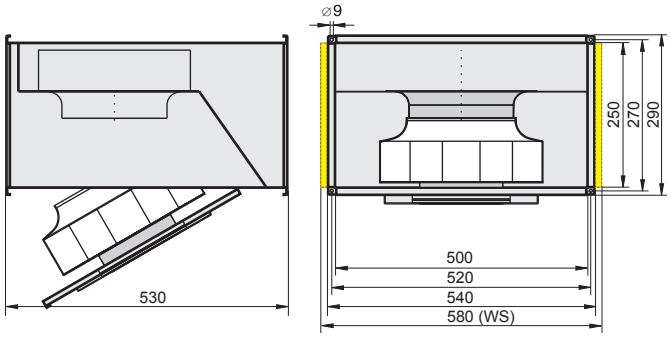


## Zubehör / *Accessories:*



| RTD 1,2 | MSD 1 | TD 1,0 | GS 2 | FKV | GF | JKL | KD | KFB (M5) | KFB (F7) | VK |
|---|---|---|---|---|---|---|---|---|---|---|
| Art.-Nr. H00-01201 | Art.-Nr. H80-38001 | Art.-Nr. H60-01000 | Art.-Nr. H80-00031 | Art.-Nr. I30-22501 | Art.-Nr. I00-22502 | Art.-Nr. V21-10001 | Art.-Nr. D20-50250 | Art.-Nr. D22-50255 | Art.-Nr. D22-50257 | Art.-Nr. V10-22500 |
| Seite/*Page* 292 | Seite/*Page* 278 | Seite/*Page* 300 | Seite/*Page* 304 | Seite/*Page* 257 | Seite/*Page* 257 | Seite/*Page* 259 | Seite/*Page* 257 | Seite/*Page* 260 | Seite/*Page* 260 | Seite/*Page* 257 |

# Kanalventilator / *Duct Fan*
## Baugröße / *Size:* 355 , Kanalmaß / *Duct Size:* 60 x 35 cm




- transformatisch steuerbar
- integrierter Motorschutz
- für Rechteck-Kanäle: 60 x 35 cm
- rückwärtsgekrümmtes Laufrad
- Gehäuse aus verzinktem Stahlblech
- ausschwenkbare Motor-Laufradeinheit
- schallgedämmte Version (WS)

- *speed is variable using auto transformers*
- *integrated motor protection*
- *rectangular duct connections: 60 x 35 cm*
- *backward curved impeller*
- *casing made of galvanized sheet steel*
- *swing-out motor-impeller unit*
- *sound attenuated version (WS)*

## Technische Daten / *Technical data:*

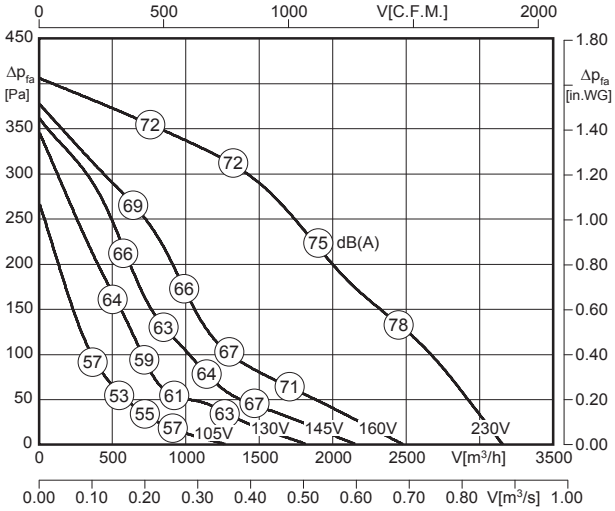


LWA6 ist in der Luftleistungskennlinie dargestellt
*is displayed in air performance curve*

| KHAE 355-4.4FF W | KHAE 355-4.4FF WS |
|---|---|
| LWA2 = LWA6 - 14 dB | LWA2 = LWA6 - 20 dB |
| LWA5 = LWA6 - 6 dB | LWA5 = LWA6 - 13 dB |

100% ErP ready 2018 according to ecodesign ventilation directive

| Typ / *Type* | Art.-Nr. | U [V] | f [Hz] | P [kW] | $I_N$ [A] | n [min⁻¹] | C [µF] | $t_R$ [°C] | Geräusch* *sound* [dB(A)] | Δ I [%] | $I_a/I_n$ | | | [kg] |
|---|---|---|---|---|---|---|---|---|---|---|---|---|---|---|
| **KHAE 355-4.4FF W** | D14-35500 | 1~230 | 50 | 0.33 | 1.45 | 1300 | 6 | 40 | 61 / 69 / 75 | 8 | 2.0 | IP54 | 01.024 | 32.0 |
| **KHAE 355-4.4FF WS**[1)] | D14-35510 | 1~230 | 50 | 0.33 | 1.45 | 1300 | 6 | 40 | 55 / 62 / 75 | 8 | 2.0 | IP54 | 01.024 | 35.0 |

1) schallgedämmte Ausführung
*sound attenuated version*

*) relativer Gesamtsummenpegel: Gehäuse LWA2 / Ansaugseite LWA5 / Ausblasseite LWA6 bei V=0,5 x Vmax
*relative total sound level: Casing LWA2 / Inlet side LWA5 / Outlet side LWA6 at V=0,5 x Vmax*

## Geräusche / *Sound levels:*

KHAE 355-4.4FF W

| LWArel A-bewertet bei V=0,5*Vmax<br>LWArel A-weighted at V=0,5*Vmax | fM [Hz] | | | | | | |
|---|---|---|---|---|---|---|---|
| | 125 | 250 | 500 | 1K | 2K | 4K | 8K |
| LWA2 [dB(A)] Gehäuse / *casing* | -18 | -19 | -26 | -26 | -29 | -35 | -41 |
| LWA5 [dB(A)] Ansaugseite / *inlet side* | -17 | -11 | -15 | -15 | -13 | -17 | -26 |
| LWA6 [dB(A)] Ausblasseite / *outlet side* | -10 | -9 | -6 | -5 | -6 | -13 | -22 |

KHAE 355-4.4FF WS

| LWArel A-bewertet bei V=0,5*Vmax<br>LWArel A-weighted at V=0,5*Vmax | fM [Hz] | | | | | | |
|---|---|---|---|---|---|---|---|
| | 125 | 250 | 500 | 1K | 2K | 4K | 8K |
| LWA2 [dB(A)] Gehäuse / *casing* | -24 | -25 | -32 | -32 | -35 | -41 | -47 |
| LWA5 [dB(A)] Ansaugseite / *inlet side* | -24 | -18 | -22 | -22 | -20 | -24 | -33 |
| LWA6 [dB(A)] Ausblasseite / *outlet side* | -10 | -9 | -6 | -5 | -6 | -13 | -22 |

## Schaltbild / *Wiring diagram:*

01.024

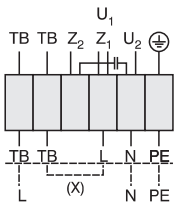


| | |
|---|---|
| $U_1$ | braun / *brown* |
| $U_2$ | blau / *blue* |
| $Z_1$ | schwarz / *black* |
| $Z_2$ | orange / *orange* |
| TB | weiß / *white* |
| PE | gelb-grün / *yellow-green* |

Rechtslauf
*clockwise*

## Maße / *Dimensions:* [mm]

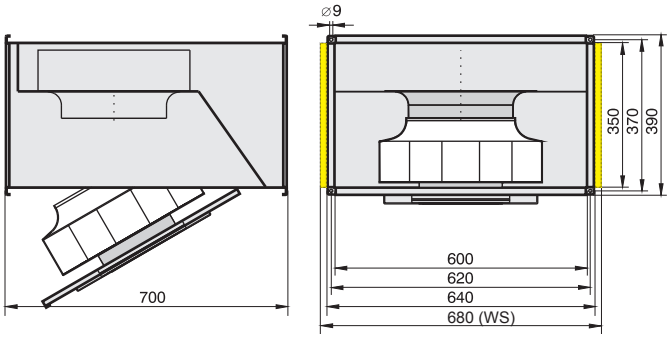


## Zubehör / *Accessories:*



| RTE 3,2 | MSE 1 | TE 3,5 | GS 1 | FKV | GF | JKL | KD | KFB (M5) | KFB (F7) | VK |
|---|---|---|---|---|---|---|---|---|---|---|
| Art.-Nr. H10-03200 | Art.-Nr. H80-22001 | Art.-Nr. H70-03500 | Art.-Nr. H80-00230 | Art.-Nr. I30-31501 | Art.-Nr. I00-31502 | Art.-Nr. V21-10004 | Art.-Nr. D20-60350 | Art.-Nr. D22-60355 | Art.-Nr. D22-60357 | Art.-Nr. V10-31500 |
| Seite/*Page* 284 | Seite/*Page* 278 | Seite/*Page* 300 | Seite/*Page* 304 | Seite/*Page* 257 | Seite/*Page* 257 | Seite/*Page* 259 | Seite/*Page* 257 | Seite/*Page* 260 | Seite/*Page* 260 | Seite/*Page* 257 |




- transformatisch steuerbar
- integrierter Motorschutz
- für Rechteck-Kanäle: 60 x 35 cm
- rückwärtsgekrümmtes Laufrad
- Gehäuse aus verzinktem Stahlblech
- ausschwenkbare Motor-Laufradeinheit
- schallgedämmte Version (WS)

- *speed is variable using auto transformers*
- *integrated motor protection*
- *rectangular duct connections: 60 x 35 cm*
- *backward curved impeller*
- *casing made of galvanized sheet steel*
- *swing-out motor-impeller unit*
- *sound attenuated version (WS)*

## Technische Daten / *Technical data:*

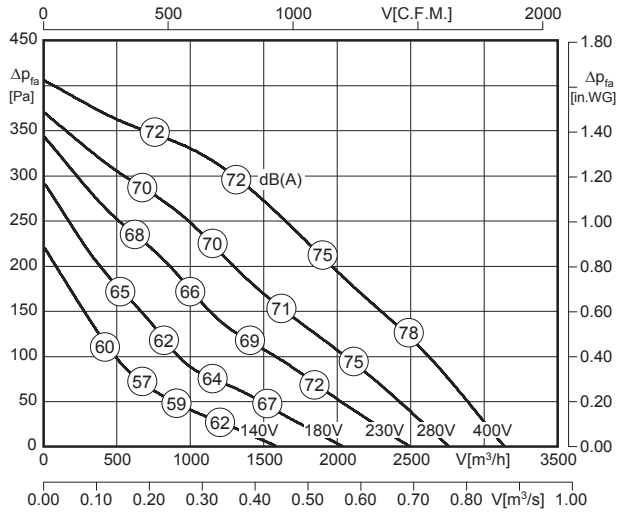


LWA6 ist in der Luftleistungskennlinie dargestellt
*is displayed in air performance curve*

| KHAD 355-4.4EC W | KHAD 355-4.4EC WS |
|---|---|
| LWA2 = LWA6 - 14 dB | LWA2 = LWA6 - 20 dB |
| LWA5 = LWA6 - 6 dB | LWA5 = LWA6 - 13 dB |

100% ErP ready 2018 according to ecodesign ventilation directive

| Typ / *Type* | Art.-Nr. | U [V] | f [Hz] | P [kW] | $I_N$ [A] | n [min⁻¹] | C [µF] | $t_R$ [°C] | Geräusch* *sound* [dB(A)] | Δ I [%] | $I_a/I_n$ | | | [kg] |
|---|---|---|---|---|---|---|---|---|---|---|---|---|---|---|
| **KHAD 355-4.4EC W** | D14-35550 | 3~400 | 50 | 0.30 | 0.56 | 1300 | - | 60 | 61 / 69 / 75 | - | 2.8 | IP54 | 01.006 | 32.0 |
| **KHAD 355-4.4EC WS**[1)] | D14-35560 | 3~400 | 50 | 0.30 | 0.56 | 1300 | - | 60 | 55 / 62 / 75 | - | 2.8 | IP54 | 01.006 | 34.0 |

1) schallgedämmte Ausführung
*sound attenuated version*

*) relativer Gesamtsummenpegel: Gehäuse LWA2 / Ansaugseite LWA5 / Ausblasseite LWA6 bei V=0,5 x Vmax
*relative total sound level: Casing LWA2 / Inlet side LWA5 / Outlet side LWA6 at V=0,5 x Vmax*

## Geräusche / *Sound levels:*

KHAD 355-4.4EC W

| LWArel A-bewertet bei V=0,5*Vmax<br>LWArel A-weighted at V=0,5*Vmax | fM [Hz] | | | | | | |
|---|---|---|---|---|---|---|---|
| | 125 | 250 | 500 | 1K | 2K | 4K | 8K |
| LWA2 [dB(A)] Gehäuse / *casing* | -18 | -19 | -26 | -26 | -29 | -35 | -41 |
| LWA5 [dB(A)] Ansaugseite / *inlet side* | -17 | -11 | -15 | -15 | -13 | -17 | -26 |
| LWA6 [dB(A)] Ausblasseite / *outlet side* | -10 | -9 | -6 | -5 | -6 | -13 | -22 |

KHAD 355-4.4EC WS

| LWArel A-bewertet bei V=0,5*Vmax<br>LWArel A-weighted at V=0,5*Vmax | fM [Hz] | | | | | | |
|---|---|---|---|---|---|---|---|
| | 125 | 250 | 500 | 1K | 2K | 4K | 8K |
| LWA2 [dB(A)] Gehäuse / *casing* | -24 | -25 | -32 | -32 | -35 | -41 | -47 |
| LWA5 [dB(A)] Ansaugseite / *inlet side* | -24 | -18 | -22 | -22 | -20 | -24 | -33 |
| LWA6 [dB(A)] Ausblasseite / *outlet side* | -10 | -9 | -6 | -5 | -6 | -13 | -22 |

## Schaltbild / *Wiring diagram:*

01.006

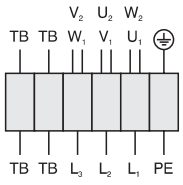


| | |
|---|---|
| U1 | braun / *brown* |
| V1 | blau / *blue* |
| W1 | schwarz / *black* |
| U2 | rot / *red* |
| V2 | grau / *grey* |
| W2 | orange / *orange* |
| TB | weiß / *white* |
| PE | gelb-grün / *yellow-green* |

## Maße / *Dimensions:* [mm]

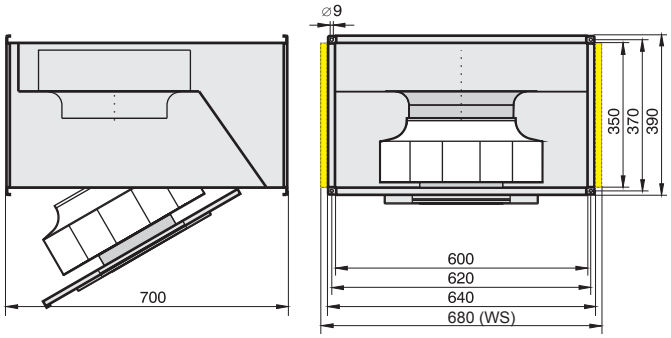


## Zubehör / *Accessories:*



| RTD 1,2 | MSD 1 | TD 1,0 | GS 2 | FKV | GF | JKL | KD | KFB (M5) | KFB (F7) | VK |
|---|---|---|---|---|---|---|---|---|---|---|
| Art.-Nr. H00-01201 | Art.-Nr. H80-38001 | Art.-Nr. H60-01000 | Art.-Nr. H80-00031 | Art.-Nr. I30-31501 | Art.-Nr. I00-31502 | Art.-Nr. V21-10004 | Art.-Nr. D20-60350 | Art.-Nr. D22-60355 | Art.-Nr. D22-60357 | Art.-Nr. V10-31500 |
| Seite/*Page* 292 | Seite/*Page* 278 | Seite/*Page* 300 | Seite/*Page* 304 | Seite/*Page* 257 | Seite/*Page* 257 | Seite/*Page* 259 | Seite/*Page* 257 | Seite/*Page* 260 | Seite/*Page* 260 | Seite/*Page* 257 |

# Kanalventilator / *Duct Fan*
## Baugröße / *Size:* 400 , Kanalmaß / *Duct Size:* 60 x 35 cm




- transformatisch steuerbar
- integrierter Motorschutz
- für Rechteck-Kanäle: 60 x 35 cm
- rückwärtsgekrümmtes Laufrad
- Gehäuse aus verzinktem Stahlblech
- ausschwenkbare Motor-Laufradeinheit
- schallgedämmte Version (WS)

- *speed is variable using auto transformers*
- *integrated motor protection*
- *rectangular duct connections: 60 x 35 cm*
- *backward curved impeller*
- *casing made of galvanized sheet steel*
- *swing-out motor-impeller unit*
- *sound attenuated version (WS)*

## Technische Daten / *Technical data:*

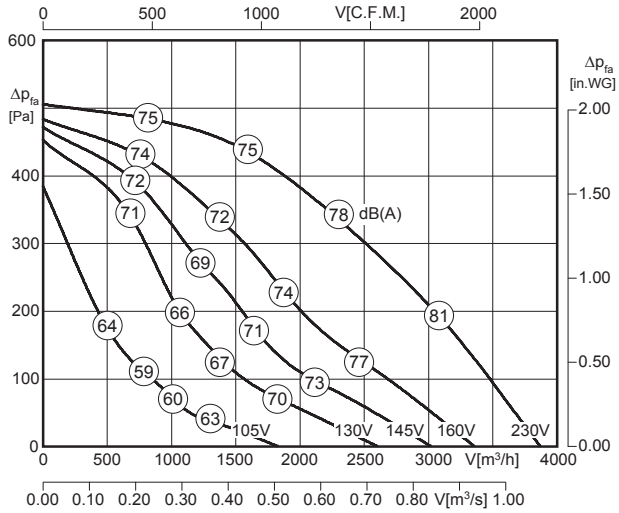


LWA6 ist in der Luftleistungskennlinie dargestellt
*is displayed in air performance curve*

| KHAE 400-4.5FA W | KHAE 400-4.5FA WS |
|---|---|
| LWA2 = LWA6 - 13 dB | LWA2 = LWA6 - 18 dB |
| LWA5 = LWA6 - 4 dB | LWA5 = LWA6 - 11 dB |

100% ErP ready 2018 according to ecodesign ventilation directive

| Typ / *Type* | Art.-Nr. | U [V] | f [Hz] | P [kW] | $I_N$ [A] | n [min⁻¹] | C [µF] | $t_R$ [°C] | Geräusch* *sound* [dB(A)] | Δ I [%] | $I_a/I_n$ | | | [kg] |
|---|---|---|---|---|---|---|---|---|---|---|---|---|---|---|
| **KHAE 400-4.5FA W** | D14-40000 | 1~230 | 50 | 0.54 | 2.62 | 1360 | 12 | 45 | 65 / 74 / 78 | 12 | 2.5 | IP54 | 01.024 | 35.0 |
| **KHAE 400-4.5FA WS**[1)] | D14-40010 | 1~230 | 50 | 0.54 | 2.62 | 1360 | 12 | 45 | 60 / 67 / 78 | 12 | 2.5 | IP54 | 01.024 | 38.0 |

1) schallgedämmte Ausführung
*sound attenuated version*

*) relativer Gesamtsummenpegel: Gehäuse LWA2 / Ansaugseite LWA5 / Ausblasseite LWA6 bei V=0,5 x Vmax
*relative total sound level: Casing LWA2 / Inlet side LWA5 / Outlet side LWA6 at V=0,5 x Vmax*

## Geräusche / *Sound levels:*

KHAE 400-4.5FA W

| LWArel A-bewertet bei V=0,5*Vmax<br>LWArel A-weighted at V=0,5*Vmax | fM [Hz] | | | | | | |
|---|---|---|---|---|---|---|---|
| | 125 | 250 | 500 | 1K | 2K | 4K | 8K |
| LWA2 [dB(A)] Gehäuse / *casing* | -17 | -16 | -24 | -26 | -31 | -34 | -41 |
| LWA5 [dB(A)] Ansaugseite / *inlet side* | -11 | -9 | -15 | -13 | -12 | -16 | -24 |
| LWA6 [dB(A)] Ausblasseite / *outlet side* | -10 | -8 | -7 | -6 | -7 | -11 | -21 |

KHAE 400-4.5FA WS

| LWArel A-bewertet bei V=0,5*Vmax<br>LWArel A-weighted at V=0,5*Vmax | fM [Hz] | | | | | | |
|---|---|---|---|---|---|---|---|
| | 125 | 250 | 500 | 1K | 2K | 4K | 8K |
| LWA2 [dB(A)] Gehäuse / *casing* | -22 | -21 | -29 | -31 | -36 | -39 | -46 |
| LWA5 [dB(A)] Ansaugseite / *inlet side* | -18 | -16 | -22 | -20 | -19 | -23 | -31 |
| LWA6 [dB(A)] Ausblasseite / *outlet side* | -10 | -8 | -7 | -6 | -7 | -11 | -21 |

## Schaltbild / *Wiring diagram:*

01.024

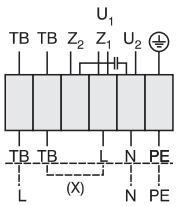


| | |
|---|---|
| $U_1$ | braun / *brown* |
| $U_2$ | blau / *blue* |
| $Z_1$ | schwarz / *black* |
| $Z_2$ | orange / *orange* |
| TB | weiß / *white* |
| PE | gelb-grün / *yellow-green* |

Rechtslauf
*clockwise*

## Maße / *Dimensions:* [mm]

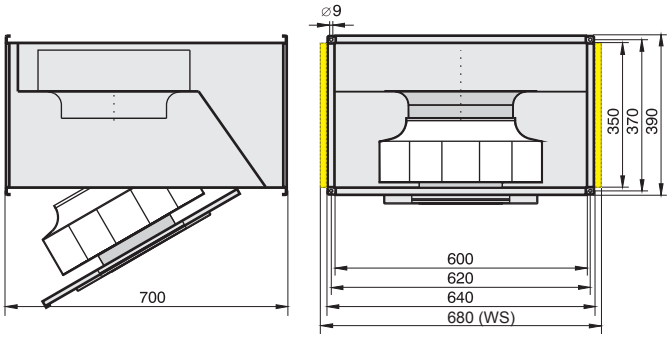


## Zubehör / *Accessories:*



| RTE 3,2 | MSE 1 | TE 3,5 | GS 1 | FKV | GF | JKL | KD | KFB (M5) | KFB (F7) | VK |
|---|---|---|---|---|---|---|---|---|---|---|
| Art.-Nr. H10-03200 | Art.-Nr. H80-22001 | Art.-Nr. H70-03500 | Art.-Nr. H80-00230 | Art.-Nr. I30-31501 | Art.-Nr. I00-31502 | Art.-Nr. V21-10004 | Art.-Nr. D20-60350 | Art.-Nr. D22-60355 | Art.-Nr. D22-60357 | Art.-Nr. V10-31500 |
| Seite/*Page* 284 | Seite/*Page* 278 | Seite/*Page* 300 | Seite/*Page* 304 | Seite/*Page* 257 | Seite/*Page* 257 | Seite/*Page* 259 | Seite/*Page* 257 | Seite/*Page* 260 | Seite/*Page* 260 | Seite/*Page* 257 |




- transformatisch steuerbar
- integrierter Motorschutz
- für Rechteck-Kanäle: 60 x 35 cm
- rückwärtsgekrümmtes Laufrad
- Gehäuse aus verzinktem Stahlblech
- ausschwenkbare Motor-Laufradeinheit
- schallgedämmte Version (WS)

- *speed is variable using auto transformers*
- *integrated motor protection*
- *rectangular duct connections: 60 x 35 cm*
- *backward curved impeller*
- *casing made of galvanized sheet steel*
- *swing-out motor-impeller unit*
- *sound attenuated version (WS)*

## Technische Daten / *Technical data:*

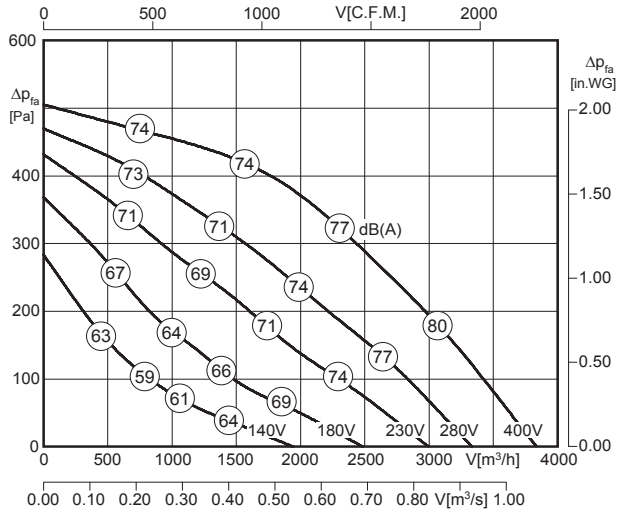


LWA6 ist in der Luftleistungskennlinie dargestellt
*is displayed in air performance curve*

| KHAD 400-4.5DF W | KHAD 400-4.5DF WS |
|---|---|
| LWA2 = LWA6 - 13 dB | LWA2 = LWA6 - 18 dB |
| LWA5 = LWA6 - 4 dB | LWA5 = LWA6 - 11 dB |

100% ErP ready 2018 according to ecodesign ventilation directive

| Typ / *Type* | Art.-Nr. | U [V] | f [Hz] | P [kW] | $I_N$ [A] | n [min⁻¹] | C [µF] | $t_R$ [°C] | Geräusch* *sound* [dB(A)] | Δ I [%] | $I_a/I_n$ | | | [kg] |
|---|---|---|---|---|---|---|---|---|---|---|---|---|---|---|
| **KHAD 400-4.5DF W** | D14-40050 | 3~400 | 50 | 0.50 | 0.88 | 1310 | - | 40 | 64 / 71 / 77 | 10 | 3.2 | IP54 | 01.006 | 33.0 |
| **KHAD 400-4.5DF WS**[1)] | D14-40060 | 3~400 | 50 | 0.50 | 0.88 | 1310 | - | 40 | 59 / 66 / 77 | 10 | 3.2 | IP54 | 01.006 | 36.0 |

1) schallgedämmte Ausführung
*sound attenuated version*

*) relativer Gesamtsummenpegel: Gehäuse LWA2 / Ansaugseite LWA5 / Ausblasseite LWA6 bei V=0,5 x Vmax
*relative total sound level: Casing LWA2 / Inlet side LWA5 / Outlet side LWA6 at V=0,5 x Vmax*

## Geräusche / *Sound levels:*

KHAD 400-4.5DF W

| LWArel A-bewertet bei V=0,5*Vmax<br>LWArel A-weighted at V=0,5*Vmax | fM [Hz] | | | | | | |
|---|---|---|---|---|---|---|---|
| | 125 | 250 | 500 | 1K | 2K | 4K | 8K |
| LWA2 [dB(A)] Gehäuse / *casing* | -17 | -16 | -24 | -26 | -31 | -34 | -41 |
| LWA5 [dB(A)] Ansaugseite / *inlet side* | -11 | -9 | -15 | -13 | -12 | -16 | -24 |
| LWA6 [dB(A)] Ausblasseite / *outlet side* | -10 | -8 | -7 | -6 | -7 | -11 | -21 |

KHAD 400-4.5DF WS

| LWArel A-bewertet bei V=0,5*Vmax<br>LWArel A-weighted at V=0,5*Vmax | fM [Hz] | | | | | | |
|---|---|---|---|---|---|---|---|
| | 125 | 250 | 500 | 1K | 2K | 4K | 8K |
| LWA2 [dB(A)] Gehäuse / *casing* | -22 | -21 | -29 | -31 | -36 | -39 | -46 |
| LWA5 [dB(A)] Ansaugseite / *inlet side* | -18 | -16 | -22 | -20 | -19 | -23 | -31 |
| LWA6 [dB(A)] Ausblasseite / *outlet side* | -10 | -8 | -7 | -6 | -7 | -11 | -21 |

## Schaltbild / *Wiring diagram:*

01.006

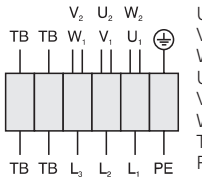


| | |
|---|---|
| U1 | braun / *brown* |
| V1 | blau / *blue* |
| W1 | schwarz / *black* |
| U2 | rot / *red* |
| V2 | grau / *grey* |
| W2 | orange / *orange* |
| TB | weiß / *white* |
| PE | gelb-grün / *yellow-green* |

## Maße / *Dimensions:* [mm]

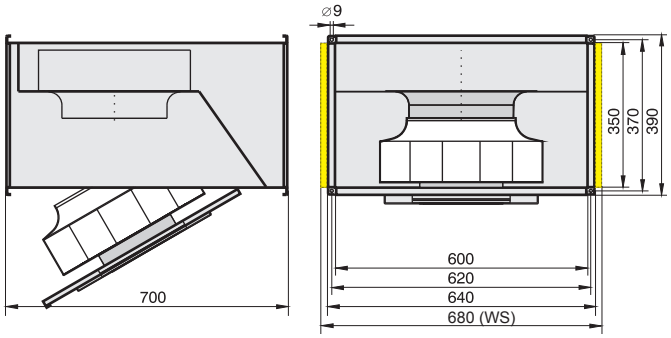


## Zubehör / *Accessories:*



| RTD 1,2 | MSD 1 | TD 3,0 | GS 2 | FKV | GF | JKL | KD | KFB (M5) | KFB (F7) | VK |
|---|---|---|---|---|---|---|---|---|---|---|
| Art.-Nr. H00-01201 | Art.-Nr. H80-38001 | Art.-Nr. H60-03000 | Art.-Nr. H80-00031 | Art.-Nr. I30-31501 | Art.-Nr. I00-31502 | Art.-Nr. V21-10004 | Art.-Nr. D20-60350 | Art.-Nr. D22-60355 | Art.-Nr. D22-60357 | Art.-Nr. V10-31500 |
| Seite/*Page* 292 | Seite/*Page* 278 | Seite/*Page* 300 | Seite/*Page* 304 | Seite/*Page* 257 | Seite/*Page* 257 | Seite/*Page* 259 | Seite/*Page* 257 | Seite/*Page* 260 | Seite/*Page* 260 | Seite/*Page* 257 |

# Kanalventilator / *Duct Fan*
## Baugröße / *Size:* 450 , Kanalmaß / *Duct Size:* 70 x 40 cm




- transformatisch steuerbar
- integrierter Motorschutz
- für Rechteck-Kanäle: 70 x 40 cm
- rückwärtsgekrümmtes Laufrad
- Gehäuse aus verzinktem Stahlblech
- ausschwenkbare Motor-Laufradeinheit
- schallgedämmte Version (WS)

- *speed is variable using auto transformers*
- *integrated motor protection*
- *rectangular duct connections: 70 x 40 cm*
- *backward curved impeller*
- *casing made of galvanized sheet steel*
- *swing-out motor-impeller unit*
- *sound attenuated version (WS)*

## Technische Daten / *Technical data:*

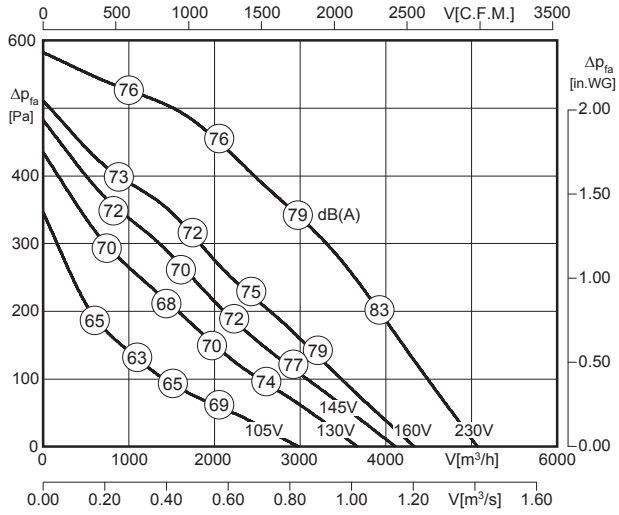


$L_{WA6}$ ist in der Luftleistungskennlinie dargestellt
*is displayed in air performance curve*

| KHAE 450-4.5HA W | KHAE 450-4.5HA WS |
|---|---|
| $L_{WA2}$ = $L_{WA6}$ - 15 dB | $L_{WA2}$ = $L_{WA6}$ - 17 dB |
| $L_{WA5}$ = $L_{WA6}$ - 4 dB | $L_{WA5}$ = $L_{WA6}$ - 10 dB |

100% ErP ready 2018 according to ecodesign ventilation directive

| Typ / *Type* | Art.-Nr. | U [V] | f [Hz] | P [kW] | $I_N$ [A] | n [min⁻¹] | C [µF] | $t_R$ [°C] | Geräusch* *sound* [dB(A)] | Δ I [%] | $I_a/I_n$ | | | [kg] |
|---|---|---|---|---|---|---|---|---|---|---|---|---|---|---|
| **KHAE 450-4.5HA W** | D14-45000 | 1~230 | 50 | 0.70 | 3.25 | 1360 | 16 | 50 | 64 / 75 / 79 | 11 | 2.0 | IP54 | 01.024 | 47.0 |
| **KHAE 450-4.5HA WS**[1)] | D14-45010 | 1~230 | 50 | 0.70 | 3.25 | 1360 | 16 | 50 | 62 / 69 / 79 | 11 | 2.0 | IP54 | 01.024 | 50.0 |

1) schallgedämmte Ausführung
*sound attenuated version*

*) relativer Gesamtsummenpegel: Gehäuse $L_{WA2}$ / Ansaugseite $L_{WA5}$ / Ausblasseite $L_{WA6}$ bei V=0,5 x $V_{max}$
*relative total sound level: Casing $L_{WA2}$ / Inlet side $L_{WA5}$ / Outlet side $L_{WA6}$ at V=0,5 x $V_{max}$*

## Geräusche / *Sound levels:*

KHAE 450-4.5HA W

| $L_{WArel}$ A-bewertet bei V=0,5*Vmax<br>$L_{WArel}$ A-weighted at V=0,5*Vmax | fM [Hz] | | | | | | |
|---|---|---|---|---|---|---|---|
| | 125 | 250 | 500 | 1K | 2K | 4K | 8K |
| $L_{WA2}$ [dB(A)] Gehäuse / *casing* | -22 | -19 | -23 | -26 | -30 | -35 | -42 |
| $L_{WA5}$ [dB(A)] Ansaugseite / *inlet side* | -18 | -13 | -7 | -11 | -12 | -18 | -26 |
| $L_{WA6}$ [dB(A)] Ausblasseite / *outlet side* | -15 | -9 | -7 | -5 | -8 | -13 | -23 |

KHAE 450-4.5HA WS

| $L_{WArel}$ A-bewertet bei V=0,5*Vmax<br>$L_{WArel}$ A-weighted at V=0,5*Vmax | fM [Hz] | | | | | | |
|---|---|---|---|---|---|---|---|
| | 125 | 250 | 500 | 1K | 2K | 4K | 8K |
| $L_{WA2}$ [dB(A)] Gehäuse / *casing* | -24 | -21 | -25 | -28 | -32 | -37 | -44 |
| $L_{WA5}$ [dB(A)] Ansaugseite / *inlet side* | -24 | -19 | -13 | -17 | -18 | -24 | -32 |
| $L_{WA6}$ [dB(A)] Ausblasseite / *outlet side* | -15 | -9 | -7 | -5 | -8 | -13 | -23 |

## Schaltbild / *Wiring diagram:*

01.024

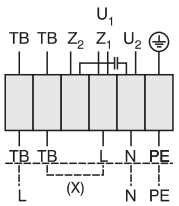


| | |
|---|---|
| $U_1$ | braun / *brown* |
| $U_2$ | blau / *blue* |
| $Z_1$ | schwarz / *black* |
| $Z_2$ | orange / *orange* |
| TB | weiß / *white* |
| PE | gelb-grün / *yellow-green* |

Rechtslauf
*clockwise*

## Maße / *Dimensions:* [mm]

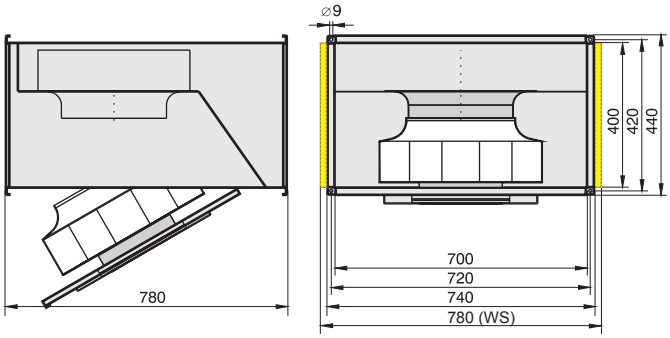


## Zubehör / *Accessories:*



| RTE 5,0 | MSE 1 | TE 5,0 | GS 1 | FKV | GF | JKL | KD | KFB (M5) | KFB (F7) | VK |
|---|---|---|---|---|---|---|---|---|---|---|
| Art.-Nr. H10-05000 | Art.-Nr. H80-22001 | Art.-Nr. H70-05000 | Art.-Nr. H80-00230 | Art.-Nr. I30-35501 | Art.-Nr. I00-35502 | Art.-Nr. V21-10005 | Art.-Nr. D20-70400 | Art.-Nr. D22-70405 | Art.-Nr. D22-70407 | Art.-Nr. V10-35500 |
| Seite/*Page* 284 | Seite/*Page* 278 | Seite/*Page* 300 | Seite/*Page* 304 | Seite/*Page* 257 | Seite/*Page* 257 | Seite/*Page* 259 | Seite/*Page* 257 | Seite/*Page* 260 | Seite/*Page* 260 | Seite/*Page* 257 |




- transformatisch steuerbar
- integrierter Motorschutz
- für Rechteck-Kanäle: 70 x 40 cm
- rückwärtsgekrümmtes Laufrad
- Gehäuse aus verzinktem Stahlblech
- ausschwenkbare Motor-Laufradeinheit
- schallgedämmte Version (WS)

- *speed is variable using auto transformers*
- *integrated motor protection*
- *rectangular duct connections: 70 x 40 cm*
- *backward curved impeller*
- *casing made of galvanized sheet steel*
- *swing-out motor-impeller unit*
- *sound attenuated version (WS)*

## Technische Daten / *Technical data:*

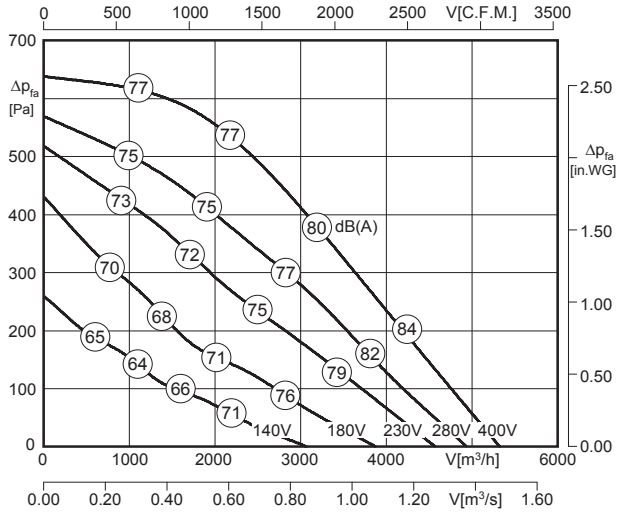


$L_{WA6}$ ist in der Luftleistungskennlinie dargestellt
*is displayed in air performance curve*

| KHAD 450-4.5HA W | KHAD 450-4.5HA WS |
|---|---|
| $L_{WA2} = L_{WA6}$ - 15 dB | $L_{WA2} = L_{WA6}$ - 17 dB |
| $L_{WA5} = L_{WA6}$ - 4 dB | $L_{WA5} = L_{WA6}$ - 10 dB |

100% ErP ready 2018 according to ecodesign ventilation directive

| Typ / *Type* | Art.-Nr. | U [V] | f [Hz] | P [kW] | $I_N$ [A] | n [min⁻¹] | C [µF] | $t_R$ [°C] | Geräusch* *sound* [dB(A)] | Δ I [%] | $I_a/I_n$ | | | [kg] |
|---|---|---|---|---|---|---|---|---|---|---|---|---|---|---|
| **KHAD 450-4.5HA W** | D14-45050 | 3~400 | 50 | 0.78 | 1.50 | 1360 | - | 55 | 65 / 76 / 80 | 3.5 | 2.5 | IP54 | 01.006 | 47.0 |
| **KHAD 450-4.5HA WS**[1)] | D14-45060 | 3~400 | 50 | 0.78 | 1.50 | 1360 | - | 55 | 63 / 70 / 80 | 3.5 | 2.5 | IP54 | 01.006 | 50.0 |

1) schallgedämmte Ausführung
*sound attenuated version*

*) relativer Gesamtsummenpegel: Gehäuse $L_{WA2}$ / Ansaugseite $L_{WA5}$ / Ausblasseite $L_{WA6}$ bei V=0,5 x $V_{max}$
*relative total sound level: Casing $L_{WA2}$ / Inlet side $L_{WA5}$ / Outlet side $L_{WA6}$ at V=0,5 x $V_{max}$*

## Geräusche / *Sound levels:*

KHAD 450-4.5HA W

| LWArel A-bewertet bei V=0,5*Vmax<br>LWArel A-weighted at V=0,5*Vmax | fM [Hz] | | | | | | |
|---|---|---|---|---|---|---|---|
| | 125 | 250 | 500 | 1K | 2K | 4K | 8K |
| $L_{WA2}$ [dB(A)] Gehäuse / *casing* | -22 | -19 | -23 | -26 | -30 | -35 | -42 |
| $L_{WA5}$ [dB(A)] Ansaugseite / *inlet side* | -18 | -13 | -7 | -11 | -12 | -18 | -26 |
| $L_{WA6}$ [dB(A)] Ausblasseite / *outlet side* | -15 | -9 | -7 | -5 | -8 | -13 | -23 |

KHAD 450-4.5HA WS

| LWArel A-bewertet bei V=0,5*Vmax<br>LWArel A-weighted at V=0,5*Vmax | fM [Hz] | | | | | | |
|---|---|---|---|---|---|---|---|
| | 125 | 250 | 500 | 1K | 2K | 4K | 8K |
| $L_{WA2}$ [dB(A)] Gehäuse / *casing* | -24 | -21 | -25 | -28 | -32 | -37 | -44 |
| $L_{WA5}$ [dB(A)] Ansaugseite / *inlet side* | -24 | -19 | -13 | -17 | -18 | -24 | -32 |
| $L_{WA6}$ [dB(A)] Ausblasseite / *outlet side* | -15 | -9 | -7 | -5 | -8 | -13 | -23 |

## Schaltbild / *Wiring diagram:*

01.006

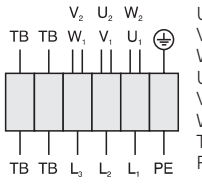


| | |
|---|---|
| $U_1$ | braun / *brown* |
| $V_1$ | blau / *blue* |
| $W_1$ | schwarz / *black* |
| $U_2$ | rot / *red* |
| $V_2$ | grau / *grey* |
| $W_2$ | orange / *orange* |
| TB | weiß / *white* |
| PE | gelb-grün / *yellow-green* |

## Maße / *Dimensions:* [mm]

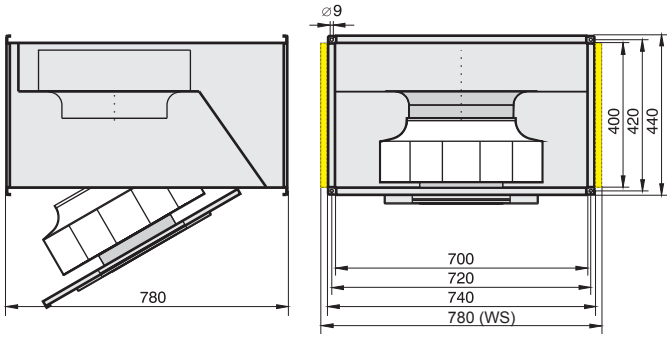


## Zubehör / *Accessories:*

| RTD 2,5 | MSD 1 | TD 3,0 | GS 2 | FKV | GF | JKL | KD | KFB (M5) | KFB (F7) | VK |
|---|---|---|---|---|---|---|---|---|---|---|
| Art.-Nr. H00-02501 | Art.-Nr. H80-38001 | Art.-Nr. H60-03000 | Art.-Nr. H80-00031 | Art.-Nr. I30-35501 | Art.-Nr. I00-35502 | Art.-Nr. V21-10005 | Art.-Nr. D20-70400 | Art.-Nr. D22-70405 | Art.-Nr. D22-70407 | Art.-Nr. V10-35500 |
| Seite/*Page* 292 | Seite/*Page* 278 | Seite/*Page* 300 | Seite/*Page* 304 | Seite/*Page* 257 | Seite/*Page* 257 | Seite/*Page* 259 | Seite/*Page* 257 | Seite/*Page* 260 | Seite/*Page* 260 | Seite/*Page* 257 |

# Kanalventilator / *Duct Fan*
## Baugröße / *Size:* 500 , Kanalmaß / *Duct Size:* 80 x 50 cm




- transformatisch steuerbar
- integrierter Motorschutz
- für Rechteck-Kanäle: 80 x 50 cm
- rückwärtsgekrümmtes Laufrad
- Gehäuse aus verzinktem Stahlblech
- ausschwenkbare Motor-Laufradeinheit
- schallgedämmte Version (WS)

- *speed is variable using auto transformers*
- *integrated motor protection*
- *rectangular duct connections: 80 x 50 cm*
- *backward curved impeller*
- *casing made of galvanized sheet steel*
- *swing-out motor-impeller unit*
- *sound attenuated version (WS)*

## Technische Daten / *Technical data:*

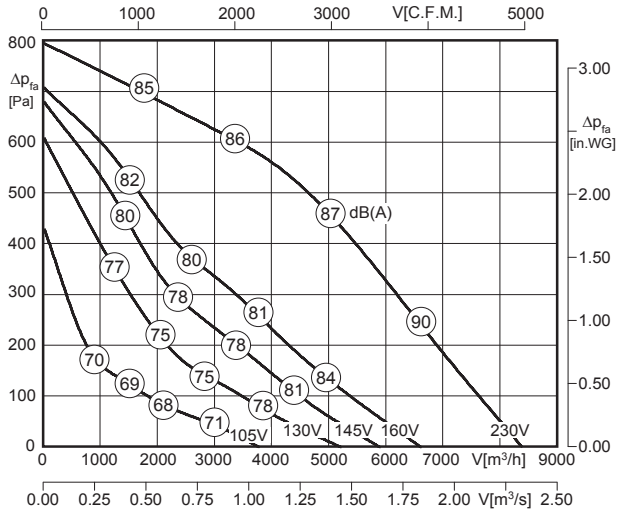


LWA6 ist in der Luftleistungskennlinie dargestellt
*is displayed in air performance curve*

| KHAE 500-4.6HF W | KHAE 500-4.6HF WS |
|---|---|
| LWA2 = LWA6 - 18 dB | LWA2 = LWA6 - 23 dB |
| LWA5 = LWA6 - 7 dB | LWA5 = LWA6 - 14 dB |

100% ErP ready 2016 according to ecodesign ventilation directive

| Typ / *Type* | Art.-Nr. | U [V] | f [Hz] | P [kW] | $I_N$ [A] | n [min⁻¹] | C [µF] | $t_R$ [°C] | Geräusch* *sound* [dB(A)] | Δ I [%] | $I_a/I_n$ | | | [kg] |
|---|---|---|---|---|---|---|---|---|---|---|---|---|---|---|
| **KHAE 500-4.6HF W** | D14-50000 | 1~230 | 50 | 1.65 | 7.30 | 1305 | 30 | 40 | 69 / 80 / 87 | 8 | 2.2 | IP54 | 01.024 | 85.0 |
| **KHAE 500-4.6HF WS**[1)] | D14-50010 | 1~230 | 50 | 1.65 | 7.30 | 1305 | 30 | 40 | 64 / 73 / 87 | 8 | 2.2 | IP54 | 01.024 | 88.0 |

1) schallgedämmte Ausführung
*sound attenuated version*

*) relativer Gesamtsummenpegel: Gehäuse LWA2 / Ansaugseite LWA5 / Ausblasseite LWA6 bei V=0,5 x Vmax
*relative total sound level: Casing LWA2 / Inlet side LWA5 / Outlet side LWA6 at V=0,5 x Vmax*

## Geräusche / *Sound levels:*

KHAE 500-4.6HF W

| LWArel A-bewertet bei V=0,5*Vmax<br>LWArel A-weighted at V=0,5*Vmax | fM [Hz] | | | | | | |
|---|---|---|---|---|---|---|---|
| | 125 | 250 | 500 | 1K | 2K | 4K | 8K |
| LWA2 [dB(A)] Gehäuse / *casing* | -28 | -21 | -25 | -26 | -29 | -35 | -43 |
| LWA5 [dB(A)] Ansaugseite / *inlet side* | -27 | -16 | -12 | -13 | -14 | -20 | -29 |
| LWA6 [dB(A)] Ausblasseite / *outlet side* | -19 | -9 | -7 | -4 | -7 | -13 | -23 |

KHAE 500-4.6HF WS

| LWArel A-bewertet bei V=0,5*Vmax<br>LWArel A-weighted at V=0,5*Vmax | fM [Hz] | | | | | | |
|---|---|---|---|---|---|---|---|
| | 125 | 250 | 500 | 1K | 2K | 4K | 8K |
| LWA2 [dB(A)] Gehäuse / *casing* | -33 | -26 | -30 | -31 | -34 | -40 | -48 |
| LWA5 [dB(A)] Ansaugseite / *inlet side* | -34 | -23 | -19 | -20 | -21 | -27 | -36 |
| LWA6 [dB(A)] Ausblasseite / *outlet side* | -19 | -9 | -7 | -4 | -7 | -13 | -23 |

## Schaltbild / *Wiring diagram:*

01.024

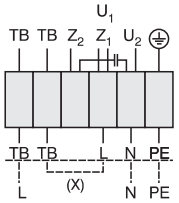


| | |
|---|---|
| $U_1$ | braun / *brown* |
| $U_2$ | blau / *blue* |
| $Z_1$ | schwarz / *black* |
| $Z_2$ | orange / *orange* |
| TB | weiß / *white* |
| PE | gelb-grün / *yellow-green* |

Rechtslauf
*clockwise*

## Maße / *Dimensions:* [mm]

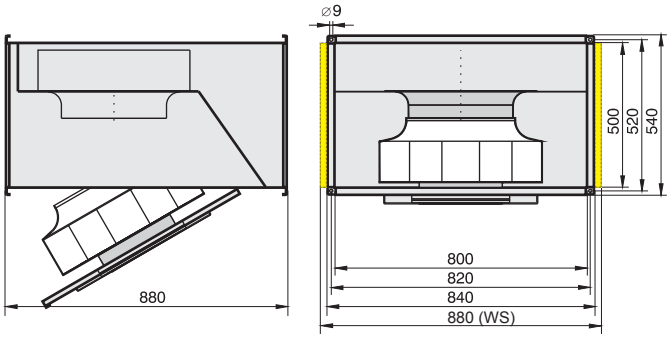


## Zubehör / *Accessories:*



| RTE 10 | MSE 1 [1)] | TE 10 | GS 1 | FKV | GF | JKL | KD | KFB (M5) | KFB (F7) | VK |
|---|---|---|---|---|---|---|---|---|---|---|
| Art.-Nr. H10-10001 | Art.-Nr. H80-22036 | Art.-Nr. H70-10000 | Art.-Nr. H80-00230 | Art.-Nr. I30-40001 | Art.-Nr. I00-40001 | Art.-Nr. V21-10006 | Art.-Nr. D20-80500 | Art.-Nr. D22-80505 | Art.-Nr. D22-80507 | Art.-Nr. V10-40000 |
| Seite/*Page* 284 | Seite/*Page* 278 | Seite/*Page* 300 | Seite/*Page* 304 | Seite/*Page* 257 | Seite/*Page* 257 | Seite/*Page* 259 | Seite/*Page* 257 | Seite/*Page* 260 | Seite/*Page* 260 | Seite/*Page* 257 |

[1)] 3,6 kW




- transformatisch steuerbar
- integrierter Motorschutz
- für Rechteck-Kanäle: 80 x 50 cm
- rückwärtsgekrümmtes Laufrad
- Gehäuse aus verzinktem Stahlblech
- ausschwenkbare Motor-Laufradeinheit
- schallgedämmte Version (WS)

- *speed is variable using auto transformers*
- *integrated motor protection*
- *rectangular duct connections: 80 x 50 cm*
- *backward curved impeller*
- *casing made of galvanized sheet steel*
- *swing-out motor-impeller unit*
- *sound attenuated version (WS)*

## Technische Daten / *Technical data:*

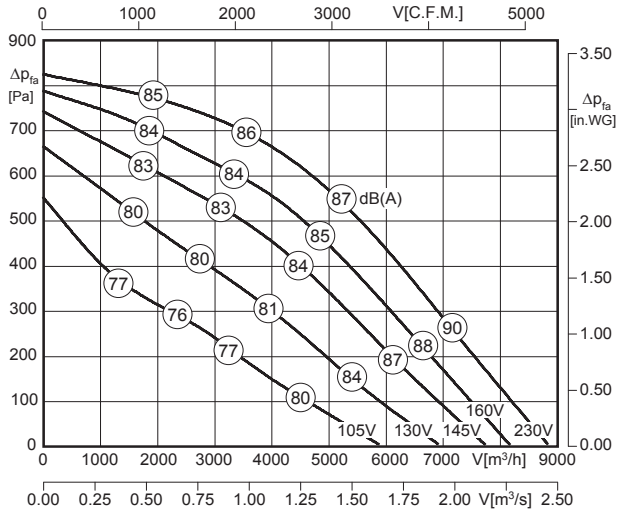


$L_{WA6}$ ist in der Luftleistungskennlinie dargestellt
*is displayed in air performance curve*

| KHAD 500-4.6HF W | KHAD 500-4.6HF WS |
|---|---|
| $L_{WA2} = L_{WA6}$ - 18 dB | $L_{WA2} = L_{WA6}$ - 23 dB |
| $L_{WA5} = L_{WA6}$ - 7 dB | $L_{WA5} = L_{WA6}$ - 14 dB |

100% ErP ready 2018 according to ecodesign ventilation directive

| Typ / *Type* | Art.-Nr. | U [V] | f [Hz] | P [kW] | $I_N$ [A] | n [min⁻¹] | C [µF] | $t_R$ [°C] | Geräusch* *sound* [dB(A)] | Δ I [%] | $I_a/I_n$ | | | [kg] |
|---|---|---|---|---|---|---|---|---|---|---|---|---|---|---|
| **KHAD 500-4.6HF W** | D14-50050 | 3~400 | 50 | 1.77 | 3.46 | 1395 | - | 55 | 69 / 80 / 87 | 9.5 | 4.3 | IP54 | 01.006 | 73.0 |
| **KHAD 500-4.6HF WS**[1)] | D14-50060 | 3~400 | 50 | 1.77 | 3.46 | 1395 | - | 55 | 64 / 73 / 87 | 9.5 | 4.3 | IP54 | 01.006 | 88.0 |

1) schallgedämmte Ausführung
*sound attenuated version*

*) relativer Gesamtsummenpegel: Gehäuse $L_{WA2}$ / Ansaugseite $L_{WA5}$ / Ausblasseite $L_{WA6}$ bei V=0,5 x $V_{max}$
*relative total sound level: Casing $L_{WA2}$ / Inlet side $L_{WA5}$ / Outlet side $L_{WA6}$ at V=0,5 x $V_{max}$*

## Geräusche / *Sound levels:*

KHAD 500-4.6HF W

| $L_{WA}$rel A-bewertet bei V=0,5*Vmax<br>$L_{WA}$rel A-weighted at V=0,5*Vmax | fM [Hz] | | | | | | |
|---|---|---|---|---|---|---|---|
| | 125 | 250 | 500 | 1K | 2K | 4K | 8K |
| $L_{WA2}$ [dB(A)] Gehäuse / *casing* | -28 | -21 | -25 | -26 | -29 | -35 | -43 |
| $L_{WA5}$ [dB(A)] Ansaugseite / *inlet side* | -27 | -16 | -12 | -13 | -14 | -20 | -29 |
| $L_{WA6}$ [dB(A)] Ausblasseite / *outlet side* | -19 | -9 | -7 | -4 | -7 | -13 | -23 |

KHAD 500-4.6HF WS

| $L_{WA}$rel A-bewertet bei V=0,5*Vmax<br>$L_{WA}$rel A-weighted at V=0,5*Vmax | fM [Hz] | | | | | | |
|---|---|---|---|---|---|---|---|
| | 125 | 250 | 500 | 1K | 2K | 4K | 8K |
| $L_{WA2}$ [dB(A)] Gehäuse / *casing* | -33 | -26 | -30 | -31 | -34 | -40 | -48 |
| $L_{WA5}$ [dB(A)] Ansaugseite / *inlet side* | -34 | -23 | -19 | -20 | -21 | -27 | -36 |
| $L_{WA6}$ [dB(A)] Ausblasseite / *outlet side* | -19 | -9 | -7 | -4 | -7 | -13 | -23 |

## Schaltbild / *Wiring diagram:*

01.006

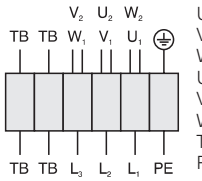


| | |
|---|---|
| $U_1$ | braun / *brown* |
| $V_1$ | blau / *blue* |
| $W_1$ | schwarz / *black* |
| $U_2$ | rot / *red* |
| $V_2$ | grau / *grey* |
| $W_2$ | orange / *orange* |
| TB | weiß / *white* |
| PE | gelb-grün / *yellow-green* |

## Maße / *Dimensions:* [mm]

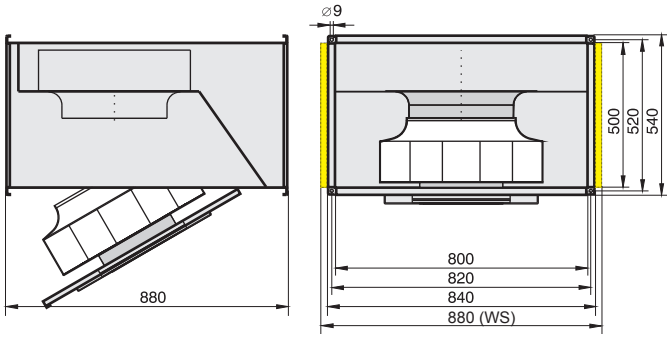


## Zubehör / *Accessories:*



| RTD 5,0 | MSD 1 | TD 5,0 | GS 2 | FKV | GF | JKL | KD | KFB (M5) | KFB (F7) | VK |
|---|---|---|---|---|---|---|---|---|---|---|
| Art.-Nr. H00-05000 | Art.-Nr. H80-38001 | Art.-Nr. H60-05000 | Art.-Nr. H80-00031 | Art.-Nr. I30-40001 | Art.-Nr. I00-40001 | Art.-Nr. V21-10006 | Art.-Nr. D20-80500 | Art.-Nr. D22-80505 | Art.-Nr. D22-80507 | Art.-Nr. V10-40000 |
| Seite/*Page* 292 | Seite/*Page* 278 | Seite/*Page* 300 | Seite/*Page* 304 | Seite/*Page* 257 | Seite/*Page* 257 | Seite/*Page* 259 | Seite/*Page* 257 | Seite/*Page* 260 | Seite/*Page* 260 | Seite/*Page* 257 |

# Kanalventilator / *Duct Fan*
## Baugröße / *Size:* 560 , Kanalmaß / *Duct Size:* 100 x 50 cm




- transformatisch steuerbar
- integrierter Motorschutz
- für Rechteck-Kanäle: 100 x 50 cm
- rückwärtsgekrümmtes Laufrad
- Gehäuse aus verzinktem Stahlblech
- ausschwenkbare Motor-Laufradeinheit
- schallgedämmte Version (WS)

- *speed is variable using auto transformers*
- *integrated motor protection*
- *rectangular duct connections:100 x 50 cm*
- *backward curved impeller*
- *casing made of galvanized sheet steel*
- *swing-out motor-impeller unit*
- *sound attenuated version (WS)*

## Technische Daten / *Technical data:*

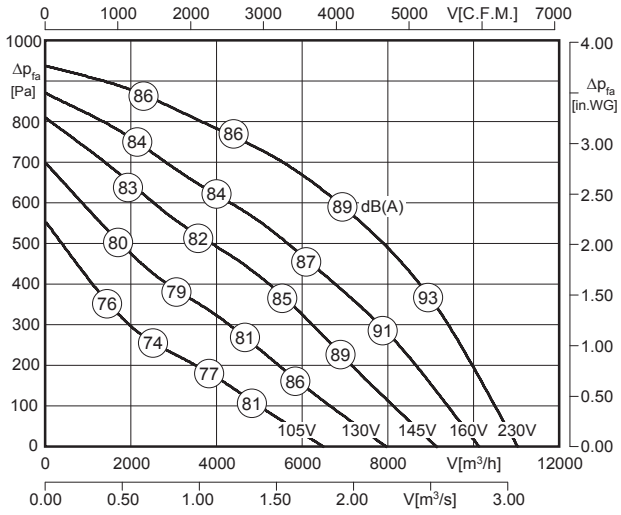


LWA6 ist in der Luftleistungskennlinie dargestellt
*is displayed in air performance curve*

| KHAD 560-4.6LA W | KHAD 560-4.6LA WS |
|---|---|
| LWA2 = LWA6 - 18 dB | LWA2 = LWA6 - 20 dB |
| LWA5 = LWA6 - 6 dB | LWA5 = LWA6 - 12 dB |

100% ErP ready 2016 according to ecodesign ventilation directive

| Typ / *Type* | Art.-Nr. | U [V] | f [Hz] | P [kW] | $I_N$ [A] | n [min⁻¹] | C [µF] | $t_R$ [°C] | Geräusch* *sound* [dB(A)] | Δ I [%] | $I_a/I_n$ | | | [kg] |
|---|---|---|---|---|---|---|---|---|---|---|---|---|---|---|
| **KHAD 560-4.6LA W** | D14-56050 | 3~400 | 50 | 2.50 | 4.50 | 1345 | - | 45 | 71 / 83 / 89 | 6 | 4.2 | IP54 | 01.006 | 120.0 |
| **KHAD 560-4.6LA WS**[1)] | D14-56060 | 3~400 | 50 | 2.50 | 4.50 | 1345 | - | 45 | 69 / 77 / 89 | 6 | 4.2 | IP54 | 01.006 | 123.0 |

1) schallgedämmte Ausführung
*sound attenuated version*

*) relativer Gesamtsummenpegel: Gehäuse LWA2 / Ansaugseite LWA5 / Ausblasseite LWA6 bei V=0,5 x Vmax
*relative total sound level: Casing LWA2 / Inlet side LWA5 / Outlet side LWA6 at V=0,5 x Vmax*

## Geräusche / *Sound levels:*

KHAD 560-4.6LA W

| LWArel A-bewertet bei V=0,5*Vmax<br>LWArel A-weighted at V=0,5*Vmax | fM [Hz] | | | | | | |
|---|---|---|---|---|---|---|---|
| | 125 | 250 | 500 | 1K | 2K | 4K | 8K |
| LWA2 [dB(A)] Gehäuse / *casing* | -24 | -23 | -26 | -30 | -37 | -44 | -47 |
| LWA5 [dB(A)] Ansaugseite / *inlet side* | -15 | -13 | -12 | -11 | -11 | -14 | -21 |
| LWA6 [dB(A)] Ausblasseite / *outlet side* | -15 | -9 | -8 | -7 | -7 | -10 | -17 |

KHAD 560-4.6LA WS

| LWArel A-bewertet bei V=0,5*Vmax<br>LWArel A-weighted at V=0,5*Vmax | fM [Hz] | | | | | | |
|---|---|---|---|---|---|---|---|
| | 125 | 250 | 500 | 1K | 2K | 4K | 8K |
| LWA2 [dB(A)] Gehäuse / *casing* | -26 | -25 | -28 | -32 | -39 | -46 | -49 |
| LWA5 [dB(A)] Ansaugseite / *inlet side* | -23 | -21 | -20 | -19 | -19 | -22 | -29 |
| LWA6 [dB(A)] Ausblasseite / *outlet side* | -15 | -9 | -8 | -7 | -7 | -10 | -17 |

## Schaltbild / *Wiring diagram:*

01.006

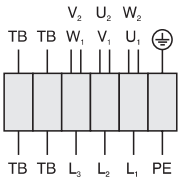


| | |
|---|---|
| U1 | braun / *brown* |
| V1 | blau / *blue* |
| W1 | schwarz / *black* |
| U2 | rot / *red* |
| V2 | grau / *grey* |
| W2 | orange / *orange* |
| TB | weiß / *white* |
| PE | gelb-grün / *yellow-green* |

## Maße / *Dimensions:* [mm]

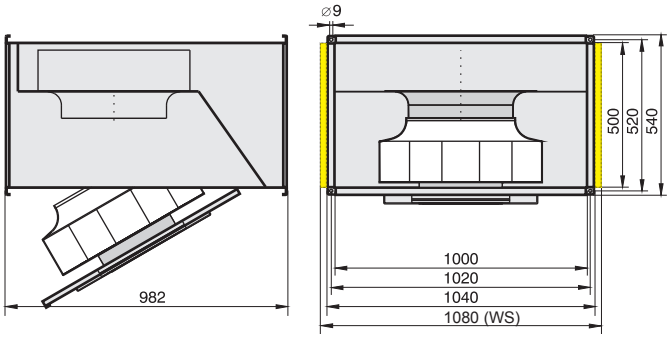


## Zubehör / *Accessories:*



| RTD 5,0 | MSD 1 | TD 5,0 | GS 2 | FKV | GF | JKL | KD | KFB (M5) | KFB (F7) | VK |
|---|---|---|---|---|---|---|---|---|---|---|
| Art.-Nr. H00-05000 | Art.-Nr. H80-38010 | Art.-Nr. H60-05000 | Art.-Nr. H80-00031 | Art.-Nr. I30-56001 | Art.-Nr. I00-56001 | Art.-Nr. V21-10007 | Art.-Nr. D20-10500 | Art.-Nr. D22-10505 | Art.-Nr. D22-10507 | Art.-Nr. V10-56000 |
| Seite/*Page* 292 | Seite/*Page* 278 | Seite/*Page* 300 | Seite/*Page* 304 | Seite/*Page* 257 | Seite/*Page* 257 | Seite/*Page* 259 | Seite/*Page* 257 | Seite/*Page* 260 | Seite/*Page* 260 | Seite/*Page* 257 |

# Kanalventilator / *Duct Fan*
## Baugröße / *Size:* 250 , Kanalmaß / *Duct Size:* 50 x 30 cm



- transformatisch steuerbar
- integrierter Motorschutz
- für Rechteck-Kanäle: 50 x 30 cm
- vorwärtsgekrümmtes Laufrad
- Gehäuse aus verzinktem Stahlblech
- kompakte Bauart

- *speed is variable using auto transformers*
- *integrated motor protection*
- *rectangular duct connections: 50 x 30 cm*
- *forward curved impeller*
- *casing made of galvanized sheet steel*
- *compact design*

### Technische Daten / *Technical data:*

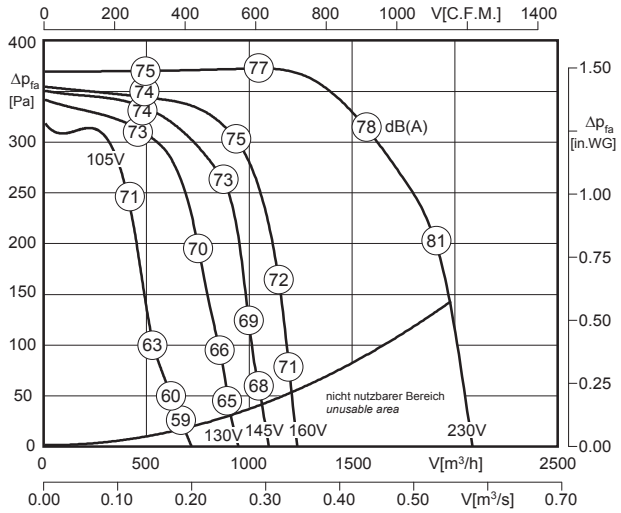


LWA6 ist in der Luftleistungskennlinie dargestellt
*is displayed in air performance curve*

LWA2 = LWA6 - 17 dB

LWA5 = LWA6 - 6 dB

100% ErP ready 2016 according to ecodesign ventilation directive

| Typ / *Type* | Art.-Nr. | U [V] | f [Hz] | P [kW] | $I_N$ [A] | n [min⁻¹] | C [µF] | $t_R$ [°C] | Geräusch* *sound* [dB(A)] | Δ I [%] | $I_a/I_n$ | | | [kg] |
|---|---|---|---|---|---|---|---|---|---|---|---|---|---|---|
| **EKAE 250-4.5FA** | D00-25005 | 1~230 | 50 | 0.62 | 2.90 | 1170 | 10 | 50 | 60 / 71 / 77 | - | 2.5 | IP54 | 01.024 | 26.0 |

*) relativer Gesamtsummenpegel: Gehäuse LWA2 / Ansaugseite LWA5 / Ausblasseite LWA6 bei V=0,5 x Vmax
*relative total sound level: Casing LWA2 / Inlet side LWA5 / Outlet side LWA6 at V=0,5 x Vmax*

### Geräusche / *Sound levels:*

| LWArel A-bewertet bei V=0,5*Vmax<br>LWArel A-weighted at V=0,5*Vmax | fM [Hz] | | | | | | |
|---|---|---|---|---|---|---|---|
| | 125 | 250 | 500 | 1K | 2K | 4K | 8K |
| LWA2 [dB(A)] Gehäuse / *casing* | -22 | -24 | -26 | -24 | -29 | -34 | -41 |
| LWA5 [dB(A)] Ansaugseite / *inlet side* | -19 | -21 | -12 | -11 | -13 | -15 | -24 |
| LWA6 [dB(A)] Ausblasseite / *outlet side* | -16 | -14 | -8 | -5 | -6 | -7 | -17 |

### Schaltbild / *Wiring diagram:*

01.024

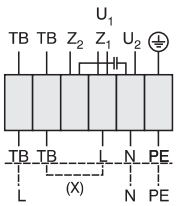


U1 braun / *brown*
U2 blau / *blue*
Z1 schwarz / *black*
Z2 orange / *orange*
TB weiß / *white*
PE gelb-grün / *yellow-green*

Rechtslauf
*clockwise*

### Maße / *Dimensions:* [mm]

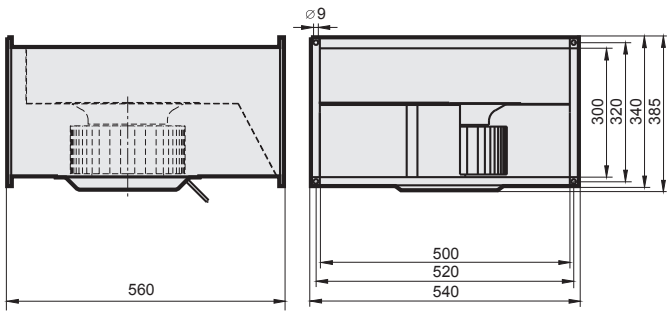


### Zubehör / *Accessories:*



| RTE 5,0 | MSE 1 | TE 5,0 | GS 1 | FKV | GF | JKL | KD | KFB (M5) | KFB (F7) | VK |
|---|---|---|---|---|---|---|---|---|---|---|
| Art.-Nr. H10-05000 | Art.-Nr. H80-22001 | Art.-Nr. H70-05000 | Art.-Nr. H80-00230 | Art.-Nr. I30-25001 | Art.-Nr. I00-25002 | Art.-Nr. V21-10002 | Art.-Nr. D20-50300 | Art.-Nr. D22-50305 | Art.-Nr. D22-50307 | Art.-Nr. V10-25000 |
| Seite/*Page* 284 | Seite/*Page* 278 | Seite/*Page* 300 | Seite/*Page* 304 | Seite/*Page* 257 | Seite/*Page* 257 | Seite/*Page* 259 | Seite/*Page* 257 | Seite/*Page* 260 | Seite/*Page* 260 | Seite/*Page* 257 |

# Kanalventilator / *Duct Fan*
## Baugröße / *Size:* 250 , Kanalmaß / *Duct Size:* 50 x 30 cm



- transformatisch steuerbar
- integrierter Motorschutz
- für Rechteck-Kanäle: 50 x 30 cm
- vorwärtsgekrümmtes Laufrad
- Gehäuse aus verzinktem Stahlblech
- kompakte Bauart

- *speed is variable using auto transformers*
- *integrated motor protection*
- *rectangular duct connections: 50 x 30 cm*
- *forward curved impeller*
- *casing made of galvanized sheet steel*
- *compact design*

### Technische Daten / *Technical data:*

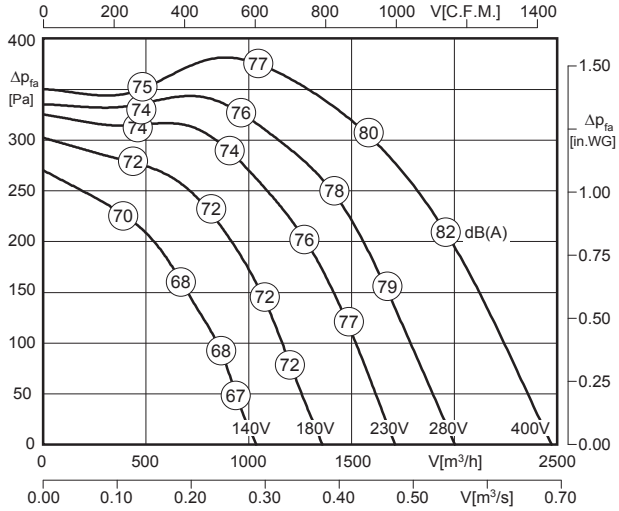


LWA6 ist in der Luftleistungskennlinie dargestellt
*is displayed in air performance curve*

LWA2 = LWA6 - 17 dB

LWA5 = LWA6 - 6 dB

| Typ / *Type* | Art.-Nr. | U [V] | f [Hz] | P [kW] | $I_N$ [A] | n [min⁻¹] | C [µF] | $t_R$ [°C] | Geräusch* *sound* [dB(A)] | Δ I [%] | $I_a/I_n$ | ⚠ | ✱ | [kg] |
|---|---|---|---|---|---|---|---|---|---|---|---|---|---|---|
| **EKAD 250-4.5FA** | D00-25055 | 3~400 | 50 | 0.76 | 1.31 | 1250 | - | 60 | 61 / 72 / 78 | 5.5 | 3.0 | IP54 | 01.006 | 23.0 |

*) relativer Gesamtsummenpegel: Gehäuse LWA2 / Ansaugseite LWA5 / Ausblasseite LWA6 bei V=0,5 x Vmax
*relative total sound level: Casing LWA2 / Inlet side LWA5 / Outlet side LWA6 at V=0,5 x Vmax*

### Geräusche / *Sound levels:*

| LWArel A-bewertet bei V=0,5*Vmax<br>LWArel A-weighted at V=0,5*Vmax | fM [Hz] | | | | | | |
|---|---|---|---|---|---|---|---|
| | 125 | 250 | 500 | 1K | 2K | 4K | 8K |
| LWA2 [dB(A)] Gehäuse / *casing* | -22 | -24 | -26 | -24 | -29 | -34 | -41 |
| LWA5 [dB(A)] Ansaugseite / *inlet side* | -19 | -21 | -12 | -11 | -13 | -15 | -24 |
| LWA6 [dB(A)] Ausblasseite / *outlet side* | -16 | -14 | -8 | -5 | -6 | -7 | -17 |

### Schaltbild / *Wiring diagram:*

01.006

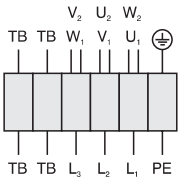


| | |
|---|---|
| U1 | braun / *brown* |
| V1 | blau / *blue* |
| W1 | schwarz / *black* |
| U2 | rot / *red* |
| V2 | grau / *grey* |
| W2 | orange / *orange* |
| TB | weiß / *white* |
| PE | gelb-grün / *yellow-green* |

### Maße / *Dimensions:* [mm]

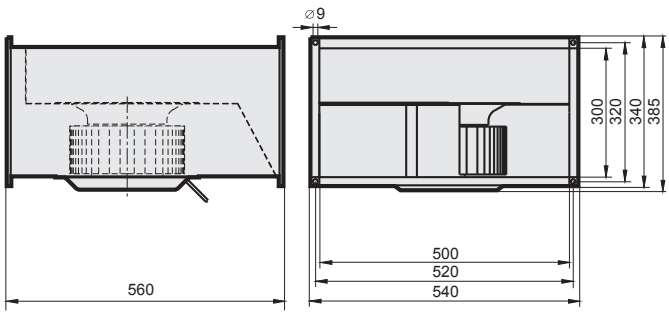


### Zubehör / *Accessories:*



| RTD 2,5 | MSD 1 | TD 3,0 | GS 2 | FKV | GF | JKL | KD | KFB (M5) | KFB (F7) | VK |
|---|---|---|---|---|---|---|---|---|---|---|
| Art.-Nr. H00-02501 | Art.-Nr. H80-38001 | Art.-Nr. H60-03000 | Art.-Nr. H80-00031 | Art.-Nr. I30-25001 | Art.-Nr. I00-25002 | Art.-Nr. V21-10002 | Art.-Nr. D20-50300 | Art.-Nr. D22-50305 | Art.-Nr. D22-50307 | Art.-Nr. V10-25000 |
| Seite/*Page* 292 | Seite/*Page* 278 | Seite/*Page* 300 | Seite/*Page* 304 | Seite/*Page* 257 | Seite/*Page* 257 | Seite/*Page* 259 | Seite/*Page* 257 | Seite/*Page* 260 | Seite/*Page* 260 | Seite/*Page* 257 |



- transformatisch steuerbar
- integrierter Motorschutz
- für Rechteck-Kanäle: 60 x 30 cm
- vorwärtsgekrümmtes Laufrad
- Gehäuse aus verzinktem Stahlblech
- kompakte Bauart

- *speed is variable using auto transformers*
- *integrated motor protection*
- *rectangular duct connections: 60 x 30 cm*
- *forward curved impeller*
- *casing made of galvanized sheet steel*
- *compact design*

## Technische Daten / *Technical data:*

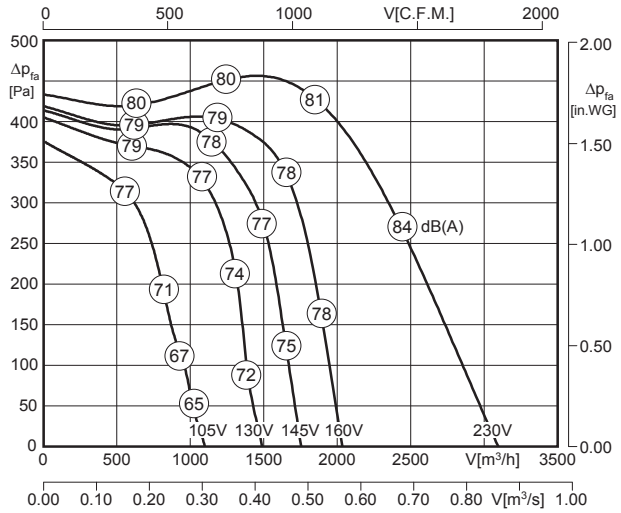


LWA6 ist in der Luftleistungskennlinie dargestellt
*is displayed in air performance curve*

LWA2 = LWA6 - 17 dB

LWA5 = LWA6 - 6 dB

100% ErP ready 2016 according to ecodesign ventilation directive

| Typ / *Type* | Art.-Nr. | U [V] | f [Hz] | P [kW] | $I_N$ [A] | n [min⁻¹] | C [µF] | $t_R$ [°C] | Geräusch* *sound* [dB(A)] | Δ I [%] | $I_a/I_n$ | | | [kg] |
|---|---|---|---|---|---|---|---|---|---|---|---|---|---|---|
| **EKAE 280-4.6FA** | D00-28004 | 1~230 | 50 | 1.16 | 5.72 | 1225 | 20 | 60 | 64 / 75 / 81 | - | 1.6 | IP54 | 01.024 | 36.0 |

*) relativer Gesamtsummenpegel: Gehäuse LWA2 / Ansaugseite LWA5 / Ausblasseite LWA6 bei V=0,5 x Vmax
*relative total sound level: Casing LWA2 / Inlet side LWA5 / Outlet side LWA6 at V=0,5 x Vmax*

## Geräusche / *Sound levels:*

| LWArel A-bewertet bei V=0,5*Vmax<br>LWArel A-weighted at V=0,5*Vmax | fM [Hz] | | | | | | |
|---|---|---|---|---|---|---|---|
| | 125 | 250 | 500 | 1K | 2K | 4K | 8K |
| LWA2 [dB(A)] Gehäuse / *casing* | -22 | -24 | -26 | -24 | -29 | -34 | -41 |
| LWA5 [dB(A)] Ansaugseite / *inlet side* | -19 | -21 | -12 | -11 | -13 | -15 | -24 |
| LWA6 [dB(A)] Ausblasseite / *outlet side* | -16 | -14 | -8 | -5 | -6 | -7 | -17 |

## Schaltbild / *Wiring diagram:*

01.024

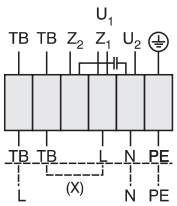


U1 braun / *brown*
U2 blau / *blue*
Z1 schwarz / *black*
Z2 orange / *orange*
TB weiß / *white*
PE gelb-grün / *yellow-green*

Rechtslauf
*clockwise*

## Maße / *Dimensions:* [mm]

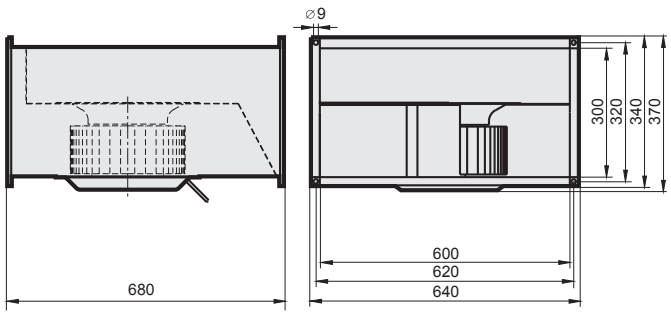


## Zubehör / *Accessories:*



| RTE 7,5 | MSE 1 | TE 7,5 | GS 1 | FKV | GF | JKL | KD | KFB (M5) | KFB (F7) | VK |
|---|---|---|---|---|---|---|---|---|---|---|
| Art.-Nr. H10-07501 | Art.-Nr. H80-22001 | Art.-Nr. H70-07500 | Art.-Nr. H80-00230 | Art.-Nr. I30-28001 | Art.-Nr. I00-28002 | Art.-Nr. V21-10003 | Art.-Nr. D20-60300 | Art.-Nr. D22-60305 | Art.-Nr. D22-60307 | Art.-Nr. V10-28000 |
| Seite/*Page* 284 | Seite/*Page* 278 | Seite/*Page* 300 | Seite/*Page* 304 | Seite/*Page* 257 | Seite/*Page* 257 | Seite/*Page* 259 | Seite/*Page* 257 | Seite/*Page* 260 | Seite/*Page* 260 | Seite/*Page* 257 |

# Kanalventilator / *Duct Fan*
## Baugröße / *Size:* 280 , Kanalmaß / *Duct Size:* 60 x 30 cm



- transformatisch steuerbar
- integrierter Motorschutz
- für Rechteck-Kanäle: 60 x 30 cm
- vorwärtsgekrümmtes Laufrad
- Gehäuse aus verzinktem Stahlblech
- kompakte Bauart

- *speed is variable using auto transformers*
- *integrated motor protection*
- *rectangular duct connections: 60 x 30 cm*
- *forward curved impeller*
- *casing made of galvanized sheet steel*
- *compact design*

### Technische Daten / *Technical data:*

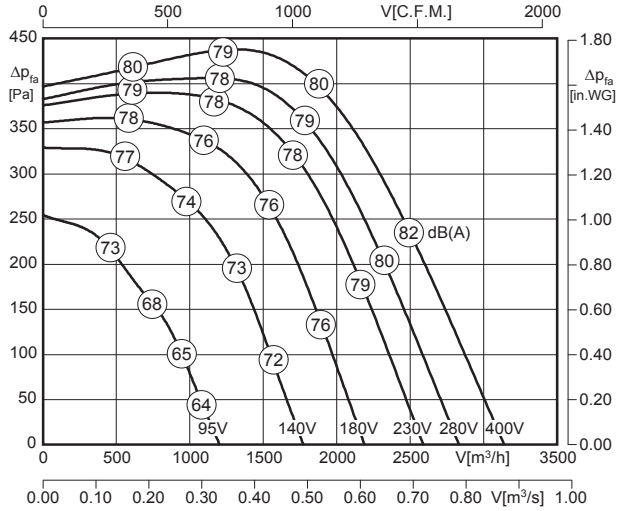


LWA6 ist in der Luftleistungskennlinie dargestellt
*is displayed in air performance curve*

LWA2 = LWA6 - 17 dB

LWA5 = LWA6 - 6 dB

| Typ / *Type* | Art.-Nr. | U [V] | f [Hz] | P [kW] | $I_N$ [A] | n [min⁻¹] | C [µF] | $t_R$ [°C] | Geräusch* *sound* [dB(A)] | Δ I [%] | $I_a/I_n$ | ⚠ | ✱ | [kg] |
|---|---|---|---|---|---|---|---|---|---|---|---|---|---|---|
| **EKAD 280-4.6FA** | D00-28059 | 3~400 | 50 | 1.09 | 2.14 | 1365 | - | 65 | 63 / 74 / 80 | 1.0 | 3.6 | IP54 | 01.006 | 35.0 |

*) relativer Gesamtsummenpegel: Gehäuse LWA2 / Ansaugseite LWA5 / Ausblasseite LWA6 bei V=0,5 x Vmax
*relative total sound level: Casing LWA2 / Inlet side LWA5 / Outlet side LWA6 at V=0,5 x Vmax*

### Geräusche / *Sound levels:*

| LWArel A-bewertet bei V=0,5*Vmax<br>LWArel A-weighted at V=0,5*Vmax | fM [Hz] | | | | | | |
|---|---|---|---|---|---|---|---|
| | 125 | 250 | 500 | 1K | 2K | 4K | 8K |
| LWA2 [dB(A)] Gehäuse / *casing* | -22 | -24 | -26 | -24 | -29 | -34 | -41 |
| LWA5 [dB(A)] Ansaugseite / *inlet side* | -19 | -21 | -12 | -11 | -13 | -15 | -24 |
| LWA6 [dB(A)] Ausblasseite / *outlet side* | -16 | -14 | -8 | -5 | -6 | -7 | -17 |

### Schaltbild / *Wiring diagram:*

01.006

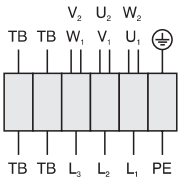


U1 braun / *brown*
V1 blau / *blue*
W1 schwarz / *black*
U2 rot / *red*
V2 grau / *grey*
W2 orange / *orange*
TB weiß / *white*
PE gelb-grün / *yellow-green*

### Maße / *Dimensions:* [mm]

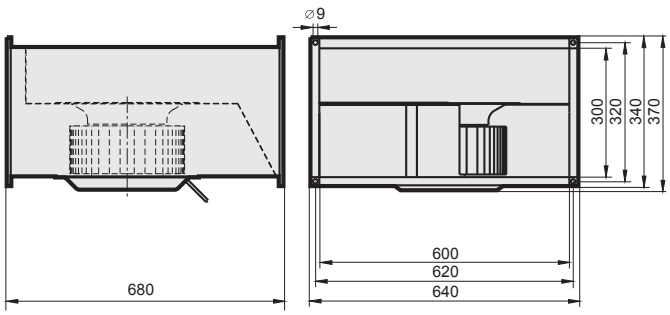


### Zubehör / *Accessories:*



| RTD 3,8 | MSD 1 | TD 5,0 | GS 2 | FKV | GF | JKL | KD | KFB (M5) | KFB (F7) | VK |
|---|---|---|---|---|---|---|---|---|---|---|
| Art.-Nr. H00-03801 | Art.-Nr. H80-38001 | Art.-Nr. H60-05000 | Art.-Nr. H80-00031 | Art.-Nr. I30-28001 | Art.-Nr. I00-28002 | Art.-Nr. V21-10003 | Art.-Nr. D20-60300 | Art.-Nr. D22-60305 | Art.-Nr. D22-60307 | Art.-Nr. V10-28000 |
| Seite/*Page* 292 | Seite/*Page* 278 | Seite/*Page* 300 | Seite/*Page* 304 | Seite/*Page* 257 | Seite/*Page* 257 | Seite/*Page* 259 | Seite/*Page* 257 | Seite/*Page* 260 | Seite/*Page* 260 | Seite/*Page* 257 |



- transformatisch steuerbar
- integrierter Motorschutz
- für Rechteck-Kanäle: 60 x 35 cm
- vorwärtsgekrümmtes Laufrad
- Gehäuse aus verzinktem Stahlblech
- kompakte Bauart

- *speed is variable using auto transformers*
- *integrated motor protection*
- *rectangular duct connections: 60 x 35 cm*
- *forward curved impeller*
- *casing made of galvanized sheet steel*
- *compact design*

## Technische Daten / *Technical data:*

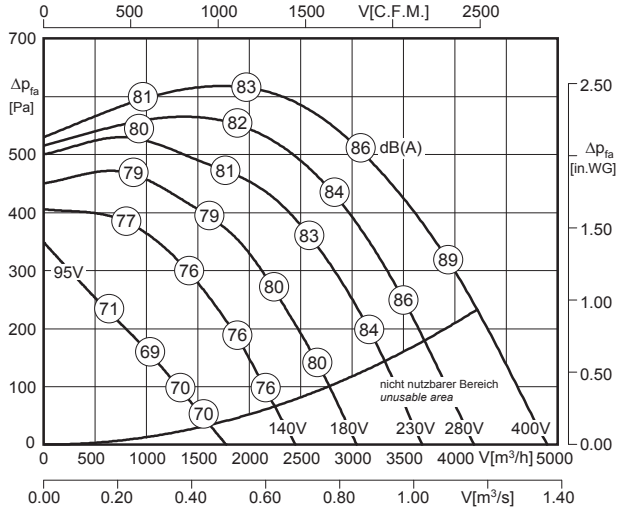


LWA6 ist in der Luftleistungskennlinie dargestellt
*is displayed in air performance curve*

LWA2 = LWA6 - 17 dB

LWA5 = LWA6 - 6 dB

100% ErP ready 2018 according to ecodesign ventilation directive

| Typ / *Type* | Art.-Nr. | U [V] | f [Hz] | P [kW] | $I_N$ [A] | n [min⁻¹] | C [µF] | $t_R$ [°C] | Geräusch* *sound* [dB(A)] | Δ I [%] | $I_a/I_n$ | | | [kg] |
|---|---|---|---|---|---|---|---|---|---|---|---|---|---|---|
| **EKAD 315-4.6HF** | D00-31550 | 3~400 | 50 | 1.95 | 4.10 | 1320 | - | 40 | 66 / 77 / 83 | - | 3.5 | IP54 | 01.006 | 44.0 |

*) relativer Gesamtsummenpegel: Gehäuse LWA2 / Ansaugseite LWA5 / Ausblasseite LWA6 bei V=0,5 x Vmax
*relative total sound level: Casing LWA2 / Inlet side LWA5 / Outlet side LWA6 at V=0,5 x Vmax*

## Geräusche / *Sound levels:*

| LWArel A-bewertet bei V=0,5*Vmax<br>LWArel A-weighted at V=0,5*Vmax | fM [Hz] | | | | | | |
|---|---|---|---|---|---|---|---|
| | 125 | 250 | 500 | 1K | 2K | 4K | 8K |
| LWA2 [dB(A)] Gehäuse / *casing* | -22 | -24 | -26 | -24 | -29 | -34 | -41 |
| LWA5 [dB(A)] Ansaugseite / *inlet side* | -19 | -21 | -12 | -11 | -13 | -15 | -24 |
| LWA6 [dB(A)] Ausblasseite / *outlet side* | -16 | -14 | -8 | -5 | -6 | -7 | -17 |

## Schaltbild / *Wiring diagram:*

01.006

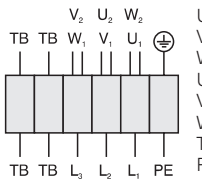


U1 braun / *brown*
V1 blau / *blue*
W1 schwarz / *black*
U2 rot / *red*
V2 grau / *grey*
W2 orange / *orange*
TB weiß / *white*
PE gelb-grün / *yellow-green*

## Maße / *Dimensions:* [mm]

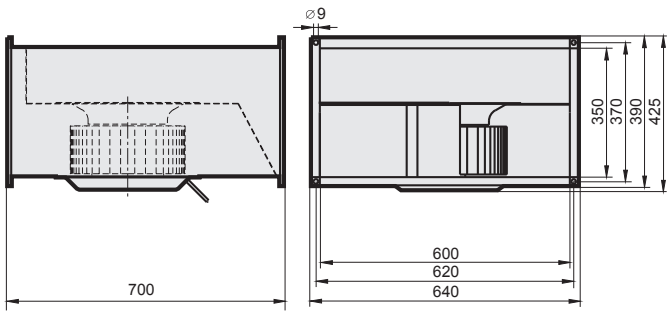


## Zubehör / *Accessories:*



| RTD 5,0 | MSD 1 | TD 5,0 | GS 2 | FKV | GF | JKL | KD | KFB (M5) | KFB (F7) | VK |
|---|---|---|---|---|---|---|---|---|---|---|
| Art.-Nr. H00-05000 | Art.-Nr. H80-38001 | Art.-Nr. H60-05000 | Art.-Nr. H80-00031 | Art.-Nr. I30-31501 | Art.-Nr. I00-31502 | Art.-Nr. V21-10004 | Art.-Nr. D20-60350 | Art.-Nr. D22-60355 | Art.-Nr. D22-60357 | Art.-Nr. V10-31500 |
| Seite/*Page* 292 | Seite/*Page* 278 | Seite/*Page* 300 | Seite/*Page* 304 | Seite/*Page* 257 | Seite/*Page* 257 | Seite/*Page* 259 | Seite/*Page* 257 | Seite/*Page* 260 | Seite/*Page* 260 | Seite/*Page* 257 |

# Kanalventilator / *Duct Fan*
## Baugröße / *Size:* 355 , Kanalmaß / *Duct Size:* 70 x 40 cm



- transformatisch steuerbar
- integrierter Motorschutz
- für Rechteck-Kanäle: 70 x 40 cm
- vorwärtsgekrümmtes Laufrad
- Gehäuse aus verzinktem Stahlblech
- kompakte Bauart

- *speed is variable using auto transformers*
- *integrated motor protection*
- *rectangular duct connections: 70 x 40 cm*
- *forward curved impeller*
- *casing made of galvanized sheet steel*
- *compact design*

### Technische Daten / *Technical data:*

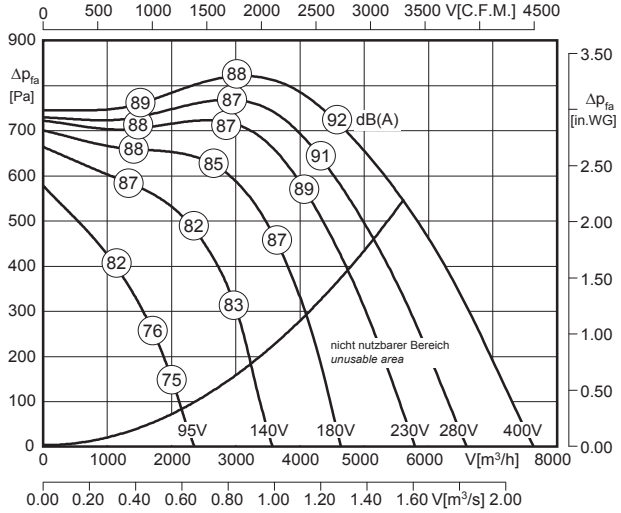


LWA6 ist in der Luftleistungskennlinie dargestellt
*is displayed in air performance curve*

LWA2 = LWA6 - 17 dB

LWA5 = LWA6 - 6 dB

100% ErP ready 2016 according to ecodesign ventilation directive

| Typ / *Type* | Art.-Nr. | U [V] | f [Hz] | P [kW] | $I_N$ [A] | n [min⁻¹] | C [µF] | $t_R$ [°C] | Geräusch* *sound* [dB(A)] | Δ I [%] | $I_a/I_n$ | | | [kg] |
|---|---|---|---|---|---|---|---|---|---|---|---|---|---|---|
| **EKAD 355-4.7KF** | D00-35558 | 3~400 | 50 | 3.35 | 5.85 | 1320 | - | 40 | 71 / 82 / 88 | 33 | 5.5 | IP54 | 01.006 | 61.0 |

*) relativer Gesamtsummenpegel: Gehäuse LWA2 / Ansaugseite LWA5 / Ausblasseite LWA6 bei V=0,5 x Vmax
*relative total sound level: Casing LWA2 / Inlet side LWA5 / Outlet side LWA6 at V=0,5 x Vmax*

### Geräusche / *Sound levels:*

| LWArel A-bewertet bei V=0,5*Vmax<br>LWArel A-weighted at V=0,5*Vmax | fM [Hz] | | | | | | |
|---|---|---|---|---|---|---|---|
| | 125 | 250 | 500 | 1K | 2K | 4K | 8K |
| LWA2 [dB(A)] Gehäuse / *casing* | -22 | -24 | -26 | -24 | -29 | -34 | -41 |
| LWA5 [dB(A)] Ansaugseite / *inlet side* | -19 | -21 | -12 | -11 | -13 | -15 | -24 |
| LWA6 [dB(A)] Ausblasseite / *outlet side* | -16 | -14 | -8 | -5 | -6 | -7 | -17 |

### Schaltbild / *Wiring diagram:*

01.006

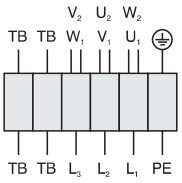


U1 braun / *brown*
V1 blau / *blue*
W1 schwarz / *black*
U2 rot / *red*
V2 grau / *grey*
W2 orange / *orange*
TB weiß / *white*
PE gelb-grün / *yellow-green*

### Maße / *Dimensions:* [mm]

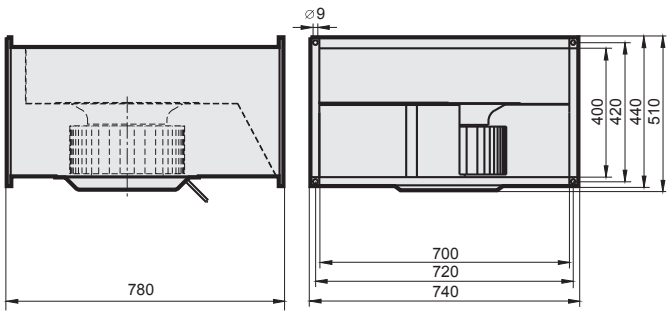


### Zubehör / *Accessories:*



| RTD 7,0 | MSD 1 [1] | TD 7,0 | GS 2 | FKV | GF | JKL | KD | KFB (M5) | KFB (F7) | VK |
|---|---|---|---|---|---|---|---|---|---|---|
| Art.-Nr. H00-07003 | Art.-Nr. H80-38030 | Art.-Nr. H60-07001 | Art.-Nr. H80-00031 | Art.-Nr. I30-35501 | Art.-Nr. I00-35502 | Art.-Nr. V21-10005 | Art.-Nr. D20-70400 | Art.-Nr. D22-70405 | Art.-Nr. D22-70407 | Art.-Nr. V10-35500 |
| Seite/*Page* 292 | Seite/*Page* 278 | Seite/*Page* 300 | Seite/*Page* 304 | Seite/*Page* 257 | Seite/*Page* 257 | Seite/*Page* 259 | Seite/*Page* 257 | Seite/*Page* 260 | Seite/*Page* 260 | Seite/*Page* 257 |

[1] 4,0 kW



- transformatisch steuerbar
- integrierter Motorschutz
- für Rechteck-Kanäle: 80 x 50 cm
- vorwärtsgekrümmtes Laufrad
- Gehäuse aus verzinktem Stahlblech
- kompakte Bauart

- *speed is variable using auto transformers*
- *integrated motor protection*
- *rectangular duct connections: 80 x 50 cm*
- *forward curved impeller*
- *casing made of galvanized sheet steel*
- *compact design*

## Technische Daten / *Technical data:*

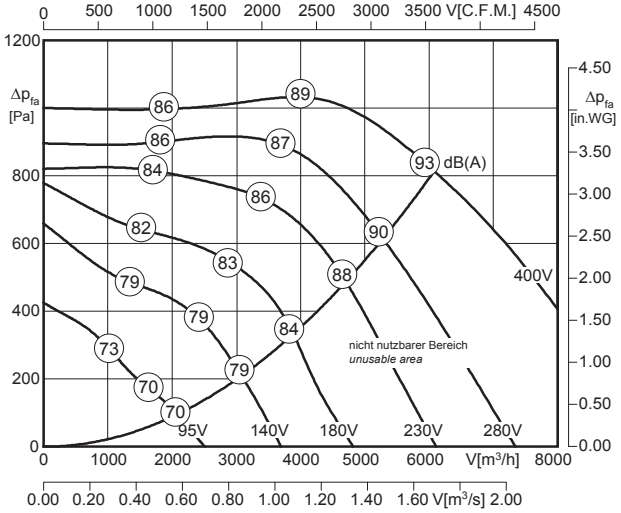


LWA6 ist in der Luftleistungskennlinie dargestellt
*is displayed in air performance curve*

LWA2 = LWA6 - 17 dB

LWA5 = LWA6 - 6 dB

100% ErP ready 2016 according to ecodesign ventilation directive

| Typ / *Type* | Art.-Nr. | U [V] | f [Hz] | P [kW] | $I_N$ [A] | n [min⁻¹] | C [µF] | $t_R$ [°C] | Geräusch* *sound* [dB(A)] | Δ I [%] | $I_a/I_n$ | | | [kg] |
|---|---|---|---|---|---|---|---|---|---|---|---|---|---|---|
| **EKAD 400-4.7NA** | D00-40050 | 3~400 | 50 | 4.1 | 7.0 | 1360 | - | 40 | 71 / 82 / 88 | 19 | 2.0 | IP54 | 01.006 | 86.0 |

*) relativer Gesamtsummenpegel: Gehäuse LWA2 / Ansaugseite LWA5 / Ausblasseite LWA6 bei V=0,5 x Vmax
*relative total sound level: Casing LWA2 / Inlet side LWA5 / Outlet side LWA6 at V=0,5 x Vmax*

## Geräusche / *Sound levels:*

| LWArel A-bewertet bei V=0,5*Vmax<br>LWArel A-weighted at V=0,5*Vmax | fM [Hz] | | | | | | |
|---|---|---|---|---|---|---|---|
| | 125 | 250 | 500 | 1K | 2K | 4K | 8K |
| LWA2 [dB(A)] Gehäuse / *casing* | -22 | -24 | -26 | -24 | -29 | -34 | -41 |
| LWA5 [dB(A)] Ansaugseite / *inlet side* | -19 | -21 | -12 | -11 | -13 | -15 | -24 |
| LWA6 [dB(A)] Ausblasseite / *outlet side* | -16 | -14 | -8 | -5 | -6 | -7 | -17 |

## Schaltbild / *Wiring diagram:*

01.006

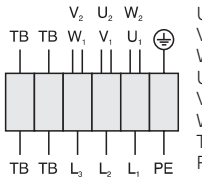


| | |
|---|---|
| $U_1$ | braun / *brown* |
| $V_1$ | blau / *blue* |
| $W_1$ | schwarz / *black* |
| $U_2$ | rot / *red* |
| $V_2$ | grau / *grey* |
| $W_2$ | orange / *orange* |
| TB | weiß / *white* |
| PE | gelb-grün / *yellow-green* |

## Maße / *Dimensions:* [mm]

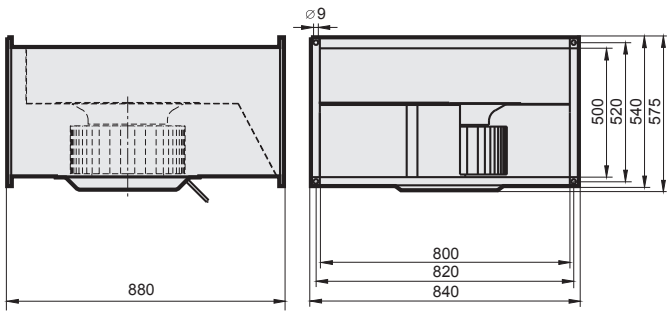


## Zubehör / *Accessories:*



| RTD 10 | MSD 1 [1] | TD 10 | GS 2 | FKV | GF | JKL | KD | KFB (M5) | KFB (F7) | VK |
|---|---|---|---|---|---|---|---|---|---|---|
| Art.-Nr. H00-10000 | Art.-Nr. H80-38031 | Art.-Nr. H60-10001 | Art.-Nr. H80-00031 | Art.-Nr. I30-40001 | Art.-Nr. I00-40001 | Art.-Nr. V21-10006 | Art.-Nr. D20-80500 | Art.-Nr. D22-80505 | Art.-Nr. D22-80507 | Art.-Nr. V10-40000 |
| Seite/*Page* 292 | Seite/*Page* 278 | Seite/*Page* 300 | Seite/*Page* 304 | Seite/*Page* 257 | Seite/*Page* 257 | Seite/*Page* 259 | Seite/*Page* 257 | Seite/*Page* 260 | Seite/*Page* 260 | Seite/*Page* 257 |

[1] 5,5 kW

# Kanalventilator / *Duct Fan*
## Baugröße / *Size:* 400 , Kanalmaß / *Duct Size:* 80 x 50 cm



- transformatisch steuerbar
- integrierter Motorschutz
- für Rechteck-Kanäle: 80 x 50 cm
- vorwärtsgekrümmtes Laufrad
- Gehäuse aus verzinktem Stahlblech
- kompakte Bauart

- *speed is variable using auto transformers*
- *integrated motor protection*
- *rectangular duct connections: 80 x 50 cm*
- *forward curved impeller*
- *casing made of galvanized sheet steel*
- *compact design*

## Technische Daten / *Technical data:*

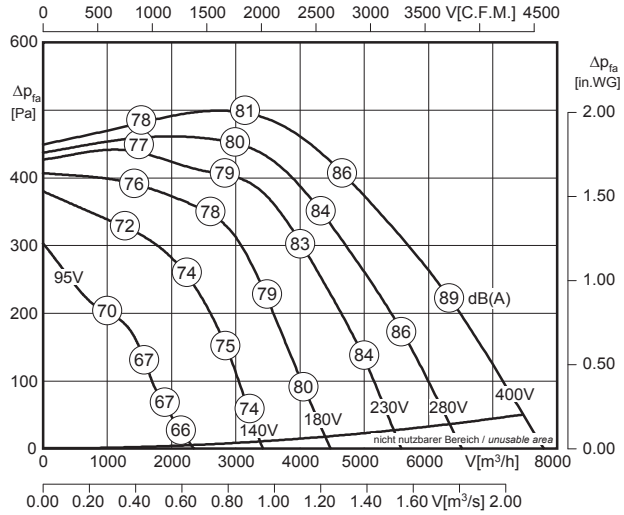


LWA6 ist in der Luftleistungskennlinie dargestellt
*is displayed in air performance curve*

LWA2 = LWA6 - 17 dB

LWA5 = LWA6 - 6 dB

100% ErP ready 2018 according to ecodesign ventilation directive

| Typ / *Type* | Art.-Nr. | U [V] | f [Hz] | P [kW] | $I_N$ [A] | n [min⁻¹] | C [µF] | $t_R$ [°C] | Geräusch* *sound* [dB(A)] | Δ I [%] | $I_a/I_n$ | | | [kg] |
|---|---|---|---|---|---|---|---|---|---|---|---|---|---|---|
| **EKAD 400-6.7KF** | D00-40051 | 3~400 | 50 | 2.75 | 5.3 | 870 | - | 40 | 66 / 77 / 83 | 3.5 | 3.0 | IP54 | 01.006 | 82.0 |

*) relativer Gesamtsummenpegel: Gehäuse LWA2 / Ansaugseite LWA5 / Ausblasseite LWA6 bei V=0,5 x Vmax
*relative total sound level: Casing LWA2 / Inlet side LWA5 / Outlet side LWA6 at V=0,5 x Vmax*

## Geräusche / *Sound levels:*

| LWArel A-bewertet bei V=0,5*Vmax<br>LWArel A-weighted at V=0,5*Vmax | fM [Hz] | | | | | | |
|---|---|---|---|---|---|---|---|
| | 125 | 250 | 500 | 1K | 2K | 4K | 8K |
| LWA2 [dB(A)] Gehäuse / *casing* | -27 | -26 | -21 | -24 | -26 | -31 | -38 |
| LWA5 [dB(A)] Ansaugseite / *inlet side* | -23 | -21 | -13 | -12 | -12 | -13 | -20 |
| LWA6 [dB(A)] Ausblasseite / *outlet side* | -22 | -13 | -7 | -6 | -5 | -7 | -15 |

## Schaltbild / *Wiring diagram:*

01.006

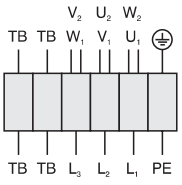


U1 braun / *brown*
V1 blau / *blue*
W1 schwarz / *black*
U2 rot / *red*
V2 grau / *grey*
W2 orange / *orange*
TB weiß / *white*
PE gelb-grün / *yellow-green*

## Maße / *Dimensions:* [mm]

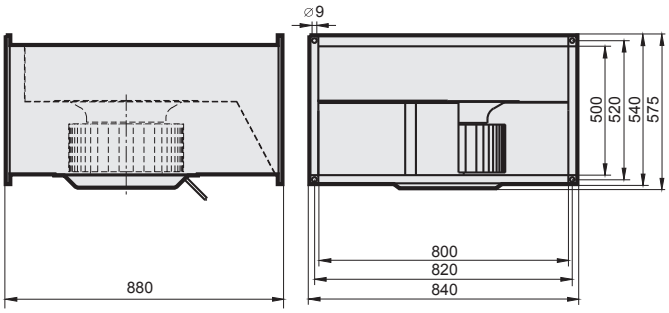


## Zubehör / *Accessories:*



| RTD 7,0 | MSD 1 | TD 7,0 | GS 2 | FKV | GF | JKL | KD | KFB (M5) | KFB (F7) | VK |
|---|---|---|---|---|---|---|---|---|---|---|
| Art.-Nr. H00-07003 | Art.-Nr. H80-38001 | Art.-Nr. H60-07001 | Art.-Nr. H80-00031 | Art.-Nr. I30-40001 | Art.-Nr. I00-40001 | Art.-Nr. V21-10006 | Art.-Nr. D20-80500 | Art.-Nr. D22-80505 | Art.-Nr. D22-80507 | Art.-Nr. V10-40000 |
| Seite/*Page* 292 | Seite/*Page* 278 | Seite/*Page* 300 | Seite/*Page* 304 | Seite/*Page* 257 | Seite/*Page* 257 | Seite/*Page* 259 | Seite/*Page* 257 | Seite/*Page* 260 | Seite/*Page* 260 | Seite/*Page* 257 |



- transformatisch steuerbar
- integrierter Motorschutz
- für Rechteck-Kanäle: 80 x 50 cm
- vorwärtsgekrümmtes Laufrad
- Gehäuse aus verzinktem Stahlblech
- kompakte Bauart

- *speed is variable using auto transformers*
- *integrated motor protection*
- *rectangular duct connections: 80 x 50 cm*
- *forward curved impeller*
- *casing made of galvanized sheet steel*
- *compact design*

### Technische Daten / *Technical data:*

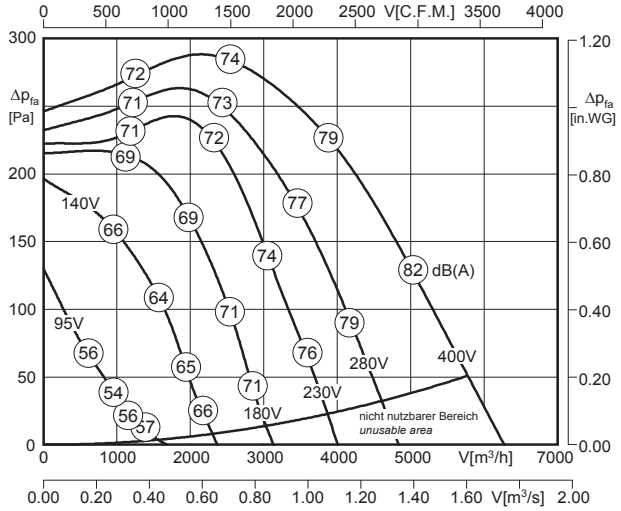


LWA6 ist in der Luftleistungskennlinie dargestellt
*is displayed in air performance curve*

LWA2 = LWA6 - 17 dB

LWA5 = LWA6 - 6 dB

100% ErP ready 2016 according to ecodesign ventilation directive

| Typ / *Type* | Art.-Nr. | U [V] | f [Hz] | P [kW] | $I_N$ [A] | n [min⁻¹] | C [µF] | $t_R$ [°C] | Geräusch* *sound* [dB(A)] | Δ I [%] | $I_a/I_n$ | | | [kg] |
|---|---|---|---|---|---|---|---|---|---|---|---|---|---|---|
| **EKAD 400-8.7HA** | D00-40052 | 3~400 | 50 | 1.4 | 3.0 | 635 | - | 40 | 58 / 69 / 75 | - | 2.6 | IP54 | 01.006 | 75.0 |

*) relativer Gesamtsummenpegel: Gehäuse LWA2 / Ansaugseite LWA5 / Ausblasseite LWA6 bei V=0,5 x Vmax
*relative total sound level: Casing LWA2 / Inlet side LWA5 / Outlet side LWA6 at V=0,5 x Vmax*

### Geräusche / *Sound levels:*

| LWArel A-bewertet bei V=0,5*Vmax<br>LWArel A-weighted at V=0,5*Vmax | fM [Hz] | | | | | | |
|---|---|---|---|---|---|---|---|
| | 125 | 250 | 500 | 1K | 2K | 4K | 8K |
| LWA2 [dB(A)] Gehäuse / *casing* | -27 | -26 | -21 | -24 | -26 | -31 | -38 |
| LWA5 [dB(A)] Ansaugseite / *inlet side* | -23 | -21 | -13 | -12 | -12 | -13 | -20 |
| LWA6 [dB(A)] Ausblasseite / *outlet side* | -22 | -13 | -7 | -6 | -5 | -7 | -15 |

### Schaltbild / *Wiring diagram:*

01.006

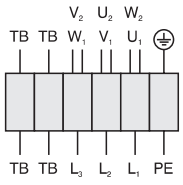


| | |
|---|---|
| U1 | braun / *brown* |
| V1 | blau / *blue* |
| W1 | schwarz / *black* |
| U2 | rot / *red* |
| V2 | grau / *grey* |
| W2 | orange / *orange* |
| TB | weiß / *white* |
| PE | gelb-grün / *yellow-green* |

### Maße / *Dimensions:* [mm]

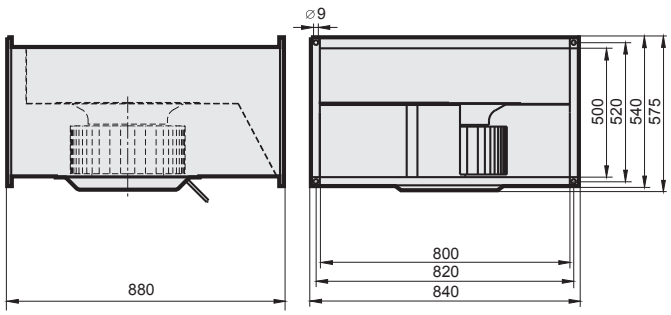


### Zubehör / *Accessories:*

| RTD 3,8 | MSD 1 | TD 5,0 | GS 2 | FKV | GF | JKL | KD | KFB (M5) | KFB (F7) | VK |
|---|---|---|---|---|---|---|---|---|---|---|
| Art.-Nr. H00-03801 | Art.-Nr. H80-38001 | Art.-Nr. H60-05000 | Art.-Nr. H80-00031 | Art.-Nr. I30-40001 | Art.-Nr. I00-40001 | Art.-Nr. V21-10006 | Art.-Nr. D20-80500 | Art.-Nr. D22-80505 | Art.-Nr. D22-80507 | Art.-Nr. V10-40000 |
| Seite/*Page* 292 | Seite/*Page* 278 | Seite/*Page* 300 | Seite/*Page* 304 | Seite/*Page* 257 | Seite/*Page* 257 | Seite/*Page* 259 | Seite/*Page* 257 | Seite/*Page* 260 | Seite/*Page* 260 | Seite/*Page* 257 |

# Kanalventilator / *Duct Fan*
## Baugröße / *Size:* 450 , Kanalmaß / *Duct Size:* 90 x 50 cm



- transformatisch steuerbar
- integrierter Motorschutz
- für Rechteck-Kanäle: 90 x 50 cm
- vorwärtsgekrümmtes Laufrad
- Gehäuse aus verzinktem Stahlblech
- kompakte Bauart

- *speed is variable using auto transformers*
- *integrated motor protection*
- *rectangular duct connections: 80 x 50 cm*
- *forward curved impeller*
- *casing made of galvanized sheet steel*
- *compact design*

### Technische Daten / *Technical data:*

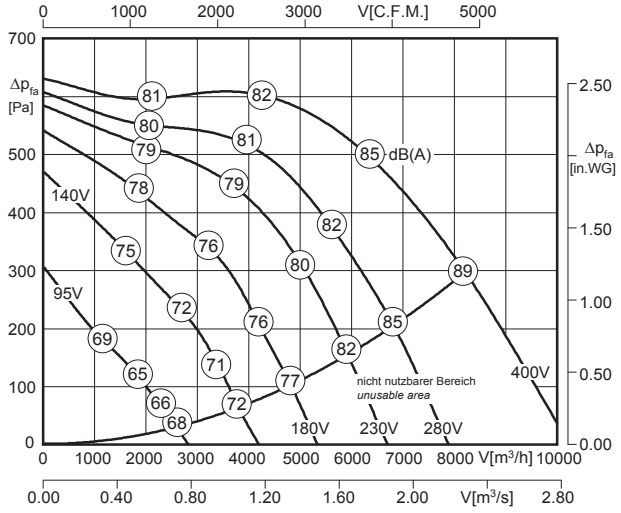


LWA6 ist in der Luftleistungskennlinie dargestellt
*is displayed in air performance curve*

LWA2 = LWA6 - 17 dB

LWA5 = LWA6 - 6 dB

100% ErP ready 2016 according to ecodesign ventilation directive

| Typ / *Type* | Art.-Nr. | U [V] | f [Hz] | P [kW] | $I_N$ [A] | n [min⁻¹] | C [µF] | $t_R$ [°C] | Geräusch* *sound* [dB(A)] | Δ I [%] | $I_a/I_n$ | | | [kg] |
|---|---|---|---|---|---|---|---|---|---|---|---|---|---|---|
| **EKAD 450-6.7NA** | D00-45050 | 3~400 | 50 | 3.35 | 6.9 | 855 | - | 40 | 65 / 76 / 82 | - | 2.8 | IP54 | 01.006 | 97.0 |

*) relativer Gesamtsummenpegel: Gehäuse LWA2 / Ansaugseite LWA5 / Ausblasseite LWA6 bei V=0,5 x Vmax
*relative total sound level: Casing LWA2 / Inlet side LWA5 / Outlet side LWA6 at V=0,5 x Vmax*

### Geräusche / *Sound levels:*

| LWArel A-bewertet bei V=0,5*Vmax<br>LWArel A-weighted at V=0,5*Vmax | fM [Hz] | | | | | | |
|---|---|---|---|---|---|---|---|
| | 125 | 250 | 500 | 1K | 2K | 4K | 8K |
| LWA2 [dB(A)] Gehäuse / *casing* | -27 | -26 | -21 | -24 | -26 | -31 | -38 |
| LWA5 [dB(A)] Ansaugseite / *inlet side* | -23 | -21 | -13 | -12 | -12 | -13 | -20 |
| LWA6 [dB(A)] Ausblasseite / *outlet side* | -22 | -13 | -7 | -6 | -5 | -7 | -15 |

### Schaltbild / *Wiring diagram:*

01.006

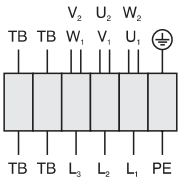


U1 braun / *brown*
V1 blau / *blue*
W1 schwarz / *black*
U2 rot / *red*
V2 grau / *grey*
W2 orange / *orange*
TB weiß / *white*
PE gelb-grün / *yellow-green*

### Maße / *Dimensions:* [mm]

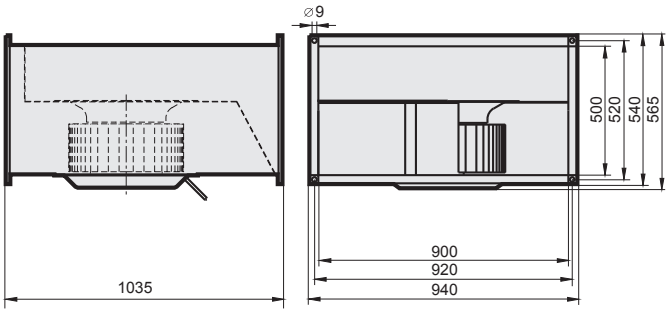


### Zubehör / *Accessories:*



| RTD 7,0 | MSD 1 | TD 7,0 | GS 2 | FKV | GF | JKL | KD | KFB (M5) | KFB (F7) | VK |
|---|---|---|---|---|---|---|---|---|---|---|
| Art.-Nr. H00-07003 | Art.-Nr. H80-38001 | Art.-Nr. H60-07001 | Art.-Nr. H80-00031 | Art.-Nr. I30-45001 | Art.-Nr. I00-45001 | Art.-Nr. V21-10008 | Art.-Nr. D20-45000 | Art.-Nr. D22-90505 | Art.-Nr. D22-90507 | Art.-Nr. V10-45000 |
| Seite/*Page* 292 | Seite/*Page* 278 | Seite/*Page* 300 | Seite/*Page* 304 | Seite/*Page* 257 | Seite/*Page* 257 | Seite/*Page* 259 | Seite/*Page* 257 | Seite/*Page* 260 | Seite/*Page* 260 | Seite/*Page* 257 |

# Kanalventilator / *Duct Fan*
## Baugröße / *Size:* 450 , Kanalmaß / *Duct Size:* 90 x 50 cm



- transformatisch steuerbar
- integrierter Motorschutz
- für Rechteck-Kanäle: 80 x 50 cm
- vorwärtsgekrümmtes Laufrad
- Gehäuse aus verzinktem Stahlblech
- kompakte Bauart

- *speed is variable using auto transformers*
- *integrated motor protection*
- *rectangular duct connections: 90 x 50 cm*
- *forward curved impeller*
- *casing made of galvanized sheet steel*
- *compact design*

### Technische Daten / *Technical data:*

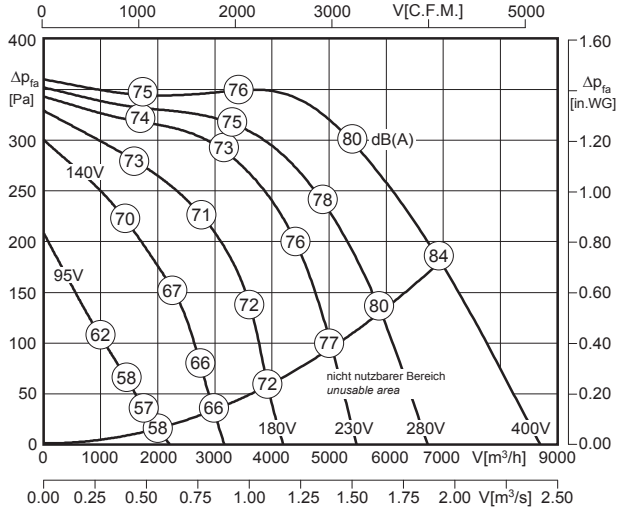


LWA6 ist in der Luftleistungskennlinie dargestellt
*is displayed in air performance curve*

LWA2 = LWA6 - 17 dB

LWA5 = LWA6 - 6 dB

| Typ / *Type* | Art.-Nr. | U [V] | f [Hz] | P [kW] | $I_N$ [A] | n [min⁻¹] | C [µF] | $t_R$ [°C] | Geräusch* *sound* [dB(A)] | Δ I [%] | $I_a/I_n$ | | | [kg] |
|---|---|---|---|---|---|---|---|---|---|---|---|---|---|---|
| **EKAD 450-8.7KF** | D00-45051 | 3~400 | 50 | 1.93 | 3.9 | 670 | - | 40 | 59 / 70 / 76 | 5 | 3.2 | IP54 | 01.006 | 85.0 |

*) relativer Gesamtsummenpegel: Gehäuse LWA2 / Ansaugseite LWA5 / Ausblasseite LWA6 bei V=0,5 x Vmax
*relative total sound level: Casing LWA2 / Inlet side LWA5 / Outlet side LWA6 at V=0,5 x Vmax*

### Geräusche / *Sound levels:*

| LWArel A-bewertet bei V=0,5*Vmax<br>LWArel A-weighted at V=0,5*Vmax | fM [Hz] | | | | | | |
|---|---|---|---|---|---|---|---|
| | 125 | 250 | 500 | 1K | 2K | 4K | 8K |
| LWA2 [dB(A)] Gehäuse / *casing* | -27 | -26 | -21 | -24 | -26 | -31 | -38 |
| LWA5 [dB(A)] Ansaugseite / *inlet side* | -23 | -21 | -13 | -12 | -12 | -13 | -20 |
| LWA6 [dB(A)] Ausblasseite / *outlet side* | -22 | -13 | -7 | -6 | -5 | -7 | -15 |

### Schaltbild / *Wiring diagram:*

01.006

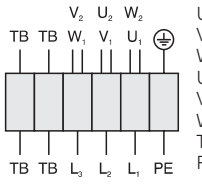


| | |
|---|---|
| $U_1$ | braun / *brown* |
| $V_1$ | blau / *blue* |
| $W_1$ | schwarz / *black* |
| $U_2$ | rot / *red* |
| $V_2$ | grau / *grey* |
| $W_2$ | orange / *orange* |
| TB | weiß / *white* |
| PE | gelb-grün / *yellow-green* |

### Maße / *Dimensions:* [mm]

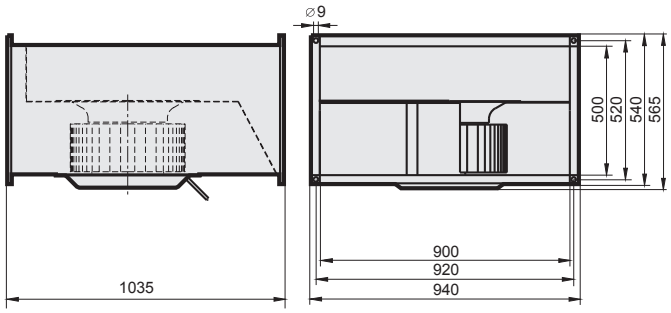


### Zubehör / *Accessories:*



| RTD 5,0 | MSD 1 | TD 5,0 | GS 2 | FKV | GF | JKL | KD | KFB (M5) | KFB (F7) | VK |
|---|---|---|---|---|---|---|---|---|---|---|
| Art.-Nr. H00-05000 | Art.-Nr. H80-38001 | Art.-Nr. H60-05000 | Art.-Nr. H80-00031 | Art.-Nr. I30-45001 | Art.-Nr. I00-45001 | Art.-Nr. V21-10008 | Art.-Nr. D20-45000 | Art.-Nr. D22-90505 | Art.-Nr. D22-90507 | Art.-Nr. V10-45000 |
| Seite/*Page* 292 | Seite/*Page* 278 | Seite/*Page* 300 | Seite/*Page* 304 | Seite/*Page* 257 | Seite/*Page* 257 | Seite/*Page* 259 | Seite/*Page* 257 | Seite/*Page* 260 | Seite/*Page* 260 | Seite/*Page* 257 |

# Dachventilatoren / *Roof Fans*

mit rückwärtsgekrümmten Radiallaufrädern /
*with backward curved centrifugal wheels*

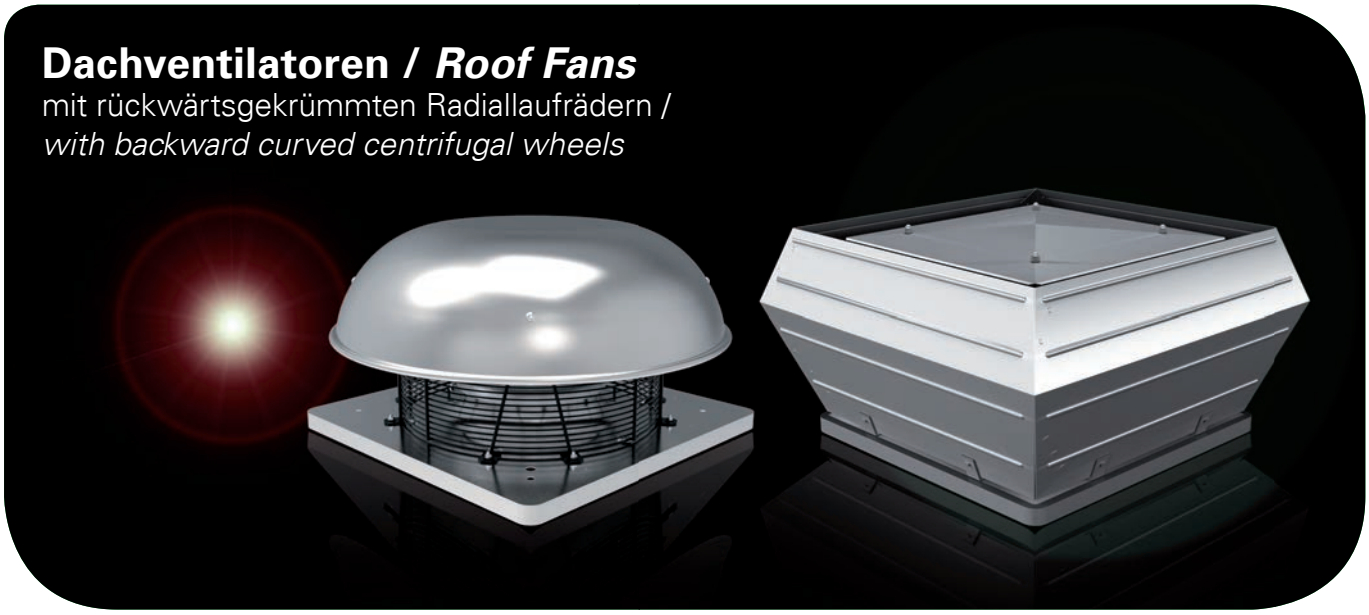

## Typenschlüssel
*Type Code*

**D V E S 500 - 4 D .6 HF**

**Dachventilator** / ***Roof Fan***

**V = Vertikal ausblasend** / ***Vertical Outlet***
**H = Horizontal ausblasend** / ***Horizontal Outlet***

**E = Hochleistungslaufrad „REVOLUTION“** /
***High Efficient Impeller „REVOLUTION“***

**Schallgedämmte Ausführung** /
***Sound Attenuated Version***

**Laufraddurchmesser** / ***Impeller Diameter***
500 = 500 mm

**Motorpolzahl** / ***Number of poles***
4 = 4-polig / *4-pole*

**Motortyp** / ***Motor Type***
E = Einphasenwechselstrom / *Single phase AC*
D = Drehstrom / *Three phase*

**Motorbaugröße** / ***Motor Size***
3 = 068 ; 4 = 080 ; 5 = 106
6 = 137 ; 7 = 165

**Paketlänge** / ***Stack Length***

**Eigenschaften und Ausführungen**

Rosenberg Dachventilatoren eignen sich zum Aufbau auf Flach-, Pult-, Sattel-, Bogen- und Sheddächern. Man unterscheidet: **horizontal ausblasende Dachventilatoren DH/DHE** für die Absaugung wenig verunreinigter Luft und **vertikal ausblasende Dachventilatoren DV/DVE** für die Absaugung stärker verschmutzter Luft. Horizontal ausblasende Dachventilatoren besitzen bis Baugröße 500 eine Regenschutzhaube aus seewasserbeständigem Aluminium, ab Baugröße 560 aus verzinktem Stahlblech. Das Gehäuse eines vertikal ausblasenden Dachventilators besteht aus seewasserbeständigem Aluminium. Durch die im Grundrahmen eingezogene Einströmdüse ist der Kanal bestens vor eindringendem Wasser geschützt. Die werkseitig angebrachten Montageschrauben garantieren eine einfache und unkomplizierte Montage des Zubehörs am Ventilator. Der Motortragekorb besteht aus kunststoffbeschichtetem Rundstahl und ist als Vogel- und Berührschutz konzipiert. Das witterungsbeständige Laufrad besteht aus Kunststoff, ab Baugröße 630 aus Aluminium. Der Antrieb erfolgt über einen im Radiallaufrad eingebauten Außenläufermotor. Die Antriebsmotoren sind mit aufgebauten Anschlusskasten bis Baugröße 310L in Schutzart IP44, ab Baugröße 355 in IP54. Alle Kunststoffteile und Kabel sind UV beständig. Die schallgedämmte Baureihe (DVS/DVES) bietet durch platzsparende, schallabsorbierende Auskleidung an prägnanten Punkten extrem niedrige Geräuschwerte.

***Features and Construction***

*Rosenberg Roof Fans are suitable for mounting on flat roofs, pent roofs, saddle roofs an shed roofs. There are different types of roof units:* ***Type DH/DHE with horizontal discharge*** *for less polluted air and* ***DV/DVE with vertical discharge*** *for heavily contaminated air.*
*Roof fans with horizontal discharge up to size 500 have a rain protection cover made of seawater-resistant aluminum. From size 560 the rain protection cover is made of galvanized sheet steel. The housing of a roof fan with vertical discharge roof fan is made of seawater-resistant aluminum. The duct is perfectly protected against water penetration by inlet nozzle incorporated in the base frame. The factory-made mounting screws guarantee an easy and uncomplicated installation of the accessory at the fan. The motor carrier cage consists of plastic-coated round steel and is designed as a bird- and contact protection. The weather-resistant impeller is made of plastic, from size 630 made of aluminum. The fans are driven by an external rotor motor, fitted in the centrifugal impeller. The motors are equipped with a built-on terminal box up to size 310L in protection class IP44, from size 355 in IP54. All plastic components and cables are UV-resistant. The sound attenuated series (DVS/DVES) offer with a space saving and sound absorbing casing extremely low noise levels.*

**Anwendungsbereiche**

Rosenberg Dachventilatoren eignen sich zur Entlüftung von Werkstätten, Büro- und Wohngebäuden, Pflegeheimen, Hochhäusern, Hotels, Toiletten, Bädern und vielem mehr.

***Applications***

*Rosenberg Roof fans are suitable for the ventilation of garages, office buildings, residential buildings, nursing homes, skyscrapers, hotels, toilets, baths and much more.*

**Luftleistungskennlinien**

Die Kennlinien für diese Typenreihen wurden nach DIN EN ISO 5801 in Einbauart A (frei saugend ; frei ausblasend) aufgenommen und zeigen die saugseitig zur Verfügung stehende Druckerhöhung Δpfa als Funktion des Volumenstromes.

***Air performance curves***

*The performance curve for these series were incorporated according to DIN EN ISO 5801 in mounting position A (free inlet ; free outlet) and indicate the pressure increase Δpfa as function of the air flow.*

**Geräusche**

In den Luftleistungskennlinien ist der A-bewertete Freiausblas-Schallleistungspegel - $L_{WA8}$ der Typen DV/DVE angegeben (umrandete Zahlen). Für die Typen DH/DHE sind generell 2 dB(A) zu addieren. Der A-bewertete Freiansaug-Schallleistungspegel $L_{WA5}$ (Schallmessung nach DIN EN ISO 3745 und ISO 13347-3 im Hüllflächenverfahren durchgeführt) wird nach der jeweils rechts neben der Luftleistungskennlinie stehenden Formel berechnet. Den A-bewerteten Schalldruckpegel $L_{pA}$ in 1m Abstand erhält man annähernd, in dem man vom A-Schallleistungs-pegel 7 dB(A) abzieht. Zu beachten ist, das Reflexionen und Raumcharakteristik, sowie Eigenfrequenzen die Größe des Schalldruckpegels unterschiedlich beeinflussen. Die relativen Oktav-Schallleistungspegel $L_{WArel}$ bei den Oktav-Mittelfrequenzen sind aus den direkt zugeordneten Tabellen der jeweiligen Ventilatorentypen zu entnehmen.

***Sound Level***

*The bordered values printed in the performance curve diagrams show the "A" weighted $L_{WA8}$ outlet sound power level for types DV/DVE. For types DH/DHE please add 2 dB(A) in general. The "A" weighted suction sound power level $L_{WA5}$ (Sound measurement according to DIN EN ISO 3745 and ISO 13347-3 in the enveloping surface performed) are calculated according to the formula to the right next to the air performance curve. The "A" weighted sound pressure level $L_{pA}$ at a distance of 1 metre is calculated approximately by deducting 7 dB(A) from the "A" weighted sound power level. It is important to note that the reflection and room characteristic as well as natural frequencies influence the sound pressure levels a different way. The relative octave sound power level $L_{WArel}$ at octave medium frequency you can find on the table on each fan type page.*

# Montage- und Anwendungsbeispiel
## *Assembly and Application Example*

**(1)**
**Dachventilator/** ***Roof Fan*** **DV/DVE/DH/DHE**
Die Regenschutzhaube und das quadratische Gehäuse bestehen aus seewasserbeständigem Aluminium, der Motortragekorb mit integriertem Berührungsschutz aus kunststoffbeschichtetem Rundstahl. / *Rain protection hood and square housing of seawater-resistant aluminum. Motor carrier cage with integrated protection guard of plastic coated steel.*

**(2)**
**KR - Klapprahmen /** ***KR - Swing-out Frame***
Maßlich passender Klapprahmen zur Montage zwischen Dachventilator-Grundrahmen und Sockel / *Adapted swing-out frame for assembly between base frame of the roof fan and base.*

**(3)**
**FS - Flachdachsockel /** ***FS - Flat Roof Socket***
Aus korrosionsbeständigem Aluminium gefertigt, mit einer 20 mm starken, abriebfesten Isolierung. / *Made of corrosion-resistant aluminium, abrasion-resistant insulation with 20 mm gauge.*

**(4)**
**SD - Sockelschalldämpfer /** ***SD - Socket Sound Attenuator***
Für eine saugseitige Geräuschdämpfung. Aus korrosionsbeständigem Aluminium gefertigt, mit einer 20 mm starken, abriebfesten Isolierung. / *For suction side acoustic insulation. Housing made of corrosion-resistant aluminium and abrasion-resistant insulation with 20 mm gauge.*

**(5)**
**VS - Verschlussklappe /** ***VS - Shutter***
Verhindert Kaltlufteinfall bei Stillstand des Ventilators. Gehäuse aus verzinktem Stahlblech, Klappen aus Aluminium./ *Protect against cold outside air during standstill of the fan. Housing made of galvanized sheet steel, aluminium flaps.*

**(6)**
**AP - Adapterplatte /** ***AP - Adapter Plate***
Aus verzinktem Stahlblech mit angebrachten Setzmuttern zur Montage von saugseitigem Zubehör. / *Made of galvanized sheet steel and attached rivet nut for the assembly of suction side accessories.*




**(7)**
**BG - Berührschutzgitter /** ***BG - Protection Guard***
Zur saugseitigen Abdeckung, aus Stahl gefertigt / *Protection guard for the suction side cover, made of steel.*

**(8)**
**ASS - Ansaugstutzen /** ***ASS - Inlet Collar***
Rahmen aus verzinktem Stahlblech. Elastisches Mittelteil aus PVC-Gewebetuch / *Frame made of galvanized sheet steel. Elastic central section made of PVC-fabric.*

**(9)**
**ASF - Ansaugflansch /** ***ASF - Inlet Flange***
Aus verzinktem Stahlblech gefertigt / *Made of galvanized sheet steel.*

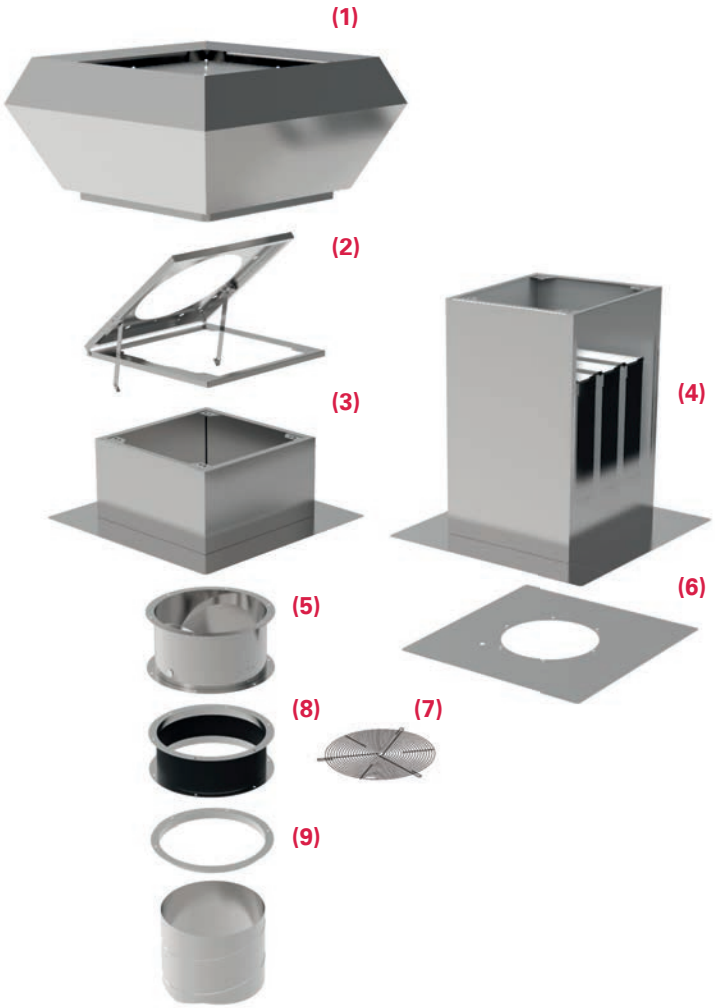


**(1)**

**Schallgedämmter Dachventilator DVS/DVES /**
***Sound attenuated Roof Fan DVS/DVES***

Die Regenschutzhaube und das quadratische Gehäuse mit integrierter Schalldämmhaube bestehen aus seewasserbeständigem Aluminium. / *Rain protection hood and square housing of seawater-resistant aluminum.*

**(2)**

**KR - Klapprahmen / *KR - Swing-out Frame***

Maßlich passender Klapprahmen zur Montage zwischen Dachventilator-Grundrahmen und Sockel / *Adapted swing-out frame for assembly between base frame of the roof fan and base.*

**(3)**

**FS - Flachdachsockel / *FS - Flat Roof Socket***

Aus korrosionsbeständigem Aluminium gefertigt, mit einer 20 mm starken, abriebfesten Isolierung. / *Made of corrosion-resistant aluminium, abrasion-resistant insulation with 20 mm gauge.*

**(4)**

**SD - Sockelschalldämpfer / *SD - Socket Sound Attenuator***

Für eine saugseitige Geräuschdämpfung. Aus korrosionsbeständigem Aluminium gefertigt, mit einer 20 mm starken, abriebfesten Isolierung. / *For suction side acoustic insulation. Housing made of corrosion-resistant aluminium and abrasion-resistant 20 mm gauge insulation.*

**(5)**

**VS - Verschlussklappe / *VS - Shutter***

Verhindert Kaltlufteinfall bei Stillstand des Ventilators. Gehäuse aus verzinktem Stahlblech, Klappen aus Aluminium./ *Protect against cold outside air during standstill of the fan. Housing made of galvanized sheet steel, aluminium flaps.*

**(6)**

**AP - Adapterplatte / *AP - Adapter Plate***

Aus verzinktem Stahlblech mit angebrachten Setzmuttern zur Montage von saugseitigem Zubehör. / *Made of galvanized sheet steel and attached rivet nut for the assembly of suction side accessories.*

**(7)**

**BG - Berührschutzgitter / *BG - Protection Guard***

Zur saugseitigen Abdeckung, aus Stahl gefertigt / *Protection guard for the suction side cover, made of steel.*

**(8)**

**ASS - Ansaugstutzen / *ASS - Inlet Collar***

Rahmen aus verzinktem Stahlblech. Elastisches Mittelteil aus PVC-Gewebetuch / *Frame made of galvanized sheet steel. Elastic central section made of PVC-fabric.*

**(9)**

**ASF - Ansaugflansch / *ASF - Inlet Flange***

Aus verzinktem Stahlblech gefertigt / *Made of galvanized sheet steel.*

# Dachventilator / *Roof Fan*
# Baugröße / *Size:* 190



Typ / *Type*: **DV**

Typ / *Type*: **DH**

- vertikale und horizontale Ausführung
- rückwärtsgekrümmtes Laufrad aus Kunststoff
- Gehäuse aus Aluminium
- Motorschutz durch Thermokontakte
- transformatorisch 100% stufenlos steuerbar

- *vertical and horizontal discharge*
- *backward curved impeller made of plastic*
- *casing made of aluminium*
- *motor protection by thermal contacts*
- *speed is 100% infinitely variable by using auto transformers*

## Technische Daten / *Technical data:*

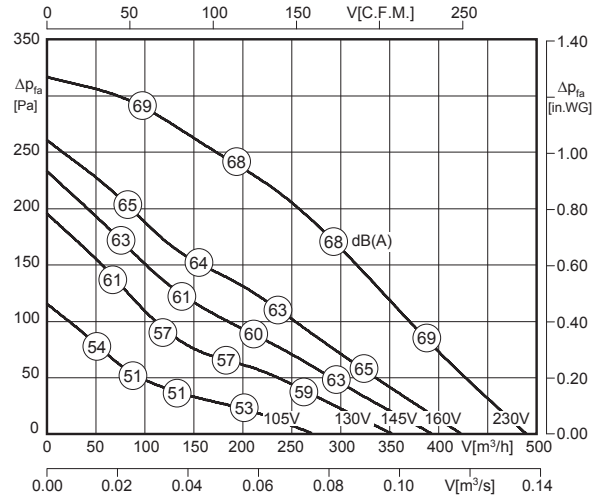


LWA8 ist in der Luftleistungskennlinie für den Typ DV dargestellt. Für den Typ DH sind generell 2 dB(A) zu addieren!

*LWA8 is displayed in air performance curve for type DV. For type DH please add 2 dB(A) in general!*

LWA5 = LWA8 - 3 dB

100% ErP ready 2016 according to ecodesign ventilation directive

| Typ / *Type* | Art.-Nr. | U [V] | f [Hz] | P [kW] | $I_N$ [A] | n [min⁻¹] | C [µF] | $t_R$ [°C] | Geräusch* *sound* [dB(A)] | Δ I [%] | $I_a/I_n$ | | | [kg] |
|---|---|---|---|---|---|---|---|---|---|---|---|---|---|---|
| **DV 190-2 E.3BE** | A00-19000 | 1~230 | 50 | 0.07 | 0.30 | 2420 | 2 | 60 | 65 / 68 | - | 1.4 | IP44 | 01.009 | 4.5 |
| **DH 190-2 E.3BE** | A10-19000 | 1~230 | 50 | 0.07 | 0.30 | 2420 | 2 | 60 | 67 / 70 | - | 1.4 | IP44 | 01.009 | 4.0 |

*) relativer Gesamtsummenpegel: Ansaugseite LWA5 / Ausblasseite LWA8 bei V=0,5 x Vmax

*) relative total sound level: inlet side LWA5 / Outlet side LWA8 at V=0,5 x Vmax

## Geräusche / *Sound levels:*

| LWArel A-bewertet bei V=0,5*Vmax<br>LWArel A-weighted at V=0,5*Vmax | fM [Hz] | | | | | | |
|---|---|---|---|---|---|---|---|
| | 125 | 250 | 500 | 1K | 2K | 4K | 8K |
| LWA5 [dB(A)] Ansaugseite / *inlet side* | -25 | -14 | -10 | -10 | -14 | -16 | -21 |
| LWA8 [dB(A)] Ausblasseite / *outlet side* | -22 | -9 | -6 | -6 | -6 | -11 | -15 |

## Schaltbild / *Wiring diagram:*

01.009

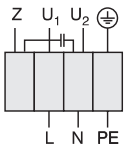


U1 blau / *blue*
U2 schwarz / *black*
Z braun / *brown*
PE gelb-grün / *yellow-green*

## Maße / *Dimensions:* [mm]

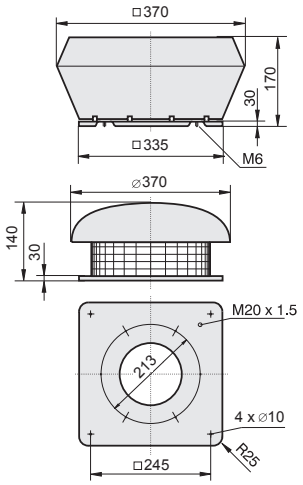


[4] Verschlußklappe selbsttätig - Verschlußklappe motorbetrieben siehe Seite 262

[4] *Automatic shutter - Motor-driven shutter please see page 262*

## Zubehör / *Accessories:*

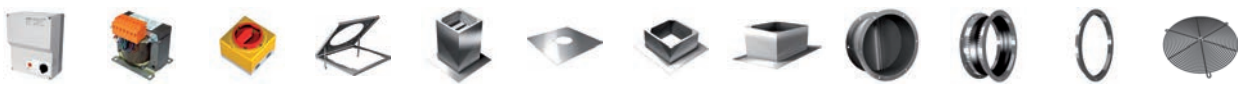

| RE 1,5 | TE 1,5 | GS 4 | KR | SD | AP | FS | SDS | VS [4] | ASS | ASF | BG |
|---|---|---|---|---|---|---|---|---|---|---|---|
| Art.-Nr. H50-01500 | Art.-Nr. H70-01500 | Art.-Nr. H80-00033 | Art.-Nr. A71-19000 | Art.-Nr. A40-19021 | Art.-Nr. A40-19030 | Art.-Nr. A80-19000 | Art.-Nr. A80-19050 | Art.-Nr. A60-19000 | Art.-Nr. I30-19000 | Art.-Nr. I00-19000 | Art.-Nr. P25-19020 |
| Seite/*Page* 282 | Seite/*Page* 300 | Seite/*Page* 304 | Seite/*Page* 262 | Seite/*Page* 263 | Seite/*Page* 265 | Seite/*Page* 263 | Seite/*Page* 263 | Seite/*Page* 261 | Seite/*Page* 261 | Seite/*Page* 261 | Seite/*Page* 264 |

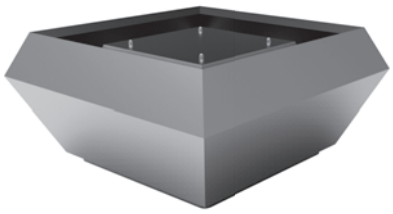

- schallgedämmte Ausführung
- rückwärtsgekrümmtes Laufrad aus Kunststoff
- Gehäuse aus Aluminium
- Motorschutz durch Thermokontakte
- transformatorisch 100% stufenlos steuerbar

- *sound attenuated version*
- *backward curved impeller made of plastic*
- *casing made of aluminium*
- *motor protection by thermal contacts*
- *speed is 100% infinitely variable by using auto transformers*

## Technische Daten / *Technical data:*

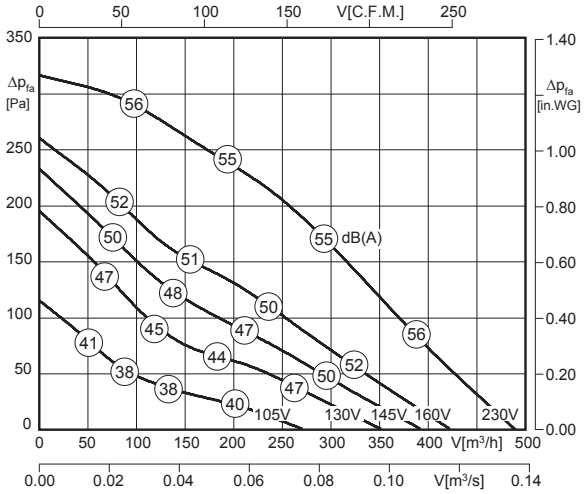


LWA8 ist in der Luftleistungskennlinie dargestellt
*LWA8 is displayed in air performance curve*

LWA5 = LWA8 + 10 dB

| Typ / *Type* | Art.-Nr. | U [V] | f [Hz] | P [kW] | $I_N$ [A] | n [min⁻¹] | C [µF] | $t_R$ [°C] | Geräusch* *sound* [dB(A)] | Δ I [%] | $I_a/I_n$ | | | [kg] |
|---|---|---|---|---|---|---|---|---|---|---|---|---|---|---|
| **DVS 190-2 E.3BE** | A15-19000 | 1~230 | 50 | 0.07 | 0.30 | 2420 | 2 | 60 | 65 / 55 | - | 1.4 | IP44 | 01.009 | 9.0 |

*) relativer Gesamtsummenpegel: Ansaugseite LWA5 / Ausblasseite LWA8 bei V=0,5 x $V_{max}$
**) relative total sound level: inlet side LWA5 / Outlet side LWA8 at V=0,5 x $V_{max}$*

## Geräusche / *Sound levels:*

| LWArel A-bewertet bei V=0,5*Vmax<br>LWArel A-weighted at V=0,5*Vmax | fM [Hz] | | | | | | |
|---|---|---|---|---|---|---|---|
| | 125 | 250 | 500 | 1K | 2K | 4K | 8K |
| LWA5 [dB(A)] Ansaugseite / *inlet side* | -12 | -1 | 3 | 3 | -1 | -3 | -8 |
| LWA8 [dB(A)] Ausblasseite / *outlet side* | -14 | -4 | -5 | -9 | -13 | -15 | -15 |

## Maße / *Dimensions:* [mm]

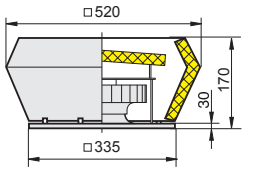


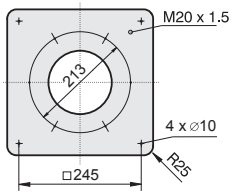


## Schaltbild / *Wiring diagram:*

01.009

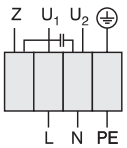


$U_1$ blau / *blue*
$U_2$ schwarz / *black*
Z braun / *brown*
PE gelb-grün / *yellow-green*

[4] Verschlußklappe selbsttätig - Verschlußklappe motorbetrieben siehe Seite 262
*[4] Automatic shutter - Motor-driven shutter please see page 262*

## Zubehör / *Accessories:*



| RE 1,5 | TE 1,5 | GS 4 | KR | SD | AP | FS | SDS | VS [4] | ASS | ASF | BG |
|---|---|---|---|---|---|---|---|---|---|---|---|
| Art.-Nr. H50-01500 | Art.-Nr. H70-01500 | Art.-Nr. H80-00033 | Art.-Nr. A71-19000 | Art.-Nr. A40-19021 | Art.-Nr. A40-19030 | Art.-Nr. A80-19000 | Art.-Nr. A80-19050 | Art.-Nr. A60-19000 | Art.-Nr. I30-19000 | Art.-Nr. I00-19000 | Art.-Nr. P25-19020 |
| Seite/*Page* 282 | Seite/*Page* 300 | Seite/*Page* 304 | Seite/*Page* 262 | Seite/*Page* 263 | Seite/*Page* 265 | Seite/*Page* 263 | Seite/*Page* 263 | Seite/*Page* 261 | Seite/*Page* 261 | Seite/*Page* 261 | Seite/*Page* 264 |

# Dachventilator / *Roof Fan*
# Baugröße / *Size:* 225



Typ / *Type*: **DV**

Typ / *Type*: **DH**

- vertikale und horizontale Ausführung
- rückwärtsgekrümmtes Laufrad aus Kunststoff
- Gehäuse aus Aluminium
- Motorschutz durch Thermokontakte
- transformatorisch 100% stufenlos steuerbar

- *vertical and horizontal discharge*
- *backward curved impeller made of plastic*
- *casing made of aluminium*
- *motor protection by thermal contacts*
- *speed is 100% infinitely variable by using auto transformers*

## Technische Daten / *Technical data:*

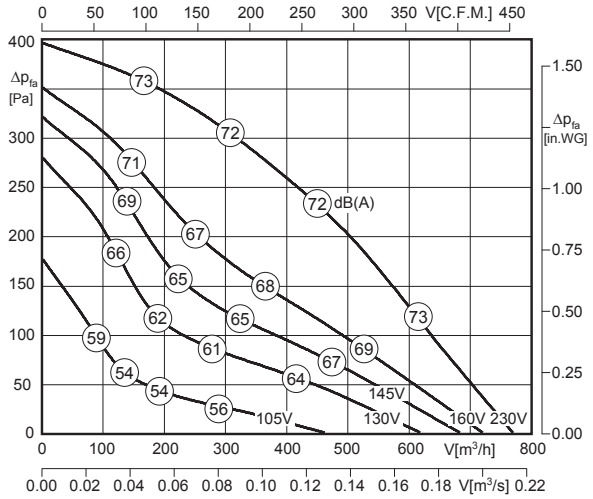


LWA8 ist in der Luftleistungskennlinie für den Typ DV dargestellt. Für den Typ DH sind generell 2 dB(A) zu addieren!

*LWA8 is displayed in air performance curve for type DV. For type DH please add 2 dB(A) in general!*

LWA5 = LWA8 - 3 dB

| Typ / *Type* | Art.-Nr. | U [V] | f [Hz] | P [kW] | $I_N$ [A] | n [min⁻¹] | C [µF] | $t_R$ [°C] | Geräusch* *sound* [dB(A)] | Δ I [%] | $I_a/I_n$ | | | [kg] |
|---|---|---|---|---|---|---|---|---|---|---|---|---|---|---|
| **DV 225-2 E.3CA** | A00-22500 | 1~230 | 50 | 0.11 | 0.51 | 2580 | 3 | 50 | 69 / 72 | - | 1.7 | IP44 | 01.009 | 5.0 |
| **DH 225-2 E.3CA** | A10-22500 | 1~230 | 50 | 0.11 | 0.51 | 2580 | 3 | 50 | 71 / 74 | - | 1.7 | IP44 | 01.009 | 4.5 |

*) relativer Gesamtsummenpegel: Ansaugseite LWA5 / Ausblasseite LWA8 bei V=0,5 x $V_{max}$

*) relative total sound level: inlet side LWA5 / Outlet side LWA8 at V=0,5 x $V_{max}$

## Geräusche / *Sound levels:*

| LWArel A-bewertet bei V=0,5*Vmax<br>LWArel A-weighted at V=0,5*Vmax | fM [Hz] | | | | | | |
|---|---|---|---|---|---|---|---|
| | 125 | 250 | 500 | 1K | 2K | 4K | 8K |
| LWA5 [dB(A)] Ansaugseite / *inlet side* | -25 | -14 | -10 | -10 | -14 | -16 | -21 |
| LWA8 [dB(A)] Ausblasseite / *outlet side* | -22 | -9 | -6 | -6 | -6 | -11 | -15 |

## Schaltbild / *Wiring diagram:*

01.009

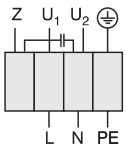


| | |
|---|---|
| $U_1$ | blau / *blue* |
| $U_2$ | schwarz / *black* |
| Z | braun / *brown* |
| PE | gelb-grün / *yellow-green* |

## Maße / *Dimensions:* [mm]

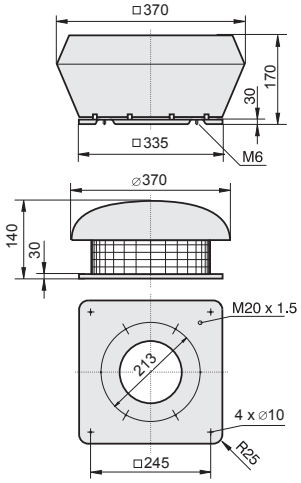


[4] Verschlußklappe selbsttätig - Verschlußklappe motorbetrieben siehe Seite 262

[4] *Automatic shutter - Motor-driven shutter please see page 262*

## Zubehör / *Accessories:*

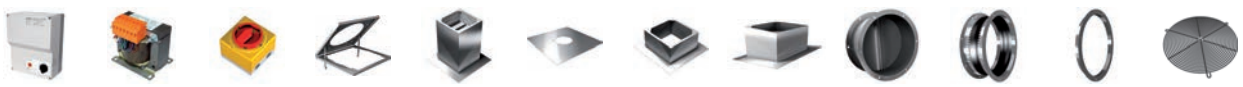

| RE 1,5 | TE 1,5 | GS 4 | KR | SD | AP | FS | SDS | VS [4] | ASS | ASF | BG |
|---|---|---|---|---|---|---|---|---|---|---|---|
| Art.-Nr. H50-01500 | Art.-Nr. H70-01500 | Art.-Nr. H80-00033 | Art.-Nr. A71-19000 | Art.-Nr. A40-19021 | Art.-Nr. A40-19030 | Art.-Nr. A80-19000 | Art.-Nr. A80-19050 | Art.-Nr. A60-19000 | Art.-Nr. I30-19000 | Art.-Nr. I00-19000 | Art.-Nr. P25-19020 |
| Seite/*Page* 282 | Seite/*Page* 300 | Seite/*Page* 304 | Seite/*Page* 262 | Seite/*Page* 263 | Seite/*Page* 265 | Seite/*Page* 263 | Seite/*Page* 263 | Seite/*Page* 261 | Seite/*Page* 261 | Seite/*Page* 261 | Seite/*Page* 264 |

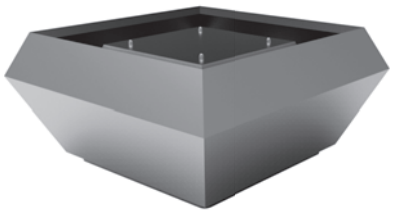

- schallgedämmte Ausführung
- rückwärtsgekrümmtes Laufrad aus Kunststoff
- Gehäuse aus Aluminium
- Motorschutz durch Thermokontakte
- transformatorisch 100% stufenlos steuerbar

- *sound attenuated version*
- *backward curved impeller made of plastic*
- *casing made of aluminium*
- *motor protection by thermal contacts*
- *speed is 100% infinitely variable by using auto transformers*

## Technische Daten / *Technical data:*

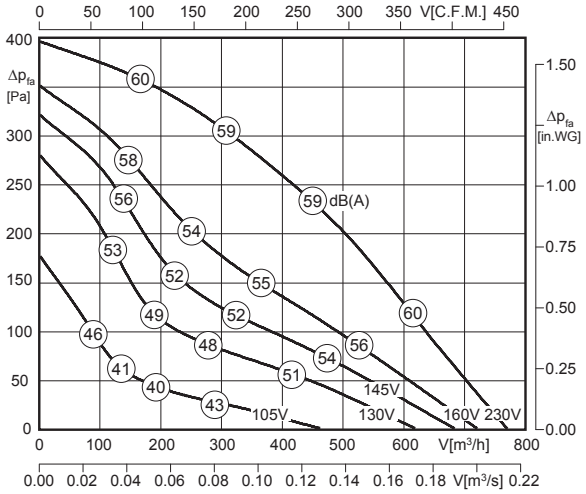


$L_{WA8}$ ist in der Luftleistungskennlinie dargestellt
*$L_{WA8}$ is displayed in air performance curve*

$L_{WA5} = L_{WA8} + 10$ dB

100% ErP ready 2016 according to ecodesign ventilation directive

| Typ / *Type* | Art.-Nr. | U [V] | f [Hz] | P [kW] | $I_N$ [A] | n [min⁻¹] | C [µF] | $t_R$ [°C] | Geräusch* *sound* [dB(A)] | Δ I [%] | $I_a/I_n$ | | | [kg] |
|---|---|---|---|---|---|---|---|---|---|---|---|---|---|---|
| **DVS 225-2 E.3CA** | A15-22500 | 1~230 | 50 | 0.11 | 0.51 | 2580 | 3 | 50 | 69 / 59 | - | 1.7 | IP44 | 01.009 | 9.0 |

*) relativer Gesamtsummenpegel: Ansaugseite $L_{WA5}$ / Ausblasseite $L_{WA8}$ bei V=0,5 x $V_{max}$
**) relative total sound level: inlet side $L_{WA5}$ / Outlet side $L_{WA8}$ at V=0,5 x $V_{max}$*

## Geräusche / *Sound levels:*

| $L_{WA}$rel A-bewertet bei V=0,5*Vmax<br>$L_{WA}$rel A-weighted at V=0,5*Vmax | fM [Hz] | | | | | | |
|---|---|---|---|---|---|---|---|
| | 125 | 250 | 500 | 1K | 2K | 4K | 8K |
| $L_{WA5}$ [dB(A)] Ansaugseite / *inlet side* | -12 | -1 | 3 | 3 | -1 | -3 | -8 |
| $L_{WA8}$ [dB(A)] Ausblasseite / *outlet side* | -14 | -4 | -5 | -9 | -13 | -15 | -15 |

## Schaltbild / *Wiring diagram:*

01.009

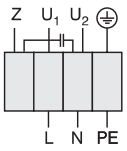


$U_1$ blau / *blue*
$U_2$ schwarz / *black*
Z braun / *brown*
PE gelb-grün / *yellow-green*

## Maße / *Dimensions:* [mm]

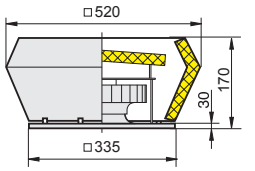


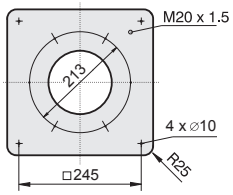


[4] Verschlußklappe selbsttätig - Verschlußklappe motorbetrieben siehe Seite 262
*[4] Automatic shutter - Motor-driven shutter please see page 262*

## Zubehör / *Accessories:*



| RE 1,5 | TE 1,5 | GS 4 | KR | SD | AP | FS | SDS | VS [4] | ASS | ASF | BG |
|---|---|---|---|---|---|---|---|---|---|---|---|
| Art.-Nr. H50-01500 | Art.-Nr. H70-01500 | Art.-Nr. H80-00033 | Art.-Nr. A71-19000 | Art.-Nr. A40-19021 | Art.-Nr. A40-19030 | Art.-Nr. A80-19000 | Art.-Nr. A80-19050 | Art.-Nr. A60-19000 | Art.-Nr. I30-19000 | Art.-Nr. I00-19000 | Art.-Nr. P25-19020 |
| Seite/*Page* 282 | Seite/*Page* 300 | Seite/*Page* 304 | Seite/*Page* 262 | Seite/*Page* 263 | Seite/*Page* 265 | Seite/*Page* 263 | Seite/*Page* 263 | Seite/*Page* 261 | Seite/*Page* 261 | Seite/*Page* 261 | Seite/*Page* 264 |

# Dachventilator / *Roof Fan*
# Baugröße / *Size:* 280



Typ / *Type*: **DV**

Typ / *Type*: **DH**

- vertikale und horizontale Ausführung
- rückwärtsgekrümmtes Laufrad aus Kunststoff
- Gehäuse aus Aluminium
- Motorschutz durch Thermokontakte
- transformatorisch 100% stufenlos steuerbar

- *vertical and horizontal discharge*
- *backward curved impeller made of plastic*
- *casing made of aluminium*
- *motor protection by thermal contacts*
- *speed is 100% infinitely variable by using auto transformers*

## Technische Daten / *Technical data:*

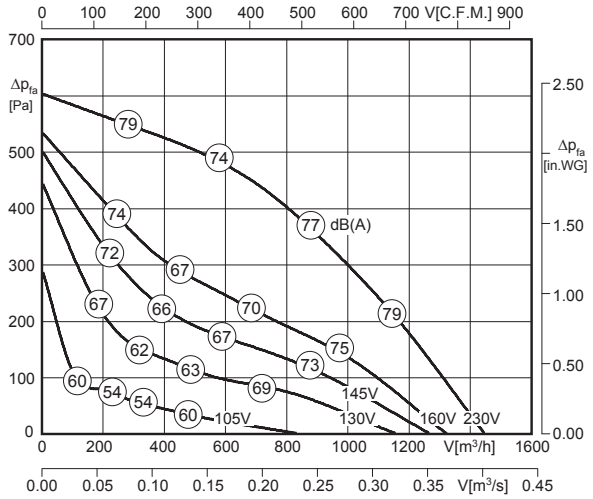


LWA8 ist in der Luftleistungskennlinie für den Typ DV dargestellt. Für den Typ DH sind generell 2 dB(A) zu addieren!

*LWA8 is displayed in air performance curve for type DV. For type DH please add 2 dB(A) in general!*

LWA5 = LWA8 - 3 dB

| Typ / *Type* | Art.-Nr. | U [V] | f [Hz] | P [kW] | $I_N$ [A] | n [min⁻¹] | C [µF] | $t_R$ [°C] | Geräusch* *sound* [dB(A)] | Δ I [%] | $I_a/I_n$ | | | [kg] |
|---|---|---|---|---|---|---|---|---|---|---|---|---|---|---|
| **DV 280-2 E.3EF** | A00-28004 | 1~230 | 50 | 0.22 | 0.95 | 2615 | 6 | 70 | 74 / 77 | 18 | 2.4 | IP44 | 01.009 | 13.0 |
| **DH 280-2 E.3EF** | A10-28004 | 1~230 | 50 | 0.21 | 0.91 | 2640 | 6 | 70 | 76 / 79 | 18 | 2.4 | IP44 | 01.009 | 10.5 |

*) relativer Gesamtsummenpegel: Ansaugseite LWA5 / Ausblasseite LWA8 bei V=0,5 x $V_{max}$

*) relative total sound level: inlet side LWA5 / Outlet side LWA8 at V=0,5 x $V_{max}$

## Geräusche / *Sound levels:*

| LWArel A-bewertet bei V=0,5*Vmax<br>LWArel A-weighted at V=0,5*Vmax | fM [Hz] | | | | | | |
|---|---|---|---|---|---|---|---|
| | 125 | 250 | 500 | 1K | 2K | 4K | 8K |
| LWA5 [dB(A)] Ansaugseite / *inlet side* | -28 | -9 | -7 | -6 | -8 | -7 | -12 |
| LWA8 [dB(A)] Ausblasseite / *outlet side* | -29 | -11 | -9 | -6 | -5 | -8 | -12 |

## Schaltbild / *Wiring diagram:*

01.009

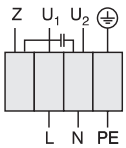


$U_1$ blau / *blue*
$U_2$ schwarz / *black*
Z braun / *brown*
PE gelb-grün / *yellow-green*

## Maße / *Dimensions:* [mm]

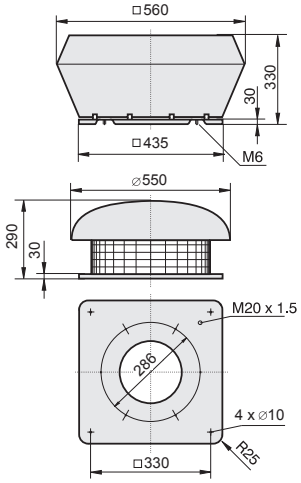


[4] Verschlußklappe selbsttätig - Verschlußklappe motorbetrieben siehe Seite 262

[4] *Automatic shutter - Motor-driven shutter please see page 262*

## Zubehör / *Accessories:*

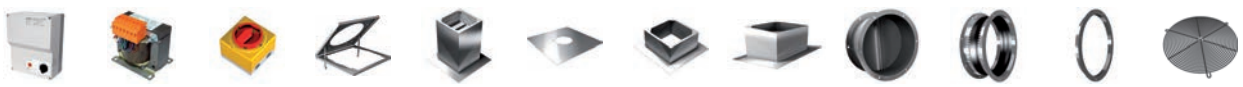

| RE 1,5 | TE 1,5 | GS 4 | KR | SD | AP | FS | SDS | VS [4] | ASS | ASF | BG |
|---|---|---|---|---|---|---|---|---|---|---|---|
| Art.-Nr. H50-01500 | Art.-Nr. H70-01500 | Art.-Nr. H80-00033 | Art.-Nr. A71-31000 | Art.-Nr. A40-31021 | Art.-Nr. A40-31030 | Art.-Nr. A80-31000 | Art.-Nr. A80-31050 | Art.-Nr. A60-31000 | Art.-Nr. I30-31000 | Art.-Nr. I00-31000 | Art.-Nr. P25-25020 |
| Seite/*Page* 282 | Seite/*Page* 300 | Seite/*Page* 304 | Seite/*Page* 262 | Seite/*Page* 263 | Seite/*Page* 265 | Seite/*Page* 263 | Seite/*Page* 263 | Seite/*Page* 261 | Seite/*Page* 261 | Seite/*Page* 261 | Seite/*Page* 264 |

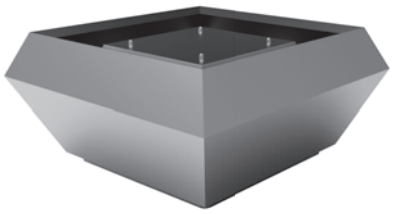

- schallgedämmte Ausführung
- rückwärtsgekrümmtes Laufrad aus Kunststoff
- Gehäuse aus Aluminium
- Motorschutz durch Thermokontakte
- transformatorisch 100% stufenlos steuerbar

- *sound attenuated version*
- *backward curved impeller made of plastic*
- *casing made of aluminium*
- *motor protection by thermal contacts*
- *speed is 100% infinitely variable by using auto transformers*

### Technische Daten / *Technical data:*

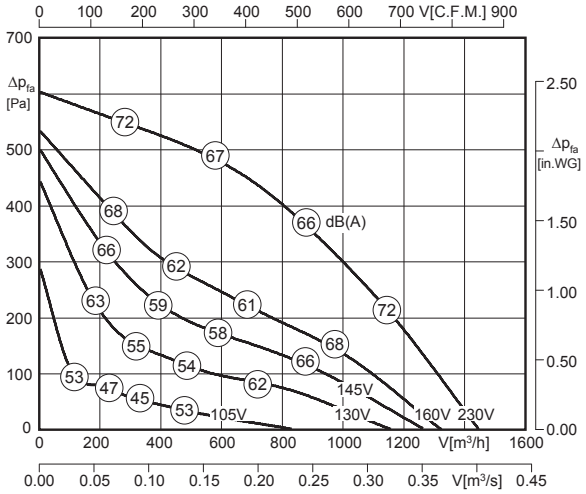


LWA8 ist in der Luftleistungskennlinie dargestellt
*LWA8 is displayed in air performance curve*

LWA5 = LWA8 + 4 dB

| Typ / *Type* | Art.-Nr. | U [V] | f [Hz] | P [kW] | $I_N$ [A] | n [min⁻¹] | C [µF] | $t_R$ [°C] | Geräusch* *sound* [dB(A)] | Δ I [%] | $I_a/I_n$ | | | [kg] |
|---|---|---|---|---|---|---|---|---|---|---|---|---|---|---|
| **DVS 280-2 E.3EF** | A15-28003 | 1~230 | 50 | 0.22 | 0.95 | 2615 | 6 | 70 | 70 / 66 | 18 | 2.4 | IP44 | 01.009 | 22.5 |

*) relativer Gesamtsummenpegel: Ansaugseite LWA5 / Ausblasseite LWA8 bei V=0,5 x $V_{max}$
**) relative total sound level: inlet side LWA5 / Outlet side LWA8 at V=0,5 x $V_{max}$*

### Geräusche / *Sound levels:*

| LWArel A-bewertet bei V=0,5*Vmax<br>LWArel A-weighted at V=0,5*Vmax | fM [Hz] | | | | | | |
|---|---|---|---|---|---|---|---|
| | 125 | 250 | 500 | 1K | 2K | 4K | 8K |
| LWA5 [dB(A)] Ansaugseite / *inlet side* | -28 | -9 | -7 | -6 | -8 | -7 | -12 |
| LWA8 [dB(A)] Ausblasseite / *outlet side* | -14 | -4 | -5 | -9 | -13 | -15 | -15 |

### Schaltbild / *Wiring diagram:*

01.009

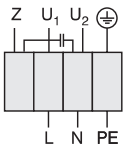


| | |
|---|---|
| $U_1$ | blau / *blue* |
| $U_2$ | schwarz / *black* |
| Z | braun / *brown* |
| PE | gelb-grün / *yellow-green* |

### Maße / *Dimensions:* [mm]

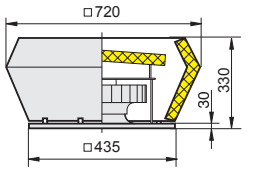


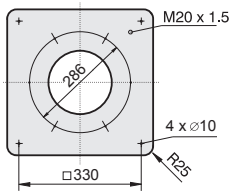


### Zubehör / *Accessories:*

[4] Verschlußklappe selbsttätig - Verschlußklappe motorbetrieben siehe Seite 262
*[4] Automatic shutter - Motor-driven shutter please see page 262*



| RE 1,5 | TE 1,5 | GS 4 | KR | SD | AP | FS | SDS | VS [4] | ASS | ASF | BG |
|---|---|---|---|---|---|---|---|---|---|---|---|
| Art.-Nr. H50-01500 | Art.-Nr. H70-01500 | Art.-Nr. H80-00033 | Art.-Nr. A71-31000 | Art.-Nr. A40-31021 | Art.-Nr. A40-31030 | Art.-Nr. A80-31000 | Art.-Nr. A80-31050 | Art.-Nr. A60-31000 | Art.-Nr. I30-31000 | Art.-Nr. I00-31000 | Art.-Nr. P25-25020 |
| Seite/*Page* 282 | Seite/*Page* 300 | Seite/*Page* 304 | Seite/*Page* 262 | Seite/*Page* 263 | Seite/*Page* 265 | Seite/*Page* 263 | Seite/*Page* 263 | Seite/*Page* 261 | Seite/*Page* 261 | Seite/*Page* 261 | Seite/*Page* 264 |

# Dachventilator / *Roof Fan*
# Baugröße / *Size:* 280



Typ / *Type*: **DV**

Typ / *Type*: **DH**

- vertikale und horizontale Ausführung
- rückwärtsgekrümmtes Laufrad aus Kunststoff
- Gehäuse aus Aluminium
- Motorschutz durch Thermokontakte
- transformatorisch 100% stufenlos steuerbar

- *vertical and horizontal discharge*
- *backward curved impeller made of plastic*
- *casing made of aluminium*
- *motor protection by thermal contacts*
- *speed is 100% infinitely variable by using auto transformers*

## Technische Daten / *Technical data:*

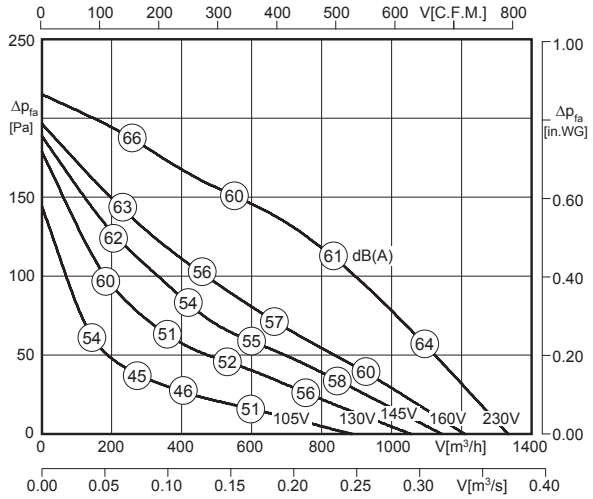


LWA8 ist in der Luftleistungskennlinie für den Typ DV dargestellt. Für den Typ DH sind generell 2 dB(A) zu addieren!

*LWA8 is displayed in air performance curve for type DV. For type DH please add 2 dB(A) in general!*

LWA5 = LWA8 - 3 dB

| Typ / *Type* | Art.-Nr. | U [V] | f [Hz] | P [kW] | $I_N$ [A] | n [min⁻¹] | C [µF] | $t_R$ [°C] | Geräusch* *sound* [dB(A)] | Δ I [%] | $I_a/I_n$ | | | [kg] |
|---|---|---|---|---|---|---|---|---|---|---|---|---|---|---|
| **DV 280-4 E.3DF** | A00-28006 | 1~230 | 50 | 0.11 | 0.47 | 1290 | 2.5 | 50 | 58 / 61 | 8 | 1.7 | IP44 | 01.009 | 14.6 |
| **DH 280-4 E.3DF** | A10-28006 | 1~230 | 50 | 0.11 | 0.47 | 1290 | 2.5 | 50 | 60 / 63 | 8 | 1.7 | IP44 | 01.009 | 11.9 |

*) relativer Gesamtsummenpegel: Ansaugseite LWA5 / Ausblasseite LWA8 bei V=0,5 x $V_{max}$

*) relative total sound level: inlet side LWA5 / Outlet side LWA8 at V=0,5 x $V_{max}$

## Geräusche / *Sound levels:*

| LWArel A-bewertet bei V=0,5*Vmax<br>LWArel A-weighted at V=0,5*Vmax | fM [Hz] | | | | | | |
|---|---|---|---|---|---|---|---|
| | 125 | 250 | 500 | 1K | 2K | 4K | 8K |
| LWA5 [dB(A)] Ansaugseite / *inlet side* | -25 | -14 | -10 | -16 | -14 | -16 | -21 |
| LWA8 [dB(A)] Ausblasseite / *outlet side* | -22 | -9 | -6 | -6 | -6 | -11 | -15 |

## Schaltbild / *Wiring diagram:*

01.009

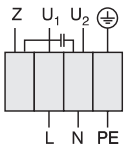


$U_1$ blau / *blue*
$U_2$ schwarz / *black*
Z braun / *brown*
PE gelb-grün / *yellow-green*

## Maße / *Dimensions:* [mm]

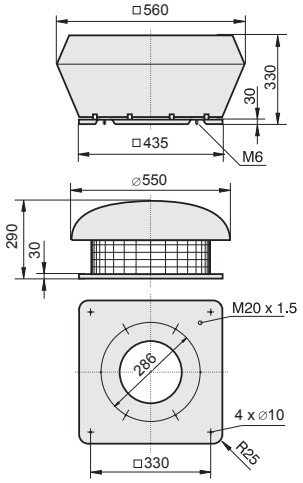


[4] Verschlußklappe selbsttätig - Verschlußklappe motorbetrieben siehe Seite 262

[4] *Automatic shutter - Motor-driven shutter please see page 262*

## Zubehör / *Accessories:*

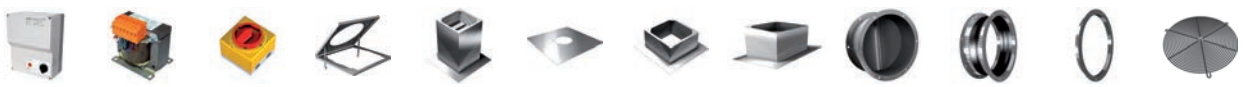

| RE 1,5 | TE 1,5 | GS 4 | KR | SD | AP | FS | SDS | VS [4] | ASS | ASF | BG |
|---|---|---|---|---|---|---|---|---|---|---|---|
| Art.-Nr. H50-01500 | Art.-Nr. H70-01500 | Art.-Nr. H80-00033 | Art.-Nr. A71-31000 | Art.-Nr. A40-31021 | Art.-Nr. A40-31030 | Art.-Nr. A80-31000 | Art.-Nr. A80-31050 | Art.-Nr. A60-31000 | Art.-Nr. I30-31000 | Art.-Nr. I00-31000 | Art.-Nr. P25-25020 |
| Seite/*Page* 282 | Seite/*Page* 300 | Seite/*Page* 304 | Seite/*Page* 262 | Seite/*Page* 263 | Seite/*Page* 265 | Seite/*Page* 263 | Seite/*Page* 263 | Seite/*Page* 261 | Seite/*Page* 261 | Seite/*Page* 261 | Seite/*Page* 264 |

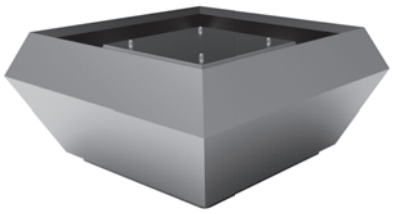

- schallgedämmte Ausführung
- rückwärtsgekrümmtes Laufrad aus Kunststoff
- Gehäuse aus Aluminium
- Motorschutz durch Thermokontakte
- transformatorisch 100% stufenlos steuerbar

- *sound attenuated version*
- *backward curved impeller made of plastic*
- *casing made of aluminium*
- *motor protection by thermal contacts*
- *speed is 100% infinitely variable by using auto transformers*

## Technische Daten / *Technical data:*

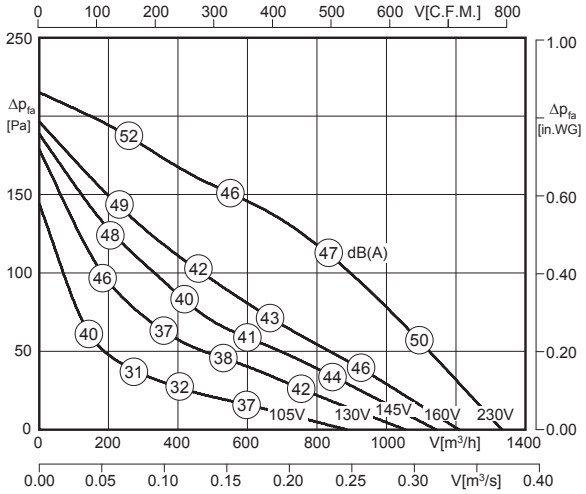


LWA8 ist in der Luftleistungskennlinie dargestellt
*LWA8 is displayed in air performance curve*

LWA5 = LWA8 + 4 dB

100% ErP ready 2016 according to ecodesign ventilation directive

| Typ / *Type* | Art.-Nr. | U [V] | f [Hz] | P [kW] | $I_N$ [A] | n [min⁻¹] | C [µF] | $t_R$ [°C] | Geräusch* *sound* [dB(A)] | Δ I [%] | $I_a/I_n$ | | | [kg] |
|---|---|---|---|---|---|---|---|---|---|---|---|---|---|---|
| **DVS 280-4 E.3DF** | A15-28005 | 1~230 | 50 | 0.11 | 0.47 | 1290 | 3.0 | 50 | 51 / 47 | 8 | 1.7 | IP44 | 01.009 | 22.2 |

*) relativer Gesamtsummenpegel: Ansaugseite LWA5 / Ausblasseite LWA8 bei V=0,5 x Vmax
**) relative total sound level: inlet side LWA5 / Outlet side LWA8 at V=0,5 x Vmax*

## Geräusche / *Sound levels:*

| LWArel A-bewertet bei V=0,5*Vmax<br>LWArel A-weighted at V=0,5*Vmax | fM [Hz] | | | | | | |
|---|---|---|---|---|---|---|---|
| | 125 | 250 | 500 | 1K | 2K | 4K | 8K |
| LWA5 [dB(A)] Ansaugseite / *inlet side* | -22 | -11 | -7 | -7 | -11 | -13 | -18 |
| LWA8 [dB(A)] Ausblasseite / *outlet side* | -14 | -4 | -5 | -9 | -13 | -15 | -15 |

## Schaltbild / *Wiring diagram:*

01.009

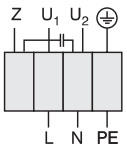


U1 blau / *blue*
U2 schwarz / *black*
Z braun / *brown*
PE gelb-grün / *yellow-green*

## Maße / *Dimensions:* [mm]

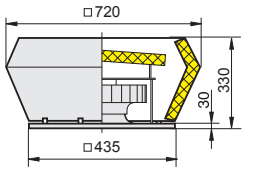


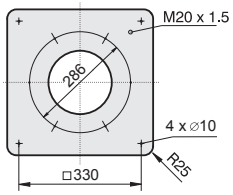


[4] Verschlußklappe selbsttätig - Verschlußklappe motorbetrieben siehe Seite 262
*[4] Automatic shutter - Motor-driven shutter please see page 262*

## Zubehör / *Accessories:*



| RE 1,5 | TE 1,5 | GS 4 | KR | SD | AP | FS | SDS | VS [4] | ASS | ASF | BG |
|---|---|---|---|---|---|---|---|---|---|---|---|
| Art.-Nr. H50-01500 | Art.-Nr. H70-01500 | Art.-Nr. H80-00033 | Art.-Nr. A71-31000 | Art.-Nr. A40-31021 | Art.-Nr. A40-31030 | Art.-Nr. A80-31000 | Art.-Nr. A80-31050 | Art.-Nr. A60-31000 | Art.-Nr. I30-31000 | Art.-Nr. I00-31000 | Art.-Nr. P25-25020 |
| Seite/*Page* 282 | Seite/*Page* 300 | Seite/*Page* 304 | Seite/*Page* 262 | Seite/*Page* 263 | Seite/*Page* 265 | Seite/*Page* 263 | Seite/*Page* 263 | Seite/*Page* 261 | Seite/*Page* 261 | Seite/*Page* 261 | Seite/*Page* 264 |

# Dachventilator / *Roof Fan*
# Baugröße / *Size:* 310



Typ / *Type*: **DV**

Typ / *Type*: **DH**

- vertikale und horizontale Ausführung
- rückwärtsgekrümmtes Laufrad aus Kunststoff
- Gehäuse aus Aluminium
- Motorschutz durch Thermokontakte
- transformatorisch 100% stufenlos steuerbar

- *vertical and horizontal discharge*
- *backward curved impeller made of plastic*
- *casing made of aluminium*
- *motor protection by thermal contacts*
- *speed is 100% infinitely variable by using auto transformers*

## Technische Daten / *Technical data:*

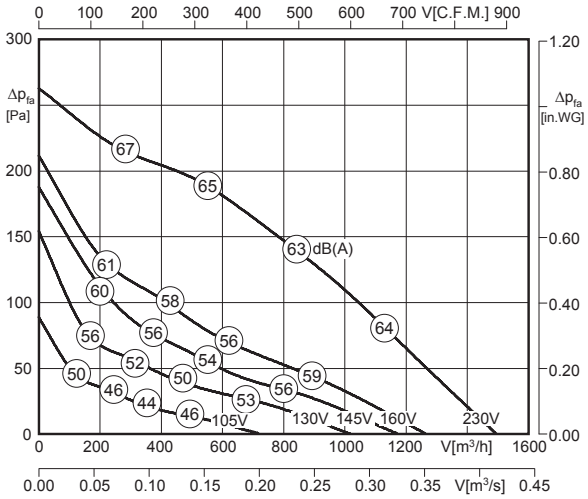


LWA8 ist in der Luftleistungskennlinie für den Typ DV dargestellt. Für den Typ DH sind generell 2 dB(A) zu addieren!

*LWA8 is displayed in air performance curve for type DV. For type DH please add 2 dB(A) in general!*

LWA5 = LWA8 - 3 dB

| Typ / *Type* | Art.-Nr. | U [V] | f [Hz] | P [kW] | $I_N$ [A] | n [min⁻¹] | C [µF] | $t_R$ [°C] | Geräusch* *sound* [dB(A)] | Δ I [%] | $I_a/I_n$ | | | [kg] |
|---|---|---|---|---|---|---|---|---|---|---|---|---|---|---|
| **DV 310L-4 E.3EF** | A00-31024 | 1~230 | 50 | 0.12 | 0.54 | 1230 | 3.5 | 70 | 60 / 63 | - | 1.6 | IP44 | 01.009 | 10.0 |
| **DH 310L-4 E.3EF** | A10-31024 | 1~230 | 50 | 0.12 | 0.54 | 1230 | 3.5 | 70 | 62 / 65 | - | 1.6 | IP44 | 01.009 | 10.0 |

*) relativer Gesamtsummenpegel: Ansaugseite LWA5 / Ausblasseite LWA8 bei V=0,5 x Vmax

*) relative total sound level: inlet side LWA5 / Outlet side LWA8 at V=0,5 x Vmax

## Geräusche / *Sound levels:*

| LWArel A-bewertet bei V=0,5*Vmax<br>LWArel A-weighted at V=0,5*Vmax | fM [Hz] | | | | | | |
|---|---|---|---|---|---|---|---|
| | 125 | 250 | 500 | 1K | 2K | 4K | 8K |
| LWA5 [dB(A)] Ansaugseite / *inlet side* | -19 | -13 | -13 | -10 | -11 | -17 | -24 |
| LWA8 [dB(A)] Ausblasseite / *outlet side* | -20 | -11 | -6 | -4 | -7 | -13 | -19 |

## Schaltbild / *Wiring diagram:*

01.009

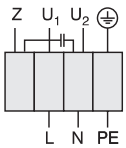


U1 blau / *blue*
U2 schwarz / *black*
Z braun / *brown*
PE gelb-grün / *yellow-green*

## Maße / *Dimensions:* [mm]

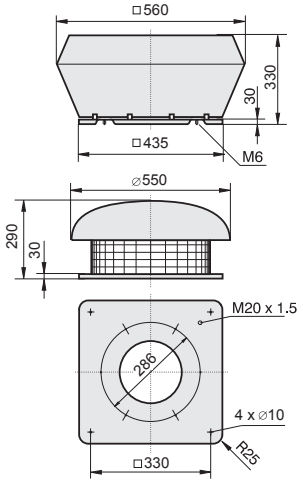


[4] Verschlußklappe selbsttätig - Verschlußklappe motorbetrieben siehe Seite 262

[4] *Automatic shutter - Motor-driven shutter please see page 262*

## Zubehör / *Accessories:*

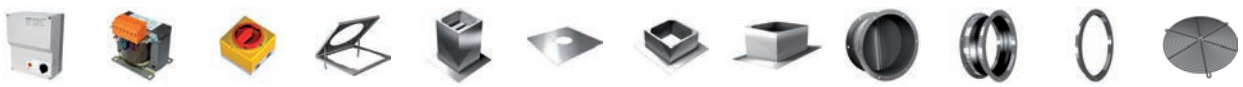

| RE 1,5 | TE 1,5 | GS 4 | KR | SD | AP | FS | SDS | VS [4] | ASS | ASF | BG |
|---|---|---|---|---|---|---|---|---|---|---|---|
| Art.-Nr. H50-01500 | Art.-Nr. H70-01500 | Art.-Nr. H80-00033 | Art.-Nr. A71-31000 | Art.-Nr. A40-31021 | Art.-Nr. A40-31030 | Art.-Nr. A80-31000 | Art.-Nr. A80-31050 | Art.-Nr. A60-31000 | Art.-Nr. I30-31000 | Art.-Nr. I00-31000 | Art.-Nr. P25-25020 |
| Seite/*Page* 282 | Seite/*Page* 300 | Seite/*Page* 304 | Seite/*Page* 262 | Seite/*Page* 263 | Seite/*Page* 265 | Seite/*Page* 263 | Seite/*Page* 263 | Seite/*Page* 261 | Seite/*Page* 261 | Seite/*Page* 261 | Seite/*Page* 264 |

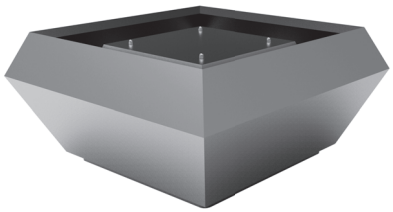

- schallgedämmte Ausführung
- rückwärtsgekrümmtes Laufrad aus Kunststoff
- Gehäuse aus Aluminium
- Motorschutz durch Thermokontakte
- transformatorisch 100% stufenlos steuerbar

- *sound attenuated version*
- *backward curved impeller made of plastic*
- *casing made of aluminium*
- *motor protection by thermal contacts*
- *speed is 100% infinitely variable by using auto transformers*

### Technische Daten / *Technical data:*

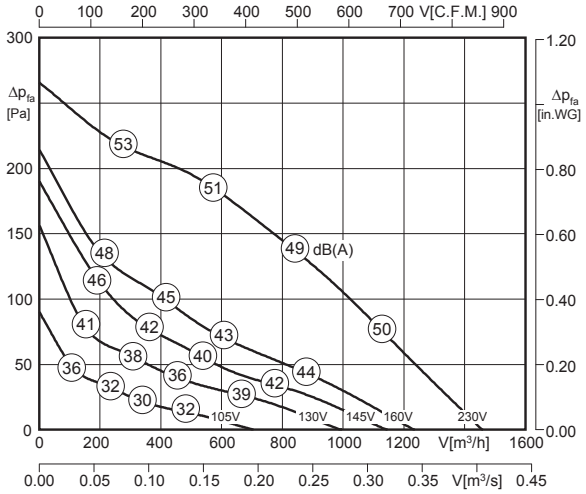


LWA8 ist in der Luftleistungskennlinie dargestellt
*LWA8 is displayed in air performance curve*

LWA5 = LWA8 + 11 dB

100% ErP ready 2016 according to ecodesign ventilation directive

| Typ / *Type* | Art.-Nr. | U [V] | f [Hz] | P [kW] | $I_N$ [A] | n [min⁻¹] | C [µF] | $t_R$ [°C] | Geräusch* *sound* [dB(A)] | Δ I [%] | $I_a/I_n$ | | | [kg] |
|---|---|---|---|---|---|---|---|---|---|---|---|---|---|---|
| **DVS 310L-4 E.3EF** | A15-31024 | 1~230 | 50 | 0.12 | 0.54 | 1230 | 3.5 | 70 | 60 / 49 | - | 1.6 | IP44 | 01.009 | 22.0 |

*) relativer Gesamtsummenpegel: Ansaugseite LWA5 / Ausblasseite LWA8 bei V=0,5 x $V_{max}$
**) relative total sound level: inlet side LWA5 / Outlet side LWA8 at V=0,5 x $V_{max}$*

### Geräusche / *Sound levels:*

| LWArel A-bewertet bei V=0,5*Vmax<br>LWArel A-weighted at V=0,5*Vmax | fM [Hz] | | | | | | |
|---|---|---|---|---|---|---|---|
| | 125 | 250 | 500 | 1K | 2K | 4K | 8K |
| LWA5 [dB(A)] Ansaugseite / *inlet side* | -5 | 1 | 1 | 4 | 3 | -3 | -10 |
| LWA8 [dB(A)] Ausblasseite / *outlet side* | -11 | -5 | -4 | -7 | -13 | -16 | -19 |

### Maße / *Dimensions:* [mm]

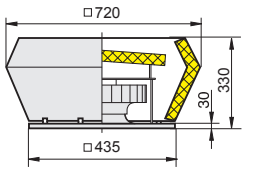


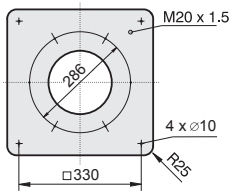


### Schaltbild / *Wiring diagram:*

01.009

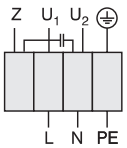


$U_1$ blau / *blue*
$U_2$ schwarz / *black*
Z braun / *brown*
PE gelb-grün / *yellow-green*

[4] Verschlußklappe selbsttätig - Verschlußklappe motorbetrieben siehe Seite 262
*[4] Automatic shutter - Motor-driven shutter please see page 262*

### Zubehör / *Accessories:*

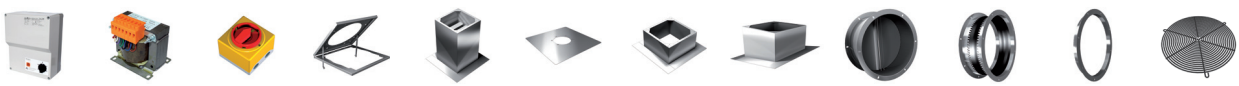

| RE 1,5 | TE 1,5 | GS 4 | KR | SD | AP | FS | SDS | VS [4] | ASS | ASF | BG |
|---|---|---|---|---|---|---|---|---|---|---|---|
| Art.-Nr. H50-01500 | Art.-Nr. H70-01500 | Art.-Nr. H80-00033 | Art.-Nr. A71-31000 | Art.-Nr. A40-31021 | Art.-Nr. A40-31030 | Art.-Nr. A80-31000 | Art.-Nr. A80-31050 | Art.-Nr. A60-31000 | Art.-Nr. I30-31000 | Art.-Nr. I00-31000 | Art.-Nr. P25-25020 |
| Seite/*Page* 282 | Seite/*Page* 300 | Seite/*Page* 304 | Seite/*Page* 262 | Seite/*Page* 263 | Seite/*Page* 265 | Seite/*Page* 263 | Seite/*Page* 263 | Seite/*Page* 261 | Seite/*Page* 261 | Seite/*Page* 261 | Seite/*Page* 264 |

# Dachventilator / *Roof Fan*
# Baugröße / *Size:* 355



Typ / *Type*: **DV**

Typ / *Type*: **DH**

- vertikale und horizontale Ausführung
- rückwärtsgekrümmtes Laufrad aus Kunststoff
- Gehäuse aus Aluminium
- Motorschutz durch Thermokontakte
- transformatorisch 100% stufenlos steuerbar

- *vertical and horizontal discharge*
- *backward curved impeller made of plastic*
- *casing made of aluminium*
- *motor protection by thermal contacts*
- *speed is 100% infinitely variable by using auto transformers*

## Technische Daten / *Technical data:*

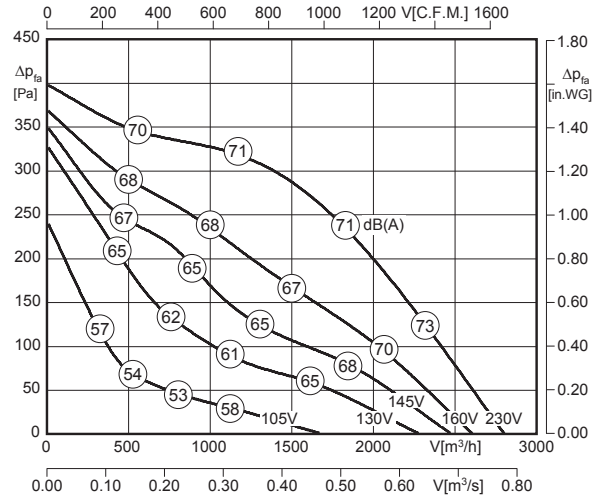


LWA8 ist in der Luftleistungskennlinie für den Typ DV dargestellt. Für den Typ DH sind generell 2 dB(A) zu addieren!

*LWA8 is displayed in air performance curve for type DV. For type DH please add 2 dB(A) in general!*

LWA5 = LWA8 - 3 dB

100% ErP ready 2018 according to ecodesign ventilation directive

| Typ / *Type* | Art.-Nr. | U [V] | f [Hz] | P [kW] | $I_N$ [A] | n [min⁻¹] | C [µF] | $t_R$ [°C] | Geräusch* *sound* [dB(A)] | Δ I [%] | $I_a/I_n$ | | | [kg] |
|---|---|---|---|---|---|---|---|---|---|---|---|---|---|---|
| **DV 355-4 E.5FA** | A00-35501 | 1~230 | 50 | 0.285 | 1.40 | 1370 | 6 | 70 | 68 / 71 | 19 | 2.5 | IP54 | 01.024 | 26.2 |
| **DH 355-4 E.5FA** | A10-35501 | 1~230 | 50 | 0.285 | 1.40 | 1370 | 6 | 70 | 70 / 73 | 19 | 2.5 | IP54 | 01.024 | 22.7 |

*) relativer Gesamtsummenpegel: Ansaugseite LWA5 / Ausblasseite LWA8 bei V=0,5 x $V_{max}$

*) relative total sound level: inlet side LWA5 / Outlet side LWA8 at V=0,5 x $V_{max}$

## Geräusche / *Sound levels:*

| LWArel A-bewertet bei V=0,5*Vmax<br>LWArel A-weighted at V=0,5*Vmax | fM [Hz] | | | | | | |
|---|---|---|---|---|---|---|---|
| | 125 | 250 | 500 | 1K | 2K | 4K | 8K |
| LWA5 [dB(A)] Ansaugseite / *inlet side* | -19 | -13 | -13 | -10 | -11 | -17 | -24 |
| LWA8 [dB(A)] Ausblasseite / *outlet side* | -20 | -11 | -6 | -4 | -7 | -13 | -19 |

## Maße / *Dimensions:* [mm]

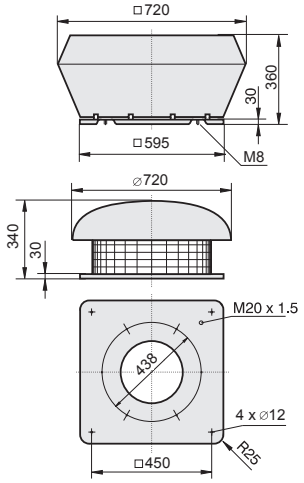


## Schaltbild / *Wiring diagram:*

01.024

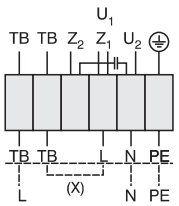


| | |
|---|---|
| $U_1$ | braun / *brown* |
| $U_2$ | blau / *blue* |
| $Z_1$ | schwarz / *black* |
| $Z_2$ | orange / *orange* |
| TB | weiß / *white* |
| PE | gelb-grün / *yellow-green* |

Rechtslauf
*clockwise*

[4] Verschlußklappe selbsttätig - Verschlußklappe motorbetrieben siehe Seite 262

[4] *Automatic shutter - Motor-driven shutter please see page 262*

## Zubehör / *Accessories:*



| RTE 1,5 | MSE 1 | TE 1,5 | GS 1 | KR | SD | AP | FS | SDS | VS [4] | ASS | ASF | BG |
|---|---|---|---|---|---|---|---|---|---|---|---|---|
| Art.-Nr. H10-01500 | Art.-Nr. H80-22001 | Art.-Nr. H70-01500 | Art.-Nr. H80-00230 | Art.-Nr. A71-35500 | Art.-Nr. A40-35521 | Art.-Nr. A40-35530 | Art.-Nr. A80-35500 | Art.-Nr. A80-35550 | Art.-Nr. A60-35500 | Art.-Nr. I30-35502 | Art.-Nr. I00-35501 | Art.-Nr. P21-40002 |
| Seite/*Page* 284 | Seite/*Page* 278 | Seite/*Page* 300 | Seite/*Page* 304 | Seite/*Page* 262 | Seite/*Page* 263 | Seite/*Page* 265 | Seite/*Page* 263 | Seite/*Page* 263 | Seite/*Page* 261 | Seite/*Page* 261 | Seite/*Page* 261 | Seite/*Page* 264 |

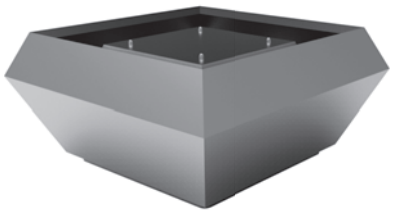

- schallgedämmte Ausführung
- rückwärtsgekrümmtes Laufrad aus Kunststoff
- Gehäuse aus Aluminium
- Motorschutz durch Thermokontakte
- transformatorisch 100% stufenlos steuerbar

- *sound attenuated version*
- *backward curved impeller made of plastic*
- *casing made of aluminium*
- *motor protection by thermal contacts*
- *speed is 100% infinitely variable by using auto transformers*

### Technische Daten / *Technical data:*

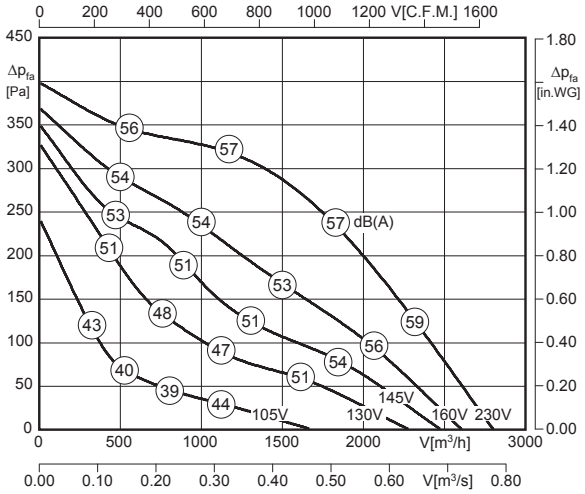


LWA8 ist in der Luftleistungskennlinie dargestellt
*LWA8 is displayed in air performance curve*

LWA5 = LWA8 + 10 dB

100% ErP ready 2018 according to ecodesign ventilation directive

| Typ / *Type* | Art.-Nr. | U [V] | f [Hz] | P [kW] | $I_N$ [A] | n [min⁻¹] | C [µF] | $t_R$ [°C] | Geräusch* *sound* [dB(A)] | Δ I [%] | $I_a/I_n$ | | | [kg] |
|---|---|---|---|---|---|---|---|---|---|---|---|---|---|---|
| **DVS 355-4 E.5FA** | A15-35501 | 1~230 | 50 | 0.285 | 1.40 | 1370 | 6 | 70 | 67 / 57 | 19 | 2.5 | IP54 | 01.024 | 36.0 |

*) relativer Gesamtsummenpegel: Ansaugseite LWA5 / Ausblasseite LWA8 bei V=0,5 x $V_{max}$
**) relative total sound level: inlet side LWA5 / Outlet side LWA8 at V=0,5 x $V_{max}$*

### Geräusche / *Sound levels:*

| LWArel A-bewertet bei V=0,5*Vmax<br>LWArel A-weighted at V=0,5*Vmax | fM [Hz] | | | | | | |
|---|---|---|---|---|---|---|---|
| | 125 | 250 | 500 | 1K | 2K | 4K | 8K |
| LWA5 [dB(A)] Ansaugseite / *inlet side* | -6 | 0 | 0 | 3 | 2 | -4 | -11 |
| LWA8 [dB(A)] Ausblasseite / *outlet side* | -12 | -6 | -4 | -7 | -13 | -16 | -19 |

### Maße / *Dimensions:* [mm]

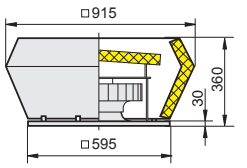


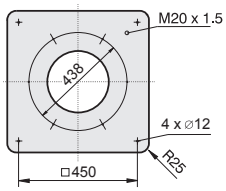


### Schaltbild / *Wiring diagram:*

01.024

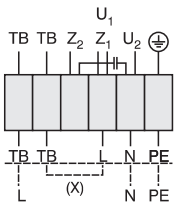


U1 braun / *brown*
U2 blau / *blue*
Z1 schwarz / *black*
Z2 orange / *orange*
TB weiß / *white*
PE gelb-grün / *yellow-green*

Rechtslauf
*clockwise*

[4] Verschlußklappe selbsttätig - Verschlußklappe motorbetrieben siehe Seite 262
*[4] Automatic shutter - Motor-driven shutter please see page 262*

### Zubehör / *Accessories:*



| RTE 1,5 | MSE 1 | TE 1,5 | GS 1 | KR | SD | AP | FS | SDS | VS [4] | ASS | ASF | BG |
|---|---|---|---|---|---|---|---|---|---|---|---|---|
| Art.-Nr. H10-01500 | Art.-Nr. H80-22001 | Art.-Nr. H70-01500 | Art.-Nr. H80-00230 | Art.-Nr. A71-35500 | Art.-Nr. A40-35521 | Art.-Nr. A40-35530 | Art.-Nr. A80-35500 | Art.-Nr. A80-35550 | Art.-Nr. A60-35500 | Art.-Nr. I30-35502 | Art.-Nr. I00-35501 | Art.-Nr. P21-40002 |
| Seite/*Page* 284 | Seite/*Page* 278 | Seite/*Page* 300 | Seite/*Page* 304 | Seite/*Page* 262 | Seite/*Page* 263 | Seite/*Page* 265 | Seite/*Page* 263 | Seite/*Page* 263 | Seite/*Page* 261 | Seite/*Page* 261 | Seite/*Page* 261 | Seite/*Page* 264 |

# Dachventilator / *Roof Fan*
# Baugröße / *Size:* 355



Typ / *Type*: **DV**

Typ / *Type*: **DH**

- vertikale und horizontale Ausführung
- rückwärtsgekrümmtes Laufrad aus Kunststoff
- Gehäuse aus Aluminium
- Motorschutz durch Thermokontakte
- transformatorisch 100% stufenlos steuerbar

- *vertical and horizontal discharge*
- *backward curved impeller made of plastic*
- *casing made of aluminium*
- *motor protection by thermal contacts*
- *speed is 100% infinitely variable by using auto transformers*

## Technische Daten / *Technical data:*

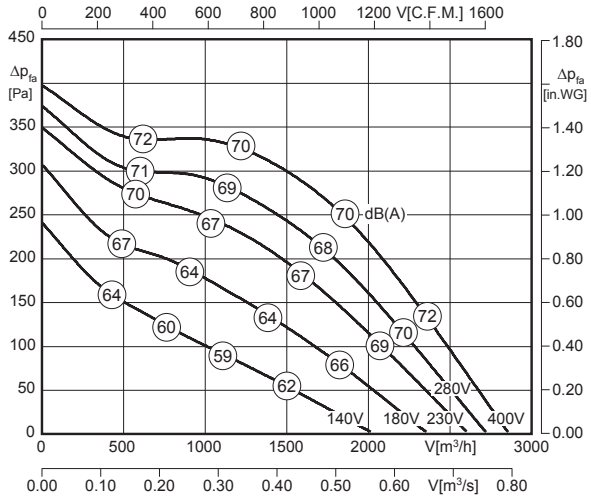


LWA8 ist in der Luftleistungskennlinie für den Typ DV dargestellt. Für den Typ DH sind generell 2 dB(A) zu addieren!

*LWA8 is displayed in air performance curve for type DV. For type DH please add 2 dB(A) in general!*

LWA5 = LWA8 - 3 dB

| Typ / *Type* | Art.-Nr. | U [V] | f [Hz] | P [kW] | $I_N$ [A] | n [min⁻¹] | C [µF] | $t_R$ [°C] | Geräusch* *sound* [dB(A)] | Δ I [%] | $I_a/I_n$ | ⚠ | ✱ | [kg] |
|---|---|---|---|---|---|---|---|---|---|---|---|---|---|---|
| **DV 355-4 D.5DF** | A00-35542 | 3~400 | 50 | 0.29 | 0.67 | 1390 | - | 60 | 67 / 70 | - | 3.8 | IP54 | 01.006 | 25.0 |
| **DH 355-4 D.5DF** | A10-35542 | 3~400 | 50 | 0.29 | 0.67 | 1390 | - | 60 | 69 / 72 | - | 3.8 | IP54 | 01.006 | 21.2 |

*) relativer Gesamtsummenpegel: Ansaugseite LWA5 / Ausblasseite LWA8 bei V=0,5 x $V_{max}$

*) relative total sound level: inlet side LWA5 / Outlet side LWA8 at V=0,5 x $V_{max}$

## Geräusche / *Sound levels:*

| LWArel A-bewertet bei V=0,5*Vmax<br>LWArel A-weighted at V=0,5*Vmax | fM [Hz] | | | | | | |
|---|---|---|---|---|---|---|---|
| | 125 | 250 | 500 | 1K | 2K | 4K | 8K |
| LWA5 [dB(A)] Ansaugseite / *inlet side* | -19 | -13 | -13 | -10 | -11 | -17 | -24 |
| LWA8 [dB(A)] Ausblasseite / *outlet side* | -20 | -11 | -6 | -4 | -7 | -13 | -19 |

## Schaltbild / *Wiring diagram:*

01.006

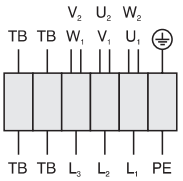


| | |
|---|---|
| $U_1$ | braun / *brown* |
| $V_1$ | blau / *blue* |
| $W_1$ | schwarz / *black* |
| $U_2$ | rot / *red* |
| $V_2$ | grau / *grey* |
| $W_2$ | orange / *orange* |
| TB | weiß / *white* |
| PE | gelb-grün / *yellow-green* |

## Maße / *Dimensions:* [mm]

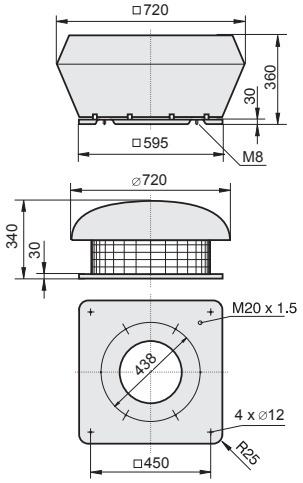


[4] Verschlußklappe selbsttätig - Verschlußklappe motorbetrieben siehe Seite 262

[4] *Automatic shutter - Motor-driven shutter please see page 262*

## Zubehör / *Accessories:*



| RTD 1,2 | MSD 1 | TD 1,0 | GS 2 | KR | SD | AP | FS | SDS | VS [4] | ASS | ASF | BG |
|---|---|---|---|---|---|---|---|---|---|---|---|---|
| Art.-Nr. H00-01201 | Art.-Nr. H80-38001 | Art.-Nr. H60-01000 | Art.-Nr. H80-00031 | Art.-Nr. A71-35500 | Art.-Nr. A40-35521 | Art.-Nr. A40-35530 | Art.-Nr. A80-35500 | Art.-Nr. A80-35550 | Art.-Nr. A60-35500 | Art.-Nr. I30-35502 | Art.-Nr. I00-35501 | Art.-Nr. P21-40002 |
| Seite/*Page* 292 | Seite/*Page* 278 | Seite/*Page* 300 | Seite/*Page* 304 | Seite/*Page* 262 | Seite/*Page* 263 | Seite/*Page* 265 | Seite/*Page* 263 | Seite/*Page* 263 | Seite/*Page* 261 | Seite/*Page* 261 | Seite/*Page* 261 | Seite/*Page* 264 |

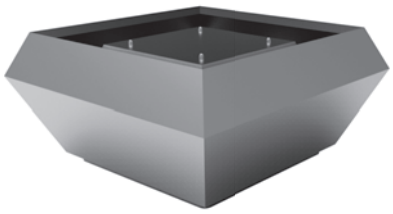

- schallgedämmte Ausführung
- rückwärtsgekrümmtes Laufrad aus Kunststoff
- Gehäuse aus Aluminium
- Motorschutz durch Thermokontakte
- transformatorisch 100% stufenlos steuerbar

- *sound attenuated version*
- *backward curved impeller made of plastic*
- *casing made of aluminium*
- *motor protection by thermal contacts*
- *speed is 100% infinitely variable by using auto transformers*

## Technische Daten / *Technical data:*

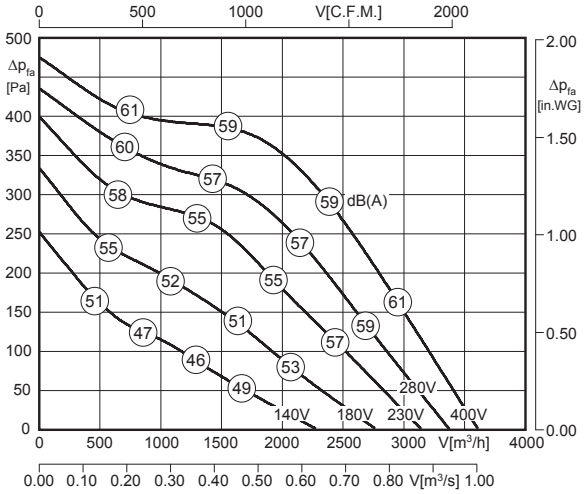


$L_{WA8}$ ist in der Luftleistungskennlinie dargestellt
*$L_{WA8}$ is displayed in air performance curve*

$L_{WA5} = L_{WA8} + 10$ dB

100% ErP ready 2018 according to ecodesign ventilation directive

| Typ / *Type* | Art.-Nr. | U [V] | f [Hz] | P [kW] | $I_N$ [A] | n [min⁻¹] | C [µF] | $t_R$ [°C] | Geräusch* *sound* [dB(A)] | Δ I [%] | $I_a/I_n$ | | | [kg] |
|---|---|---|---|---|---|---|---|---|---|---|---|---|---|---|
| **DVS 355-4 D.5DF** | A15-35542 | 3~400 | 50 | 0.29 | 0.67 | 1390 | - | 60 | 66 / 56 | - | 3.8 | IP54 | 01.006 | 33.0 |

*) relativer Gesamtsummenpegel: Ansaugseite $L_{WA5}$ / Ausblasseite $L_{WA8}$ bei V=0,5 x $V_{max}$
**) relative total sound level: inlet side $L_{WA5}$ / Outlet side $L_{WA8}$ at V=0,5 x $V_{max}$*

## Geräusche / *Sound levels:*

| $L_{WArel}$ A-bewertet bei V=0,5*Vmax<br>$L_{WArel}$ A-weighted at V=0,5*Vmax | fM [Hz] | | | | | | |
|---|---|---|---|---|---|---|---|
| | 125 | 250 | 500 | 1K | 2K | 4K | 8K |
| $L_{WA5}$ [dB(A)] Ansaugseite / *inlet side* | -6 | 0 | 0 | 3 | 2 | -4 | -11 |
| $L_{WA8}$ [dB(A)] Ausblasseite / *outlet side* | -12 | -6 | -4 | -7 | -13 | -16 | -19 |

## Maße / *Dimensions:* [mm]

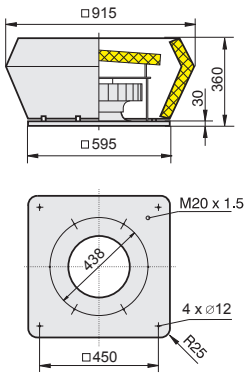


## Schaltbild / *Wiring diagram:*

01.006

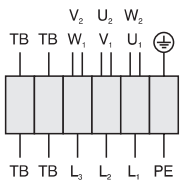


| | |
|---|---|
| $U_1$ | braun / *brown* |
| $V_1$ | blau / *blue* |
| $W_1$ | schwarz / *black* |
| $U_2$ | rot / *red* |
| $V_2$ | grau / *grey* |
| $W_2$ | orange / *orange* |
| TB | weiß / *white* |
| PE | gelb-grün / *yellow-green* |

[4] Verschlußklappe selbsttätig - Verschlußklappe motorbetrieben siehe Seite 262
*[4] Automatic shutter - Motor-driven shutter please see page 262*

## Zubehör / *Accessories:*



| RTD 1,2 | MSD 1 | TD 1,0 | GS 2 | KR | SD | AP | FS | SDS | VS [4] | ASS | ASF | BG |
|---|---|---|---|---|---|---|---|---|---|---|---|---|
| Art.-Nr. H00-01201 | Art.-Nr. H80-38001 | Art.-Nr. H60-01000 | Art.-Nr. H80-00031 | Art.-Nr. A71-35500 | Art.-Nr. A40-35521 | Art.-Nr. A40-35530 | Art.-Nr. A80-35500 | Art.-Nr. A80-35550 | Art.-Nr. A60-35500 | Art.-Nr. I30-35502 | Art.-Nr. I00-35501 | Art.-Nr. P21-40002 |
| Seite/*Page* 292 | Seite/*Page* 278 | Seite/*Page* 300 | Seite/*Page* 304 | Seite/*Page* 262 | Seite/*Page* 263 | Seite/*Page* 265 | Seite/*Page* 263 | Seite/*Page* 263 | Seite/*Page* 261 | Seite/*Page* 261 | Seite/*Page* 261 | Seite/*Page* 264 |

# Dachventilator / *Roof Fan*
# Baugröße / *Size:* 400



Typ / *Type*: **DV**

Typ / *Type*: **DH**

- vertikale und horizontale Ausführung
- rückwärtsgekrümmtes Laufrad aus Kunststoff
- Gehäuse aus Aluminium
- Motorschutz durch Thermokontakte
- transformatorisch 100% stufenlos steuerbar

- *vertical and horizontal discharge*
- *backward curved impeller made of plastic*
- *casing made of aluminium*
- *motor protection by thermal contacts*
- *speed is 100% infinitely variable by using auto transformers*

## Technische Daten / *Technical data:*

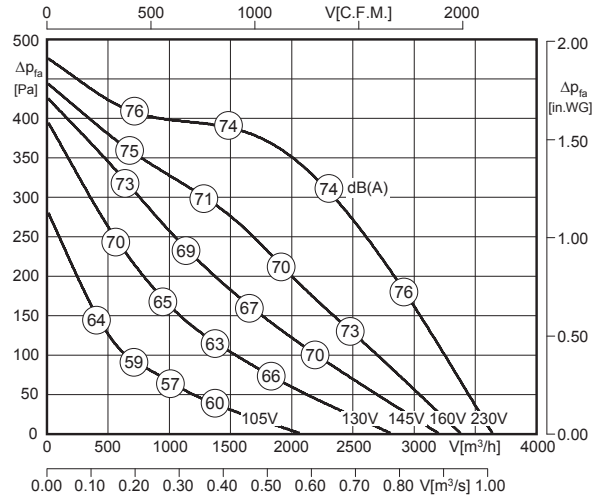


LWA8 ist in der Luftleistungskennlinie für den Typ DV dargestellt. Für den Typ DH sind generell 2 dB(A) zu addieren!

*LWA8 is displayed in air performance curve for type DV. For type DH please add 2 dB(A) in general!*

LWA5 = LWA8 - 3 dB

100% ErP ready 2018 according to ecodesign ventilation directive

| Typ / *Type* | Art.-Nr. | U [V] | f [Hz] | P [kW] | $I_N$ [A] | n [min⁻¹] | C [µF] | $t_R$ [°C] | Geräusch* *sound* [dB(A)] | Δ I [%] | $I_a/I_n$ | | | [kg] |
|---|---|---|---|---|---|---|---|---|---|---|---|---|---|---|
| **DV 400-4 E.5FA** | A00-40001 | 1~230 | 50 | 0.49 | 2.30 | 1360 | 12 | 45 | 71 / 74 | 18 | 2.4 | IP54 | 01.024 | 26.5 |
| **DH 400-4 E.5FA** | A10-40001 | 1~230 | 50 | 0.49 | 2.30 | 1360 | 12 | 45 | 73 / 76 | 18 | 2.4 | IP54 | 01.024 | 23.0 |

*) relativer Gesamtsummenpegel: Ansaugseite LWA5 / Ausblasseite LWA8 bei V=0,5 x Vmax

*) relative total sound level: inlet side LWA5 / Outlet side LWA8 at V=0,5 x Vmax

## Geräusche / *Sound levels:*

| LWArel A-bewertet bei V=0,5*Vmax<br>LWArel A-weighted at V=0,5*Vmax | fM [Hz] | | | | | | |
|---|---|---|---|---|---|---|---|
| | 125 | 250 | 500 | 1K | 2K | 4K | 8K |
| LWA5 [dB(A)] Ansaugseite / *inlet side* | -9 | -4 | -3 | 0 | 2 | -5 | -12 |
| LWA8 [dB(A)] Ausblasseite / *outlet side* | -9 | -6 | -5 | -9 | -13 | -17 | -32 |

## Maße / *Dimensions:* [mm]

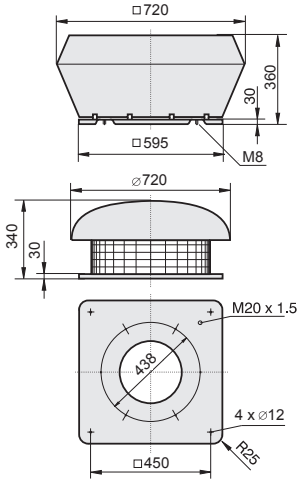


## Schaltbild / *Wiring diagram:*

01.024

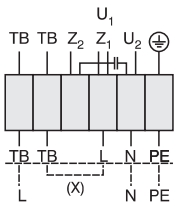


| | |
|---|---|
| $U_1$ | braun / *brown* |
| $U_2$ | blau / *blue* |
| $Z_1$ | schwarz / *black* |
| $Z_2$ | orange / *orange* |
| TB | weiß / *white* |
| PE | gelb-grün / *yellow-green* |

Rechtslauf
*clockwise*

[4] Verschlußklappe selbsttätig - Verschlußklappe motorbetrieben siehe Seite 262

[4] *Automatic shutter - Motor-driven shutter please see page 262*

## Zubehör / *Accessories:*



| RTE 3,2 | MSE 1 | TE 3,5 | GS 1 | KR | SD | AP | FS | SDS | VS [4] | ASS | ASF | BG |
|---|---|---|---|---|---|---|---|---|---|---|---|---|
| Art.-Nr. H10-03200 | Art.-Nr. H80-22001 | Art.-Nr. H70-03500 | Art.-Nr. H80-00230 | Art.-Nr. A71-35500 | Art.-Nr. A40-35521 | Art.-Nr. A40-35530 | Art.-Nr. A80-35500 | Art.-Nr. A80-35550 | Art.-Nr. A60-35500 | Art.-Nr. I30-35502 | Art.-Nr. I00-35501 | Art.-Nr. P21-40002 |
| Seite/*Page* 284 | Seite/*Page* 278 | Seite/*Page* 300 | Seite/*Page* 304 | Seite/*Page* 262 | Seite/*Page* 263 | Seite/*Page* 265 | Seite/*Page* 263 | Seite/*Page* 263 | Seite/*Page* 261 | Seite/*Page* 261 | Seite/*Page* 261 | Seite/*Page* 264 |

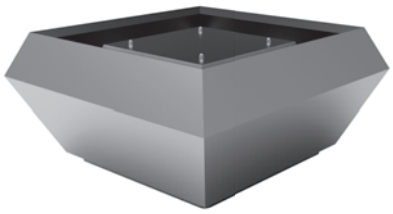

- schallgedämmte Ausführung
- rückwärtsgekrümmtes Laufrad aus Kunststoff
- Gehäuse aus Aluminium
- Motorschutz durch Thermokontakte
- transformatorisch 100% stufenlos steuerbar

- *sound attenuated version*
- *backward curved impeller made of plastic*
- *casing made of aluminium*
- *motor protection by thermal contacts*
- *speed is 100% infinitely variable by using auto transformers*

## Technische Daten / *Technical data:*

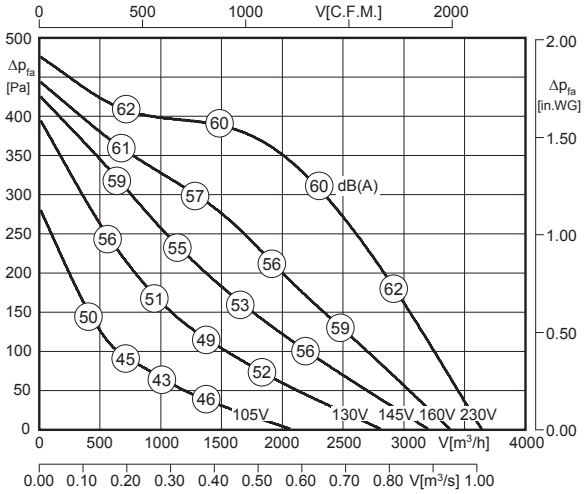


$L_{WA8}$ ist in der Luftleistungskennlinie dargestellt
*$L_{WA8}$ is displayed in air performance curve*

$L_{WA5} = L_{WA8} + 9$ dB

100% ErP ready 2018 according to ecodesign ventilation directive

| Typ / *Type* | Art.-Nr. | U [V] | f [Hz] | P [kW] | $I_N$ [A] | n [min⁻¹] | C [µF] | $t_R$ [°C] | Geräusch* *sound* [dB(A)] | Δ I [%] | $I_a/I_n$ | | | [kg] |
|---|---|---|---|---|---|---|---|---|---|---|---|---|---|---|
| **DVS 400-4 E.5FA** | A15-40001 | 1~230 | 50 | 0.49 | 2.30 | 1360 | 12 | 45 | 69 / 60 | 18 | 2.4 | IP54 | 01.024 | 32.0 |

*) relativer Gesamtsummenpegel: Ansaugseite $L_{WA5}$ / Ausblasseite $L_{WA8}$ bei V=0,5 x $V_{max}$
**) relative total sound level: inlet side $L_{WA5}$ / Outlet side $L_{WA8}$ at V=0,5 x $V_{max}$*

## Geräusche / *Sound levels:*

| $L_{WA}$rel A-bewertet bei V=0,5*Vmax<br>$L_{WA}$rel A-weighted at V=0,5*Vmax | fM [Hz] | | | | | | |
|---|---|---|---|---|---|---|---|
| | 125 | 250 | 500 | 1K | 2K | 4K | 8K |
| $L_{WA5}$ [dB(A)] Ansaugseite / *inlet side* | -9 | -4 | -3 | 0 | 2 | -5 | -12 |
| $L_{WA8}$ [dB(A)] Ausblasseite / *outlet side* | -9 | -6 | -5 | -9 | -13 | -17 | -32 |

## Maße / *Dimensions:* [mm]

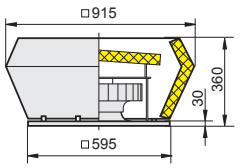


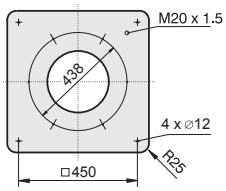


## Schaltbild / *Wiring diagram:*

01.024

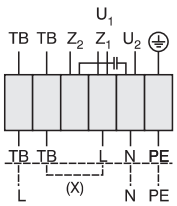


| | |
|---|---|
| $U_1$ | braun / *brown* |
| $U_2$ | blau / *blue* |
| $Z_1$ | schwarz / *black* |
| $Z_2$ | orange / *orange* |
| TB | weiß / *white* |
| PE | gelb-grün / *yellow-green* |

Rechtslauf
*clockwise*

[4] Verschlußklappe selbsttätig - Verschlußklappe motorbetrieben siehe Seite 262
*[4] Automatic shutter - Motor-driven shutter please see page 262*

## Zubehör / *Accessories:*



| RTE 3,2 | MSE 1 | TE 3,5 | GS 1 | KR | SD | AP | FS | SDS | VS [4] | ASS | ASF | BG |
|---|---|---|---|---|---|---|---|---|---|---|---|---|
| Art.-Nr. H10-03200 | Art.-Nr. H80-22001 | Art.-Nr. H70-03500 | Art.-Nr. H80-00230 | Art.-Nr. A71-35500 | Art.-Nr. A40-35521 | Art.-Nr. A40-35530 | Art.-Nr. A80-35500 | Art.-Nr. A80-35550 | Art.-Nr. A60-35500 | Art.-Nr. I30-35502 | Art.-Nr. I00-35501 | Art.-Nr. P21-40002 |
| Seite/*Page* 284 | Seite/*Page* 278 | Seite/*Page* 300 | Seite/*Page* 304 | Seite/*Page* 262 | Seite/*Page* 263 | Seite/*Page* 265 | Seite/*Page* 263 | Seite/*Page* 263 | Seite/*Page* 261 | Seite/*Page* 261 | Seite/*Page* 261 | Seite/*Page* 264 |

# Dachventilator / *Roof Fan*
# Baugröße / *Size:* 400



Typ / *Type*: **DV**

Typ / *Type*: **DH**

- vertikale und horizontale Ausführung
- rückwärtsgekrümmtes Laufrad aus Kunststoff
- Gehäuse aus Aluminium
- Motorschutz durch Thermokontakte
- transformatorisch 100% stufenlos steuerbar

- *vertical and horizontal discharge*
- *backward curved impeller made of plastic*
- *casing made of aluminium*
- *motor protection by thermal contacts*
- *speed is 100% infinitely variable by using auto transformers*

## Technische Daten / *Technical data:*

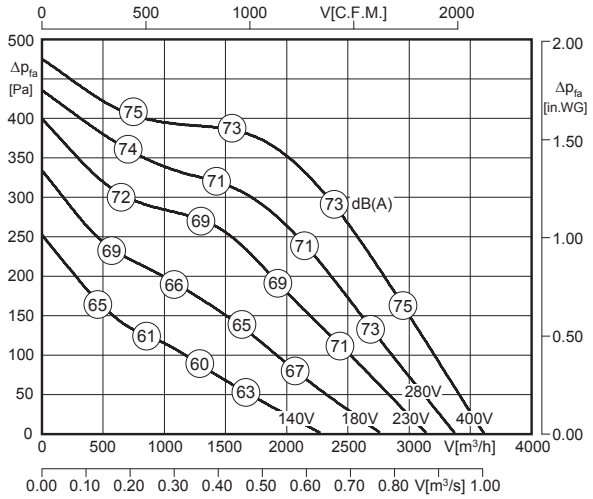


$L_{WA8}$ ist in der Luftleistungskennlinie für den Typ DV dargestellt. Für den Typ DH sind generell 2 dB(A) zu addieren!

*$L_{WA8}$ is displayed in air performance curve for type DV. For type DH please add 2 dB(A) in general!*

$L_{WA5} = L_{WA8} - 3$ dB

100% ErP ready 2018 according to ecodesign ventilation directive

| Typ / *Type* | Art.-Nr. | U [V] | f [Hz] | P [kW] | $I_N$ [A] | n [min⁻¹] | C [µF] | $t_R$ [°C] | Geräusch* *sound* [dB(A)] | Δ I [%] | $I_a/I_n$ | | | [kg] |
|---|---|---|---|---|---|---|---|---|---|---|---|---|---|---|
| **DV 400-4 D.5FA** | A00-40042 | 3~400 | 50 | 0.45 | 1.14 | 1360 | - | 60 | 70 / 73 | - | 3.4 | IP54 | 01.006 | 26.5 |
| **DH 400-4 D.5FA** | A10-40042 | 3~400 | 50 | 0.45 | 1.14 | 1360 | - | 60 | 72 / 75 | - | 3.4 | IP54 | 01.006 | 23.0 |

*) relativer Gesamtsummenpegel: Ansaugseite $L_{WA5}$ / Ausblasseite $L_{WA8}$ bei V=0,5 x $V_{max}$

*) relative total sound level: inlet side $L_{WA5}$ / Outlet side $L_{WA8}$ at V=0,5 x $V_{max}$

## Geräusche / *Sound levels:*

| $L_{WArel}$ A-bewertet bei V=0,5*Vmax<br>$L_{WArel}$ A-weighted at V=0,5*Vmax | fM [Hz] | | | | | | |
|---|---|---|---|---|---|---|---|
| | 125 | 250 | 500 | 1K | 2K | 4K | 8K |
| $L_{WA5}$ [dB(A)] Ansaugseite / *inlet side* | -9 | -4 | -3 | 0 | 2 | -5 | -12 |
| $L_{WA8}$ [dB(A)] Ausblasseite / *outlet side* | -9 | -6 | -5 | -9 | -13 | -17 | -32 |

## Maße / *Dimensions:* [mm]

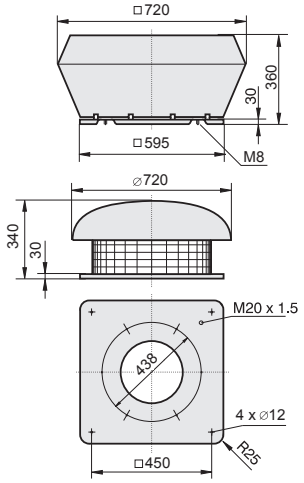


## Schaltbild / *Wiring diagram:*

01.006

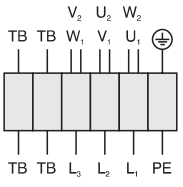


| | |
|---|---|
| $U_1$ | braun / *brown* |
| $V_1$ | blau / *blue* |
| $W_1$ | schwarz / *black* |
| $U_2$ | rot / *red* |
| $V_2$ | grau / *grey* |
| $W_2$ | orange / *orange* |
| TB | weiß / *white* |
| PE | gelb-grün / *yellow-green* |

[4] Verschlußklappe selbsttätig - Verschlußklappe motorbetrieben siehe Seite 262

[4] *Automatic shutter - Motor-driven shutter please see page 262*

## Zubehör / *Accessories:*



| RTD 1,2 | MSD 1 | TD 1,0 | GS 2 | KR | SD | AP | FS | SDS | VS [4] | ASS | ASF | BG |
|---|---|---|---|---|---|---|---|---|---|---|---|---|
| Art.-Nr. H00-01201 | Art.-Nr. H80-38001 | Art.-Nr. H60-01000 | Art.-Nr. H80-00031 | Art.-Nr. A71-35500 | Art.-Nr. A40-35521 | Art.-Nr. A40-35530 | Art.-Nr. A80-35500 | Art.-Nr. A80-35550 | Art.-Nr. A60-35500 | Art.-Nr. I30-35502 | Art.-Nr. I00-35501 | Art.-Nr. P21-40002 |
| Seite/*Page* 292 | Seite/*Page* 278 | Seite/*Page* 300 | Seite/*Page* 304 | Seite/*Page* 262 | Seite/*Page* 263 | Seite/*Page* 265 | Seite/*Page* 263 | Seite/*Page* 263 | Seite/*Page* 261 | Seite/*Page* 261 | Seite/*Page* 261 | Seite/*Page* 264 |

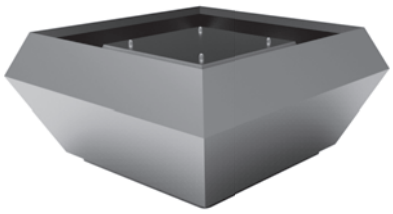

- schallgedämmte Ausführung
- rückwärtsgekrümmtes Laufrad aus Kunststoff
- Gehäuse aus Aluminium
- Motorschutz durch Thermokontakte
- transformatorisch 100% stufenlos steuerbar

- *sound attenuated version*
- *backward curved impeller made of plastic*
- *casing made of aluminium*
- *motor protection by thermal contacts*
- *speed is 100% infinitely variable by using auto transformers*

## Technische Daten / *Technical data:*

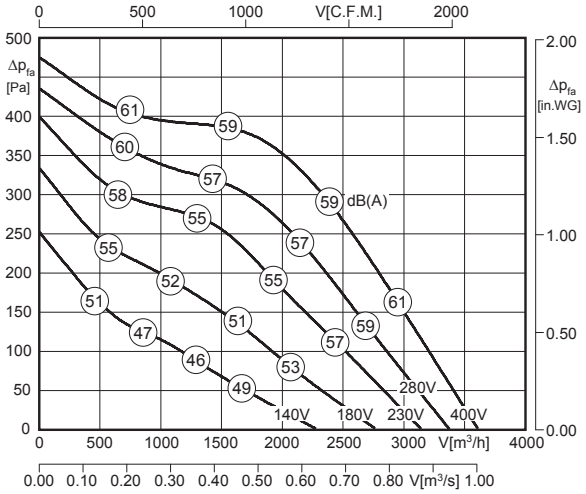


LWA8 ist in der Luftleistungskennlinie dargestellt
*LWA8 is displayed in air performance curve*

LWA5 = LWA8 + 9 dB

100% ErP ready 2018 according to ecodesign ventilation directive

| Typ / *Type* | Art.-Nr. | U [V] | f [Hz] | P [kW] | $I_N$ [A] | n [min⁻¹] | C [µF] | $t_R$ [°C] | Geräusch* *sound* [dB(A)] | Δ I [%] | $I_a/I_n$ | | | [kg] |
|---|---|---|---|---|---|---|---|---|---|---|---|---|---|---|
| **DVS 400-4 D.5FA** | A15-40042 | 3~400 | 50 | 0.45 | 1.14 | 1360 | - | 60 | 77 / 68 | - | 3.4 | IP54 | 01.006 | 32.0 |

*) relativer Gesamtsummenpegel: Ansaugseite LWA5 / Ausblasseite LWA8 bei V=0,5 x $V_{max}$
**) relative total sound level: inlet side LWA5 / Outlet side LWA8 at V=0,5 x $V_{max}$*

## Geräusche / *Sound levels:*

| LWArel A-bewertet bei V=0,5*Vmax<br>LWArel A-weighted at V=0,5*Vmax | fM [Hz] | | | | | | |
|---|---|---|---|---|---|---|---|
| | 125 | 250 | 500 | 1K | 2K | 4K | 8K |
| LWA5 [dB(A)] Ansaugseite / *inlet side* | -9 | -4 | -3 | 0 | 2 | -5 | -12 |
| LWA8 [dB(A)] Ausblasseite / *outlet side* | -9 | -6 | -5 | -9 | -13 | -17 | -32 |

## Maße / *Dimensions:* [mm]

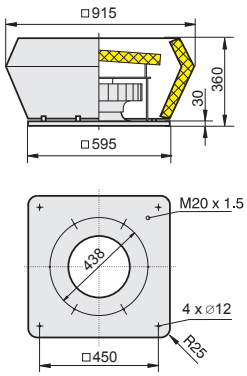


## Schaltbild / *Wiring diagram:*

01.006

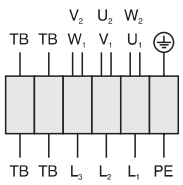


| | |
|---|---|
| $U_1$ | braun / *brown* |
| $V_1$ | blau / *blue* |
| $W_1$ | schwarz / *black* |
| $U_2$ | rot / *red* |
| $V_2$ | grau / *grey* |
| $W_2$ | orange / *orange* |
| TB | weiß / *white* |
| PE | gelb-grün / *yellow-green* |

[4] Verschlußklappe selbsttätig - Verschlußklappe motorbetrieben siehe Seite 262
*[4] Automatic shutter - Motor-driven shutter please see page 262*

## Zubehör / *Accessories:*



| RTD 1,2 | MSD 1 | TD 1,0 | GS 2 | KR | SD | AP | FS | SDS | VS [4] | ASS | ASF | BG |
|---|---|---|---|---|---|---|---|---|---|---|---|---|
| Art.-Nr. H00-01201 | Art.-Nr. H80-38001 | Art.-Nr. H60-01000 | Art.-Nr. H80-00031 | Art.-Nr. A71-35500 | Art.-Nr. A40-35521 | Art.-Nr. A40-35530 | Art.-Nr. A80-35500 | Art.-Nr. A80-35550 | Art.-Nr. A60-35500 | Art.-Nr. I30-35502 | Art.-Nr. I00-35501 | Art.-Nr. P21-40002 |
| Seite/*Page* 292 | Seite/*Page* 278 | Seite/*Page* 300 | Seite/*Page* 304 | Seite/*Page* 262 | Seite/*Page* 263 | Seite/*Page* 265 | Seite/*Page* 263 | Seite/*Page* 263 | Seite/*Page* 261 | Seite/*Page* 261 | Seite/*Page* 261 | Seite/*Page* 264 |

# Dachventilator / *Roof Fan* „REVOLUTION“
# Baugröße / *Size:* 450



Typ / *Type*: **DVE**

Typ / *Type*: **DHE**

- vertikale und horizontale Ausführung
- rückwärtsgekrümmtes Laufrad aus Kunststoff „REVOLUTION“
- Gehäuse aus Aluminium
- Motorschutz durch Thermokontakte
- transformatorisch 100% stufenlos steuerbar

- *vertical and horizontal discharge*
- *backward curved impeller made of plastic „REVOLUTION“*
- *casing made of aluminium*
- *motor protection by thermal contacts*
- *speed is 100% infinitely variable by using auto transformers*

## Technische Daten / *Technical data:*

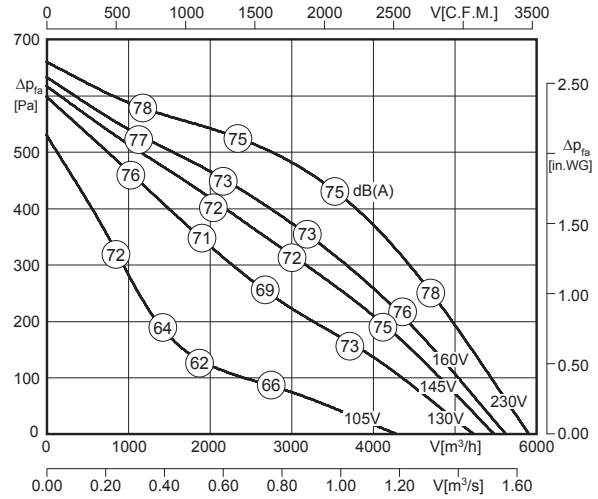


$L_{WA8}$ ist in der Luftleistungskennlinie für den Typ DVE dargestellt. Für den Typ DHE sind generell 2 dB(A) zu addieren!

*$L_{WA8}$ is displayed in air performance curve for type DVE. For type DHE please add 2 dB(A) in general!*

$L_{WA5} = L_{WA8} - 4$ dB

| Typ / *Type* | Art.-Nr. | U [V] | f [Hz] | P [kW] | $I_N$ [A] | n [min⁻¹] | C [µF] | $t_R$ [°C] | Geräusch* *sound* [dB(A)] | Δ I [%] | $I_a/I_n$ | | | [kg] |
|---|---|---|---|---|---|---|---|---|---|---|---|---|---|---|
| **DVE 450-4 E.6FA** | A42-45000 | 1~230 | 50 | 0.89 | 4.30 | 1400 | 20 | 45 | 71 / 75 | 40 | 3.9 | IP54 | 01.024 | 39.7 |
| **DHE 450-4 E.6FA** | A43-45000 | 1~230 | 50 | 0.89 | 4.30 | 1400 | 20 | 45 | 75 / 77 | 40 | 3.9 | IP54 | 01.024 | 34.8 |

*) relativer Gesamtsummenpegel: Ansaugseite $L_{WA5}$ / Ausblasseite $L_{WA8}$ bei V=0,5 x $V_{max}$

*) relative total sound level: inlet side $L_{WA5}$ / Outlet side $L_{WA8}$ at V=0,5 x $V_{max}$

## Geräusche / *Sound levels:*

| $L_{WA}$rel A-bewertet bei V=0,5*Vmax<br>$L_{WA}$rel A-weighted at V=0,5*Vmax | fM [Hz] | | | | | | |
|---|---|---|---|---|---|---|---|
| | 125 | 250 | 500 | 1K | 2K | 4K | 8K |
| $L_{WA5}$ [dB(A)] Ansaugseite / *inlet side* | -15 | -12 | -10 | -9 | -12 | -19 | -27 |
| $L_{WA8}$ [dB(A)] Ausblasseite / *outlet side* | -15 | -7 | -5 | -7 | -7 | -14 | -18 |

## Maße / *Dimensions:* [mm]

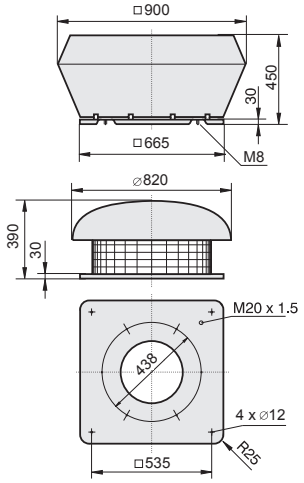


## Schaltbild / *Wiring diagram:*

01.024

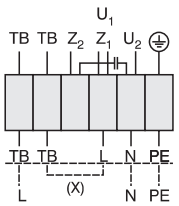


| | |
|---|---|
| $U_1$ | braun / *brown* |
| $U_2$ | blau / *blue* |
| $Z_1$ | schwarz / *black* |
| $Z_2$ | orange / *orange* |
| TB | weiß / *white* |
| PE | gelb-grün / *yellow-green* |

Rechtslauf
*clockwise*

[4] Verschlußklappe selbsttätig - Verschlußklappe motorbetrieben siehe Seite 262

[4] *Automatic shutter - Motor-driven shutter please see page 262*

## Zubehör / *Accessories:*



| RTE 7,5 | MSE 1 | TE 7,5 | GS 1 | KR | SD | AP | FS | SDS | VS [4] | ASS | ASF | BG |
|---|---|---|---|---|---|---|---|---|---|---|---|---|
| Art.-Nr. H10-07501 | Art.-Nr. H80-22001 | Art.-Nr. H70-07500 | Art.-Nr. H80-00230 | Art.-Nr. A71-45000 | Art.-Nr. A40-45018 | Art.-Nr. A40-45030 | Art.-Nr. A80-45000 | Art.-Nr. A80-45050 | Art.-Nr. A60-35500 | Art.-Nr. I30-35502 | Art.-Nr. I00-35501 | Art.-Nr. P21-40002 |
| Seite/*Page* 284 | Seite/*Page* 278 | Seite/*Page* 300 | Seite/*Page* 304 | Seite/*Page* 262 | Seite/*Page* 263 | Seite/*Page* 265 | Seite/*Page* 263 | Seite/*Page* 263 | Seite/*Page* 261 | Seite/*Page* 261 | Seite/*Page* 261 | Seite/*Page* 264 |

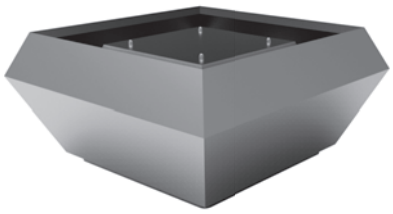

- schallgedämmte Ausführung
- rückwärtsgekrümmtes Laufrad aus Kunststoff „REVOLUTION“
- Gehäuse aus Aluminium
- Motorschutz durch Thermokontakte
- transformatorisch 100% stufenlos steuerbar

- *sound attenuated version*
- *backward curved impeller made of plastic „REVOLUTION“*
- *casing made of aluminium*
- *motor protection by thermal contacts*
- *speed is 100% infinitely variable by using auto transformers*

## Technische Daten / *Technical data:*

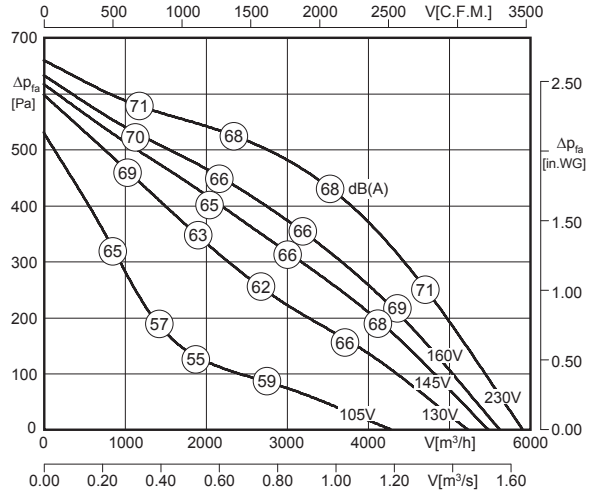


LWA8 ist in der Luftleistungskennlinie dargestellt
*LWA8 is displayed in air performance curve*

LWA5 = LWA8 + 3 dB

| Typ / *Type* | Art.-Nr. | U [V] | f [Hz] | P [kW] | $I_N$ [A] | n [min⁻¹] | C [µF] | $t_R$ [°C] | Geräusch* *sound* [dB(A)] | Δ I [%] | $I_a/I_n$ | | | [kg] |
|---|---|---|---|---|---|---|---|---|---|---|---|---|---|---|
| **DVES 450-4 E.6FA** | A44-45000 | 1~230 | 50 | 0.89 | 4.30 | 1400 | 20 | 45 | 71 / 68 | 40 | 3.9 | IP54 | 01.024 | 46.2 |

*) relativer Gesamtsummenpegel: Ansaugseite LWA5 / Ausblasseite LWA8 bei V=0,5 x Vmax
**) relative total sound level: inlet side LWA5 / Outlet side LWA8 at V=0,5 x Vmax*

## Geräusche / *Sound levels:*

| LWArel A-bewertet bei V=0,5*Vmax<br>LWArel A-weighted at V=0,5*Vmax | fM [Hz] | | | | | | |
|---|---|---|---|---|---|---|---|
| | 125 | 250 | 500 | 1K | 2K | 4K | 8K |
| LWA5 [dB(A)] Ansaugseite / *inlet side* | -8 | -5 | -3 | -2 | -5 | -12 | -20 |
| LWA8 [dB(A)] Ausblasseite / *outlet side* | -9 | -6 | -5 | -8 | -10 | -14 | -22 |

## Schaltbild / *Wiring diagram:*

01.024

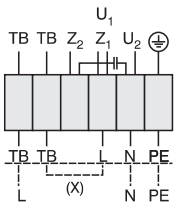


U1 braun / *brown*
U2 blau / *blue*
Z1 schwarz / *black*
Z2 orange / *orange*
TB weiß / *white*
PE gelb-grün / *yellow-green*

Rechtslauf
*clockwise*

## Maße / *Dimensions:* [mm]

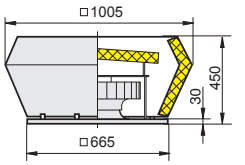


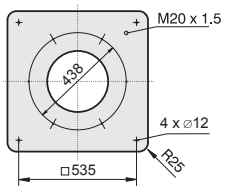


[4] Verschlußklappe selbsttätig - Verschlußklappe motorbetrieben siehe Seite 262
*[4] Automatic shutter - Motor-driven shutter please see page 262*

## Zubehör / *Accessories:*



| RTE 7,5 | MSE 1 | TE 7,5 | GS 1 | KR | SD | AP | FS | SDS | VS [4] | ASS | ASF | BG |
|---|---|---|---|---|---|---|---|---|---|---|---|---|
| Art.-Nr. H10-07501 | Art.-Nr. H80-22001 | Art.-Nr. H70-07500 | Art.-Nr. H80-00230 | Art.-Nr. A71-45000 | Art.-Nr. A40-45018 | Art.-Nr. A40-45030 | Art.-Nr. A80-45000 | Art.-Nr. A80-45050 | Art.-Nr. A60-35500 | Art.-Nr. I30-35502 | Art.-Nr. I00-35501 | Art.-Nr. P21-40002 |
| Seite/*Page* 284 | Seite/*Page* 278 | Seite/*Page* 300 | Seite/*Page* 304 | Seite/*Page* 262 | Seite/*Page* 263 | Seite/*Page* 265 | Seite/*Page* 263 | Seite/*Page* 263 | Seite/*Page* 261 | Seite/*Page* 261 | Seite/*Page* 261 | Seite/*Page* 264 |

# Dachventilator / *Roof Fan* „REVOLUTION“
# Baugröße / *Size:* 450



Typ / *Type*: **DVE**

Typ / *Type*: **DHE**

- vertikale und horizontale Ausführung
- rückwärtsgekrümmtes Laufrad aus Kunststoff „REVOLUTION“
- Gehäuse aus Aluminium
- Motorschutz durch Thermokontakte
- transformatorisch 100% stufenlos steuerbar

- *vertical and horizontal discharge*
- *backward curved impeller made of plastic „REVOLUTION“*
- *casing made of aluminium*
- *motor protection by thermal contacts*
- *speed is 100% infinitely variable by using auto transformers*

## Technische Daten / *Technical data:*

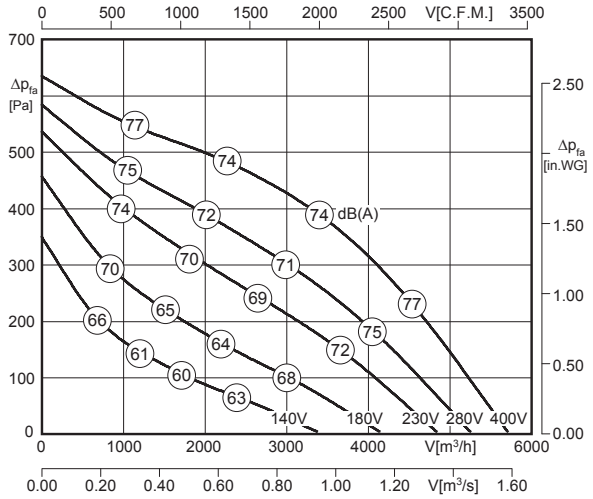


LWA8 ist in der Luftleistungskennlinie für den Typ DVE dargestellt. Für den Typ DHE sind generell 2 dB(A) zu addieren!

*LWA8 is displayed in air performance curve for type DVE. For type DHE please add 2 dB(A) in general!*

LWA5 = LWA8 - 4 dB

| Typ / *Type* | Art.-Nr. | U [V] | f [Hz] | P [kW] | $I_N$ [A] | n [min⁻¹] | C [µF] | $t_R$ [°C] | Geräusch* *sound* [dB(A)] | Δ I [%] | $I_a/I_n$ | ⚠ | ✱ | [kg] |
|---|---|---|---|---|---|---|---|---|---|---|---|---|---|---|
| **DVE 450-4 D.5HA** | A42-45001 | 3~400 | 50 | 0.78 | 1.56 | 1340 | - | 55 | 70 / 74 | 4.4 | 3.3 | IP54 | 01.006 | 35.1 |
| **DHE 450-4 D.5HA** | A43-45001 | 3~400 | 50 | 0.78 | 1.56 | 1340 | - | 55 | 72 / 76 | 4.4 | 3.3 | IP54 | 01.006 | 30.4 |

*) relativer Gesamtsummenpegel: Ansaugseite LWA5 / Ausblasseite LWA8 bei V=0,5 x Vmax

*) relative total sound level: inlet side LWA5 / Outlet side LWA8 at V=0,5 x Vmax

## Geräusche / *Sound levels:*

| LWArel A-bewertet bei V=0,5*Vmax<br>LWArel A-weighted at V=0,5*Vmax | fM [Hz] | | | | | | |
|---|---|---|---|---|---|---|---|
| | 125 | 250 | 500 | 1K | 2K | 4K | 8K |
| LWA5 [dB(A)] Ansaugseite / *inlet side* | -15 | -12 | -10 | -9 | -12 | -19 | -27 |
| LWA8 [dB(A)] Ausblasseite / *outlet side* | -15 | -7 | -5 | -7 | -7 | -14 | -18 |

## Schaltbild / *Wiring diagram:*

01.006

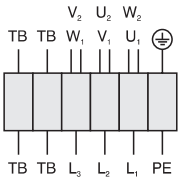


| | |
|---|---|
| $U_1$ | braun / *brown* |
| $V_1$ | blau / *blue* |
| $W_1$ | schwarz / *black* |
| $U_2$ | rot / *red* |
| $V_2$ | grau / *grey* |
| $W_2$ | orange / *orange* |
| TB | weiß / *white* |
| PE | gelb-grün / *yellow-green* |

## Maße / *Dimensions:* [mm]

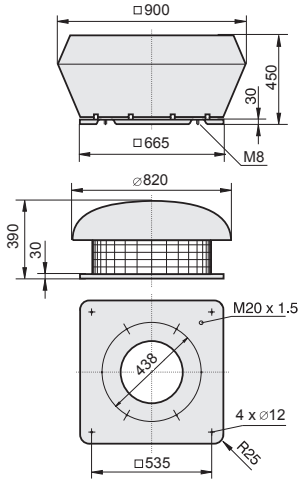


[4] Verschlußklappe selbsttätig - Verschlußklappe motorbetrieben siehe Seite 262

[4] *Automatic shutter - Motor-driven shutter please see page 262*

## Zubehör / *Accessories:*



| RTD 2,5 | MSD 1 | TD 3,0 | GS 2 | KR | SD | AP | FS | SDS | VS [4] | ASS | ASF | BG |
|---|---|---|---|---|---|---|---|---|---|---|---|---|
| Art.-Nr. H00-02501 | Art.-Nr. H80-38001 | Art.-Nr. H60-03000 | Art.-Nr. H80-00031 | Art.-Nr. A71-45000 | Art.-Nr. A40-45018 | Art.-Nr. A40-45030 | Art.-Nr. A80-45000 | Art.-Nr. A80-45050 | Art.-Nr. A60-35500 | Art.-Nr. I30-35502 | Art.-Nr. I00-35501 | Art.-Nr. P21-40002 |
| Seite/*Page* 292 | Seite/*Page* 278 | Seite/*Page* 300 | Seite/*Page* 304 | Seite/*Page* 262 | Seite/*Page* 263 | Seite/*Page* 265 | Seite/*Page* 263 | Seite/*Page* 263 | Seite/*Page* 261 | Seite/*Page* 261 | Seite/*Page* 261 | Seite/*Page* 264 |

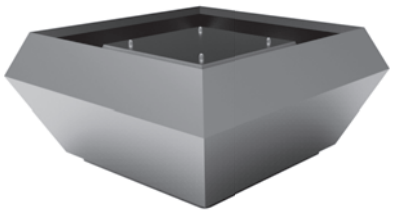

- schallgedämmte Ausführung
- rückwärtsgekrümmtes Laufrad aus Kunststoff „REVOLUTION“
- Gehäuse aus Aluminium
- Motorschutz durch Thermokontakte
- transformatorisch 100% stufenlos steuerbar

- *sound attenuated version*
- *backward curved impeller made of plastic „REVOLUTION“*
- *casing made of aluminium*
- *motor protection by thermal contacts*
- *speed is 100% infinitely variable by using auto transformers*

## Technische Daten / *Technical data:*

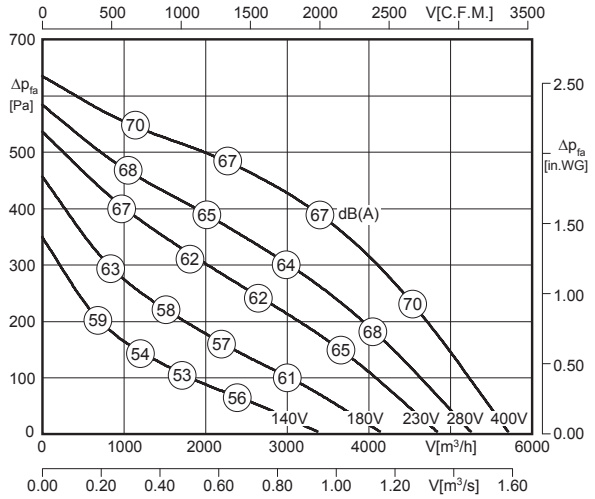


LWA8 ist in der Luftleistungskennlinie dargestellt
*LWA8 is displayed in air performance curve*

LWA5 = LWA8 + 3 dB

100% ErP ready 2018 according to ecodesign ventilation directive

| Typ / *Type* | Art.-Nr. | U [V] | f [Hz] | P [kW] | $I_N$ [A] | n [min⁻¹] | C [µF] | $t_R$ [°C] | Geräusch* *sound* [dB(A)] | Δ I [%] | $I_a/I_n$ | | | [kg] |
|---|---|---|---|---|---|---|---|---|---|---|---|---|---|---|
| **DVES 450-4 D.5HA** | A44-45001 | 3~400 | 50 | 0.78 | 1.56 | 1340 | - | 55 | 70 / 67 | 4.4 | 3.3 | IP54 | 01.006 | 43.5 |

*) relativer Gesamtsummenpegel: Ansaugseite LWA5 / Ausblasseite LWA8 bei V=0,5 x Vmax
**) relative total sound level: inlet side LWA5 / Outlet side LWA8 at V=0,5 x Vmax*

## Geräusche / *Sound levels:*

| LWArel A-bewertet bei V=0,5*Vmax<br>LWArel A-weighted at V=0,5*Vmax | fM [Hz] | | | | | | |
|---|---|---|---|---|---|---|---|
| | 125 | 250 | 500 | 1K | 2K | 4K | 8K |
| LWA5 [dB(A)] Ansaugseite / *inlet side* | -8 | -5 | -3 | -2 | -5 | -12 | -20 |
| LWA8 [dB(A)] Ausblasseite / *outlet side* | -9 | -6 | -5 | -8 | -10 | -14 | -22 |

## Maße / *Dimensions:* [mm]

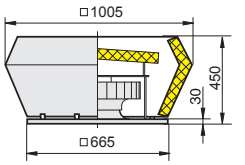


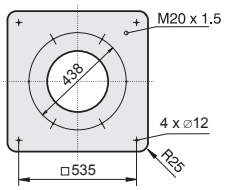


## Schaltbild / *Wiring diagram:*

01.006

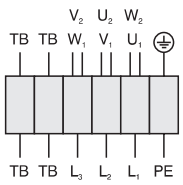


U1 braun / *brown*
V1 blau / *blue*
W1 schwarz / *black*
U2 rot / *red*
V2 grau / *grey*
W2 orange / *orange*
TB weiß / *white*
PE gelb-grün / *yellow-green*

[4] Verschlußklappe selbsttätig - Verschlußklappe motorbetrieben siehe Seite 262
*[4] Automatic shutter - Motor-driven shutter please see page 262*

## Zubehör / *Accessories:*



| RTD 2,5 | MSD 1 | TD 3,0 | GS 2 | KR | SD | AP | FS | SDS | VS [4] | ASS | ASF | BG |
|---|---|---|---|---|---|---|---|---|---|---|---|---|
| Art.-Nr. H00-02501 | Art.-Nr. H80-38001 | Art.-Nr. H60-03000 | Art.-Nr. H80-00031 | Art.-Nr. A71-45000 | Art.-Nr. A40-45018 | Art.-Nr. A40-45030 | Art.-Nr. A80-45000 | Art.-Nr. A80-45050 | Art.-Nr. A60-35500 | Art.-Nr. I30-35502 | Art.-Nr. I00-35501 | Art.-Nr. P21-40002 |
| Seite/*Page* 292 | Seite/*Page* 278 | Seite/*Page* 300 | Seite/*Page* 304 | Seite/*Page* 262 | Seite/*Page* 263 | Seite/*Page* 265 | Seite/*Page* 263 | Seite/*Page* 263 | Seite/*Page* 261 | Seite/*Page* 261 | Seite/*Page* 261 | Seite/*Page* 264 |

# Dachventilator / *Roof Fan* „REVOLUTION“
# Baugröße / *Size:* 450



Typ / *Type*: **DVE**

Typ / *Type*: **DHE**

- vertikale und horizontale Ausführung
- rückwärtsgekrümmtes Laufrad aus Kunststoff „REVOLUTION“
- Gehäuse aus Aluminium
- Motorschutz durch Thermokontakte
- transformatorisch 100% stufenlos steuerbar

- *vertical and horizontal discharge*
- *backward curved impeller made of plastic „REVOLUTION“*
- *casing made of aluminium*
- *motor protection by thermal contacts*
- *speed is 100% infinitely variable by using auto transformers*

## Technische Daten / *Technical data:*

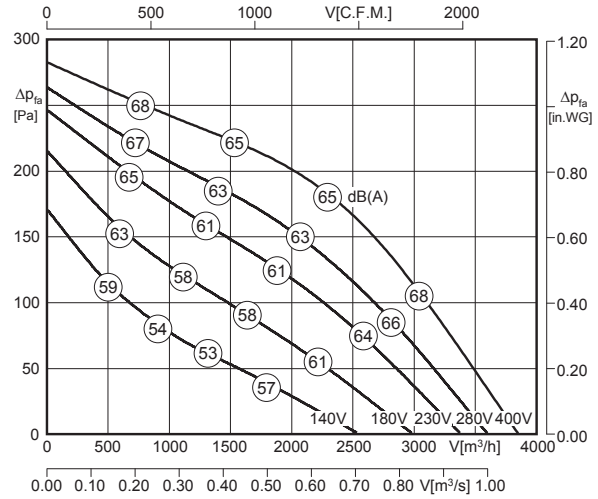


$L_{WA8}$ ist in der Luftleistungskennlinie für den Typ DVE dargestellt. Für den Typ DHE sind generell 2 dB(A) zu addieren!

*$L_{WA8}$ is displayed in air performance curve for type DVE. For type DHE please add 2 dB(A) in general!*

$L_{WA5} = L_{WA8} - 4$ dB

| Typ / *Type* | Art.-Nr. | U [V] | f [Hz] | P [kW] | $I_N$ [A] | n [min⁻¹] | C [µF] | $t_R$ [°C] | Geräusch* *sound* [dB(A)] | Δ I [%] | $I_a/I_n$ | | | [kg] |
|---|---|---|---|---|---|---|---|---|---|---|---|---|---|---|
| **DVE 450-6 D.5HA** | A42-45002 | 3~400 | 50 | 0.26 | 0.60 | 910 | - | 60 | 61 / 65 | - | 3.3 | IP54 | 01.006 | 35.2 |
| **DHE 450-6 D.5HA** | A43-45002 | 3~400 | 50 | 0.26 | 0.60 | 910 | - | 60 | 63 / 67 | - | 3.3 | IP54 | 01.006 | 30.4 |

*) relativer Gesamtsummenpegel: Ansaugseite $L_{WA5}$ / Ausblasseite $L_{WA8}$ bei V=0,5 x $V_{max}$

*) relative total sound level: inlet side $L_{WA5}$ / Outlet side $L_{WA8}$ at V=0,5 x $V_{max}$

## Geräusche / *Sound levels:*

| $L_{WArel}$ A-bewertet bei V=0,5*Vmax<br>$L_{WArel}$ A-weighted at V=0,5*Vmax | fM [Hz] | | | | | | |
|---|---|---|---|---|---|---|---|
| | 125 | 250 | 500 | 1K | 2K | 4K | 8K |
| $L_{WA5}$ [dB(A)] Ansaugseite / *inlet side* | -15 | -12 | -10 | -9 | -12 | -19 | -27 |
| $L_{WA8}$ [dB(A)] Ausblasseite / *outlet side* | -15 | -7 | -5 | -7 | -7 | -14 | -18 |

## Maße / *Dimensions:* [mm]

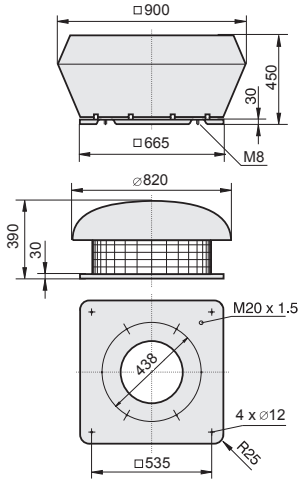


## Schaltbild / *Wiring diagram:*

01.006

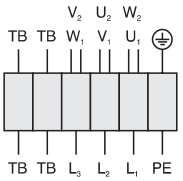


| | |
|---|---|
| $U_1$ | braun / *brown* |
| $V_1$ | blau / *blue* |
| $W_1$ | schwarz / *black* |
| $U_2$ | rot / *red* |
| $V_2$ | grau / *grey* |
| $W_2$ | orange / *orange* |
| TB | weiß / *white* |
| PE | gelb-grün / *yellow-green* |

[4] Verschlußklappe selbsttätig - Verschlußklappe motorbetrieben siehe Seite 262

[4] *Automatic shutter - Motor-driven shutter please see page 262*

## Zubehör / *Accessories:*



| RTD 1,2 | MSD 1 | TD 1,0 | GS 2 | KR | SD | AP | FS | SDS | VS [4] | ASS | ASF | BG |
|---|---|---|---|---|---|---|---|---|---|---|---|---|
| Art.-Nr. H00-01201 | Art.-Nr. H80-38001 | Art.-Nr. H60-01000 | Art.-Nr. H80-00031 | Art.-Nr. A71-45000 | Art.-Nr. A40-45018 | Art.-Nr. A40-45030 | Art.-Nr. A80-45000 | Art.-Nr. A80-45050 | Art.-Nr. A60-35500 | Art.-Nr. I30-35502 | Art.-Nr. I00-35501 | Art.-Nr. P21-40002 |
| Seite/*Page* 292 | Seite/*Page* 278 | Seite/*Page* 300 | Seite/*Page* 304 | Seite/*Page* 262 | Seite/*Page* 263 | Seite/*Page* 265 | Seite/*Page* 263 | Seite/*Page* 263 | Seite/*Page* 261 | Seite/*Page* 261 | Seite/*Page* 261 | Seite/*Page* 264 |

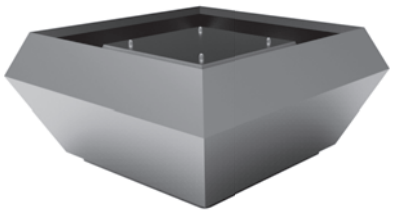

- schallgedämmte Ausführung
- rückwärtsgekrümmtes Laufrad aus Kunststoff „REVOLUTION“
- Gehäuse aus Aluminium
- Motorschutz durch Thermokontakte
- transformatorisch 100% stufenlos steuerbar

- *sound attenuated version*
- *backward curved impeller made of plastic „REVOLUTION“*
- *casing made of aluminium*
- *motor protection by thermal contacts*
- *speed is 100% infinitely variable by using auto transformers*

## Technische Daten / *Technical data:*

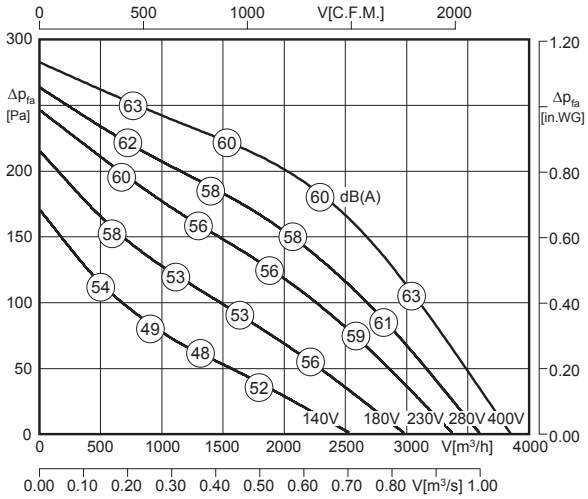


LWA8 ist in der Luftleistungskennlinie dargestellt
*LWA8 is displayed in air performance curve*

LWA5 = LWA8 + 3 dB

100% ErP ready 2018 according to ecodesign ventilation directive

| Typ / *Type* | Art.-Nr. | U [V] | f [Hz] | P [kW] | $I_N$ [A] | n [min⁻¹] | C [µF] | $t_R$ [°C] | Geräusch* *sound* [dB(A)] | Δ I [%] | $I_a/I_n$ | | | [kg] |
|---|---|---|---|---|---|---|---|---|---|---|---|---|---|---|
| **DVES 450-6 D.5HA** | A44-45002 | 3~400 | 50 | 0.26 | 0.60 | 910 | - | 60 | 63 / 60 | - | 3.3 | IP54 | 01.006 | 43.5 |

*) relativer Gesamtsummenpegel: Ansaugseite LWA5 / Ausblasseite LWA8 bei V=0,5 x $V_{max}$
**) relative total sound level: inlet side LWA5 / Outlet side LWA8 at V=0,5 x $V_{max}$*

## Geräusche / *Sound levels:*

| LWArel A-bewertet bei V=0,5*Vmax<br>LWArel A-weighted at V=0,5*Vmax | fM [Hz] | | | | | | |
|---|---|---|---|---|---|---|---|
| | 125 | 250 | 500 | 1K | 2K | 4K | 8K |
| LWA5 [dB(A)] Ansaugseite / *inlet side* | -8 | -5 | -3 | -2 | -5 | -12 | -20 |
| LWA8 [dB(A)] Ausblasseite / *outlet side* | -9 | -6 | -5 | -8 | -10 | -14 | -22 |

## Schaltbild / *Wiring diagram:*

01.006

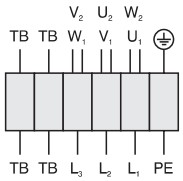


U1 braun / *brown*
V1 blau / *blue*
W1 schwarz / *black*
U2 rot / *red*
V2 grau / *grey*
W2 orange / *orange*
TB weiß / *white*
PE gelb-grün / *yellow-green*

## Maße / *Dimensions:* [mm]

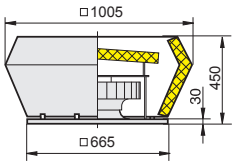


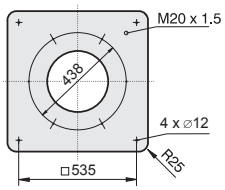


[4] Verschlußklappe selbsttätig - Verschlußklappe motorbetrieben siehe Seite 262
*[4] Automatic shutter - Motor-driven shutter please see page 262*

## Zubehör / *Accessories:*



| RTD 1,2 | MSD 1 | TD 1,0 | GS 2 | KR | SD | AP | FS | SDS | VS [4] | ASS | ASF | BG |
|---|---|---|---|---|---|---|---|---|---|---|---|---|
| Art.-Nr. H00-01201 | Art.-Nr. H80-38001 | Art.-Nr. H60-01000 | Art.-Nr. H80-00031 | Art.-Nr. A71-45000 | Art.-Nr. A40-45018 | Art.-Nr. A40-45030 | Art.-Nr. A80-45000 | Art.-Nr. A80-45050 | Art.-Nr. A60-35500 | Art.-Nr. I30-35502 | Art.-Nr. I00-35501 | Art.-Nr. P21-40002 |
| Seite/*Page* 292 | Seite/*Page* 278 | Seite/*Page* 300 | Seite/*Page* 304 | Seite/*Page* 262 | Seite/*Page* 263 | Seite/*Page* 265 | Seite/*Page* 263 | Seite/*Page* 263 | Seite/*Page* 261 | Seite/*Page* 261 | Seite/*Page* 261 | Seite/*Page* 264 |

# Dachventilator / *Roof Fan* „REVOLUTION“
# Baugröße / *Size:* 500



Typ / *Type*: **DVE**

Typ / *Type*: **DHE**

- vertikale und horizontale Ausführung
- rückwärtsgekrümmtes Laufrad aus Kunststoff „REVOLUTION“
- Gehäuse aus Aluminium
- Motorschutz durch Thermokontakte
- transformatorisch 100% stufenlos steuerbar

- *vertical and horizontal discharge*
- *backward curved impeller made of plastic „REVOLUTION“*
- *casing made of aluminium*
- *motor protection by thermal contacts*
- *speed is 100% infinitely variable by using auto transformers*

## Technische Daten / *Technical data:*

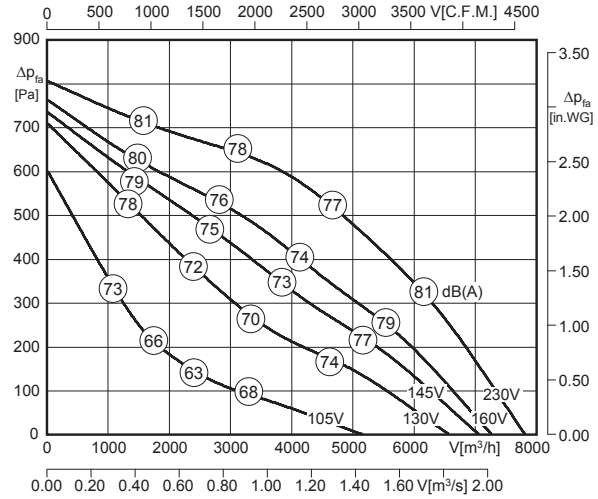


LWA8 ist in der Luftleistungskennlinie für den Typ DVE dargestellt. Für den Typ DHE sind generell 2 dB(A) zu addieren!

*LWA8 is displayed in air performance curve for type DVE. For type DHE please add 2 dB(A) in general!*

LWA5 = LWA8 - 4 dB

| Typ / *Type* | Art.-Nr. | U [V] | f [Hz] | P [kW] | $I_N$ [A] | n [min⁻¹] | C [µF] | $t_R$ [°C] | Geräusch* *sound* [dB(A)] | Δ I [%] | $I_a/I_n$ | | | [kg] |
|---|---|---|---|---|---|---|---|---|---|---|---|---|---|---|
| **DVE 500-4 E.6HF** | A42-50000 | 1~230 | 50 | 1.42 | 6.40 | 1395 | 30 | 40 | 73 / 77 | 39 | 3.4 | IP54 | 01.024 | 43.0 |
| **DHE 500-4 E.6HF** | A43-50000 | 1~230 | 50 | 1.42 | 6.40 | 1395 | 30 | 40 | 75 / 79 | 39 | 3.4 | IP54 | 01.024 | 41.0 |

*) relativer Gesamtsummenpegel: Ansaugseite LWA5 / Ausblasseite LWA8 bei V=0,5 x Vmax

*) relative total sound level: inlet side LWA5 / Outlet side LWA8 at V=0,5 x Vmax

## Geräusche / *Sound levels:*

| LWArel A-bewertet bei V=0,5*Vmax<br>LWArel A-weighted at V=0,5*Vmax | fM [Hz] | | | | | | |
|---|---|---|---|---|---|---|---|
| | 125 | 250 | 500 | 1K | 2K | 4K | 8K |
| LWA5 [dB(A)] Ansaugseite / *inlet side* | -15 | -10 | -10 | -11 | -12 | -17 | -23 |
| LWA8 [dB(A)] Ausblasseite / *outlet side* | -9 | -8 | -8 | -4 | -9 | -16 | -23 |

## Schaltbild / *Wiring diagram:*

01.024

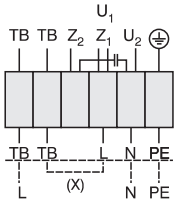


U1 braun / *brown*
U2 blau / *blue*
Z1 schwarz / *black*
Z2 orange / *orange*
TB weiß / *white*
PE gelb-grün / *yellow-green*

Rechtslauf
*clockwise*

## Maße / *Dimensions:* [mm]

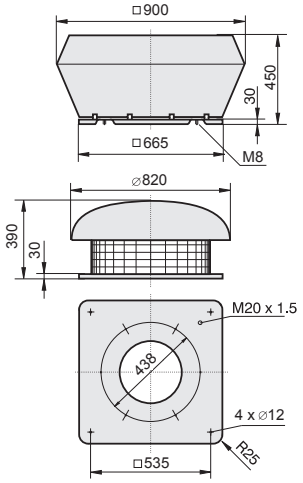


[4] Verschlußklappe selbsttätig - Verschlußklappe motorbetrieben siehe Seite 262

[4] *Automatic shutter - Motor-driven shutter please see page 262*

## Zubehör / *Accessories:*



| RTE 10 | MSE 1 | TE 10 | GS 1 | KR | SD | AP | FS | SDS | VS [4] | ASS | ASF | BG |
|---|---|---|---|---|---|---|---|---|---|---|---|---|
| Art.-Nr. H10-10001 | Art.-Nr. H80-22001 | Art.-Nr. H70-10000 | Art.-Nr. H80-00230 | Art.-Nr. A71-45000 | Art.-Nr. A40-45018 | Art.-Nr. A40-45030 | Art.-Nr. A80-45000 | Art.-Nr. A80-45050 | Art.-Nr. A60-35500 | Art.-Nr. I30-35502 | Art.-Nr. I00-35501 | Art.-Nr. P21-40002 |
| Seite/*Page* 284 | Seite/*Page* 278 | Seite/*Page* 300 | Seite/*Page* 304 | Seite/*Page* 262 | Seite/*Page* 263 | Seite/*Page* 265 | Seite/*Page* 263 | Seite/*Page* 263 | Seite/*Page* 261 | Seite/*Page* 261 | Seite/*Page* 261 | Seite/*Page* 264 |

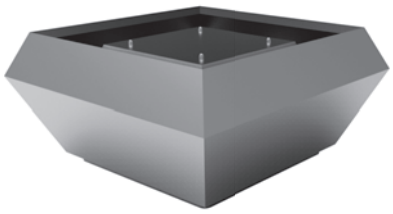

- schallgedämmte Ausführung
- rückwärtsgekrümmtes Laufrad aus Kunststoff „REVOLUTION“
- Gehäuse aus Aluminium
- Motorschutz durch Thermokontakte
- transformatorisch 100% stufenlos steuerbar

- *sound attenuated version*
- *backward curved impeller made of plastic „REVOLUTION“*
- *casing made of aluminium*
- *motor protection by thermal contacts*
- *speed is 100% infinitely variable by using auto transformers*

## Technische Daten / *Technical data:*

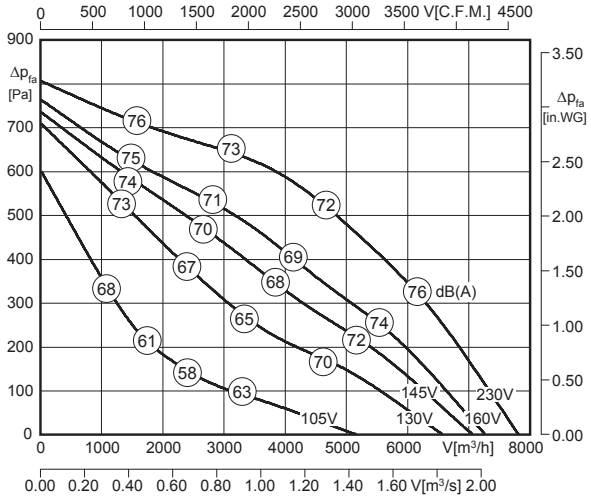


LWA8 ist in der Luftleistungskennlinie dargestellt
*LWA8 is displayed in air performance curve*

LWA5 = LWA8 + 1 dB

100% ErP ready 2018 according to ecodesign ventilation directive

| Typ / *Type* | Art.-Nr. | U [V] | f [Hz] | P [kW] | $I_N$ [A] | n [min⁻¹] | C [µF] | $t_R$ [°C] | Geräusch* *sound* [dB(A)] | Δ I [%] | $I_a/I_n$ | | | [kg] |
|---|---|---|---|---|---|---|---|---|---|---|---|---|---|---|
| **DVES 500-4 E.6HF** | A44-50000 | 1~230 | 50 | 1.42 | 6.40 | 1395 | 30 | 40 | 73 / 72 | 39 | 3.4 | IP54 | 01.024 | 54.0 |

*) relativer Gesamtsummenpegel: Ansaugseite LWA5 / Ausblasseite LWA8 bei V=0,5 x Vmax
**) relative total sound level: inlet side LWA5 / Outlet side LWA8 at V=0,5 x Vmax*

## Geräusche / *Sound levels:*

| LWArel A-bewertet bei V=0,5*Vmax<br>LWArel A-weighted at V=0,5*Vmax | fM [Hz] | | | | | | |
|---|---|---|---|---|---|---|---|
| | 125 | 250 | 500 | 1K | 2K | 4K | 8K |
| LWA5 [dB(A)] Ansaugseite / *inlet side* | -10 | -5 | -5 | -6 | -7 | -12 | -18 |
| LWA8 [dB(A)] Ausblasseite / *outlet side* | -8 | -6 | -5 | -7 | -13 | -18 | -22 |

## Maße / *Dimensions:* [mm]

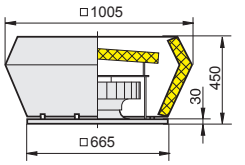


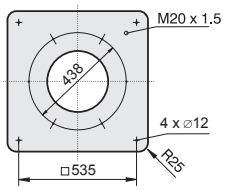


## Schaltbild / *Wiring diagram:*

01.024

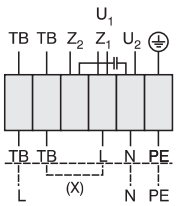


U1 braun / *brown*
U2 blau / *blue*
Z1 schwarz / *black*
Z2 orange / *orange*
TB weiß / *white*
PE gelb-grün / *yellow-green*

Rechtslauf
*clockwise*

[4] Verschlußklappe selbsttätig - Verschlußklappe motorbetrieben siehe Seite 262
*[4] Automatic shutter - Motor-driven shutter please see page 262*

## Zubehör / *Accessories:*



| RTE 10 | MSE 1 | TE 10 | GS 1 | KR | SD | AP | FS | SDS | VS [4] | ASS | ASF | BG |
|---|---|---|---|---|---|---|---|---|---|---|---|---|
| Art.-Nr. H10-01001 | Art.-Nr. H80-22001 | Art.-Nr. H70-10000 | Art.-Nr. H80-00230 | Art.-Nr. A71-45000 | Art.-Nr. A40-45018 | Art.-Nr. A40-45030 | Art.-Nr. A80-45000 | Art.-Nr. A80-45050 | Art.-Nr. A60-35500 | Art.-Nr. I30-35502 | Art.-Nr. I00-35501 | Art.-Nr. P21-40002 |
| Seite/*Page* 284 | Seite/*Page* 278 | Seite/*Page* 300 | Seite/*Page* 304 | Seite/*Page* 262 | Seite/*Page* 263 | Seite/*Page* 265 | Seite/*Page* 263 | Seite/*Page* 263 | Seite/*Page* 261 | Seite/*Page* 261 | Seite/*Page* 261 | Seite/*Page* 264 |

# Dachventilator / *Roof Fan* „REVOLUTION“
# Baugröße / *Size:* 500



Typ / *Type*: **DVE**

Typ / *Type*: **DHE**

- vertikale und horizontale Ausführung
- rückwärtsgekrümmtes Laufrad aus Kunststoff „REVOLUTION“
- Gehäuse aus Aluminium
- Motorschutz durch Thermokontakte
- transformatorisch 100% stufenlos steuerbar

- *vertical and horizontal discharge*
- *backward curved impeller made of plastic „REVOLUTION“*
- *casing made of aluminium*
- *motor protection by thermal contacts*
- *speed is 100% infinitely variable by using auto transformers*

## Technische Daten / *Technical data:*

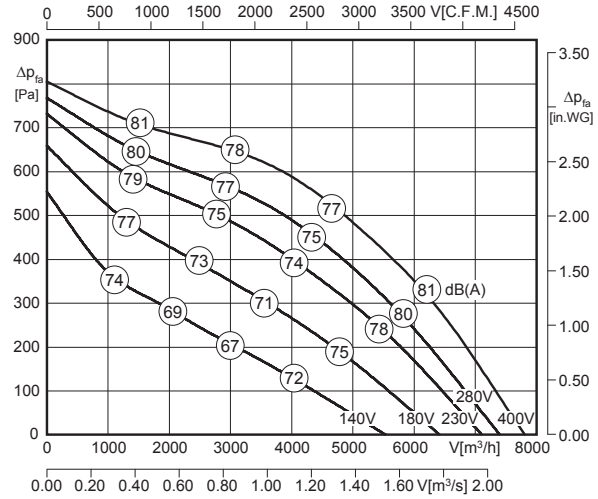


LWA8 ist in der Luftleistungskennlinie für den Typ DVE dargestellt. Für den Typ DHE sind generell 2 dB(A) zu addieren!

*LWA8 is displayed in air performance curve for type DVE. For type DHE please add 2 dB(A) in general!*

LWA5 = LWA8 - 4 dB

| Typ / *Type* | Art.-Nr. | U [V] | f [Hz] | P [kW] | $I_N$ [A] | n [min⁻¹] | C [µF] | $t_R$ [°C] | Geräusch* *sound* [dB(A)] | Δ I [%] | $I_a/I_n$ | | | [kg] |
|---|---|---|---|---|---|---|---|---|---|---|---|---|---|---|
| **DVE 500-4 D.6HF** | A42-50001 | 3~400 | 50 | 1.32 | 2.80 | 1400 | - | 70 | 73 / 77 | 13 | 5.3 | IP54 | 01.006 | 42.0 |
| **DHE 500-4 D.6HF** | A43-50001 | 3~400 | 50 | 1.32 | 2.80 | 1400 | - | 70 | 75 / 79 | 13 | 5.3 | IP54 | 01.006 | 40.0 |

*) relativer Gesamtsummenpegel: Ansaugseite LWA5 / Ausblasseite LWA8 bei V=0,5 x Vmax

*) relative total sound level: inlet side LWA5 / Outlet side LWA8 at V=0,5 x Vmax

## Geräusche / *Sound levels:*

| LWArel A-bewertet bei V=0,5*Vmax<br>LWArel A-weighted at V=0,5*Vmax | fM [Hz] | | | | | | |
|---|---|---|---|---|---|---|---|
| | 125 | 250 | 500 | 1K | 2K | 4K | 8K |
| LWA5 [dB(A)] Ansaugseite / *inlet side* | -15 | -10 | -10 | -11 | -12 | -17 | -23 |
| LWA8 [dB(A)] Ausblasseite / *outlet side* | -9 | -8 | -8 | -4 | -9 | -16 | -23 |

## Maße / *Dimensions:* [mm]

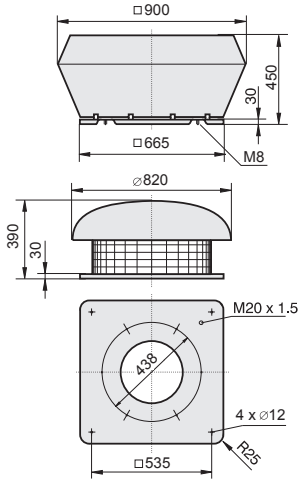


## Schaltbild / *Wiring diagram:*

01.006

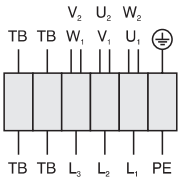


| | |
|---|---|
| $U_1$ | braun / *brown* |
| $V_1$ | blau / *blue* |
| $W_1$ | schwarz / *black* |
| $U_2$ | rot / *red* |
| $V_2$ | grau / *grey* |
| $W_2$ | orange / *orange* |
| TB | weiß / *white* |
| PE | gelb-grün / *yellow-green* |

[4] Verschlußklappe selbsttätig - Verschlußklappe motorbetrieben siehe Seite 262

[4] *Automatic shutter - Motor-driven shutter please see page 262*

## Zubehör / *Accessories:*



| RTD 3,8 | MSD 1 | TD 5,0 | GS 2 | KR | SD | AP | FS | SDS | VS [4] | ASS | ASF | BG |
|---|---|---|---|---|---|---|---|---|---|---|---|---|
| Art.-Nr. H00-03801 | Art.-Nr. H80-38001 | Art.-Nr. H60-05000 | Art.-Nr. H80-00031 | Art.-Nr. A71-45000 | Art.-Nr. A40-45018 | Art.-Nr. A40-45030 | Art.-Nr. A80-45000 | Art.-Nr. A80-45050 | Art.-Nr. A60-35500 | Art.-Nr. I30-35502 | Art.-Nr. I00-35501 | Art.-Nr. P21-40002 |
| Seite/*Page* 292 | Seite/*Page* 278 | Seite/*Page* 300 | Seite/*Page* 304 | Seite/*Page* 262 | Seite/*Page* 263 | Seite/*Page* 265 | Seite/*Page* 263 | Seite/*Page* 263 | Seite/*Page* 261 | Seite/*Page* 261 | Seite/*Page* 261 | Seite/*Page* 264 |

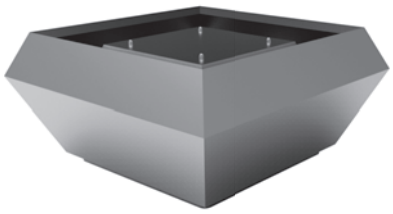

- schallgedämmte Ausführung
- rückwärtsgekrümmtes Laufrad aus Kunststoff „REVOLUTION“
- Gehäuse aus Aluminium
- Motorschutz durch Thermokontakte
- transformatorisch 100% stufenlos steuerbar

- *sound attenuated version*
- *backward curved impeller made of plastic „REVOLUTION“*
- *casing made of aluminium*
- *motor protection by thermal contacts*
- *speed is 100% infinitely variable by using auto transformers*

## Technische Daten / *Technical data:*

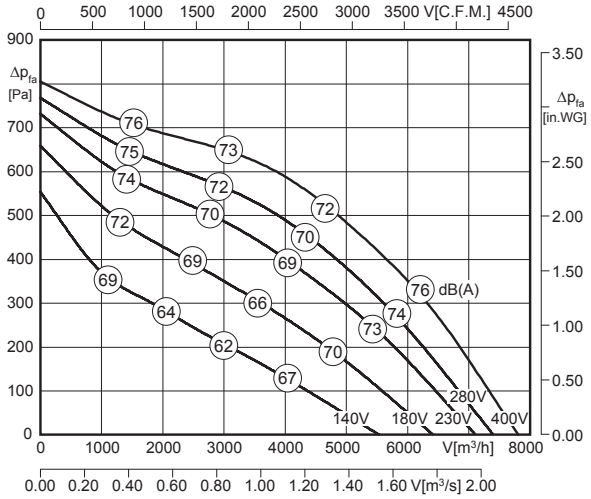


LWA8 ist in der Luftleistungskennlinie dargestellt
*LWA8 is displayed in air performance curve*

LWA5 = LWA8 + 1 dB

100% ErP ready 2018 according to ecodesign ventilation directive

| Typ / *Type* | Art.-Nr. | U [V] | f [Hz] | P [kW] | $I_N$ [A] | n [min⁻¹] | C [µF] | $t_R$ [°C] | Geräusch* *sound* [dB(A)] | Δ I [%] | $I_a/I_n$ | | | [kg] |
|---|---|---|---|---|---|---|---|---|---|---|---|---|---|---|
| **DVES 500-4 D.6HF** | A44-50001 | 3~400 | 50 | 1.32 | 2.80 | 1400 | - | 70 | 73 / 72 | 13 | 5.3 | IP54 | 01.006 | 53.0 |

*) relativer Gesamtsummenpegel: Ansaugseite LWA5 / Ausblasseite LWA8 bei V=0,5 x Vmax
**) relative total sound level: inlet side LWA5 / Outlet side LWA8 at V=0,5 x Vmax*

## Geräusche / *Sound levels:*

| LWArel A-bewertet bei V=0,5*Vmax<br>LWArel A-weighted at V=0,5*Vmax | fM [Hz] | | | | | | |
|---|---|---|---|---|---|---|---|
| | 125 | 250 | 500 | 1K | 2K | 4K | 8K |
| LWA5 [dB(A)] Ansaugseite / *inlet side* | -10 | -5 | -5 | -6 | -7 | -12 | -18 |
| LWA8 [dB(A)] Ausblasseite / *outlet side* | -8 | -6 | -5 | -7 | -13 | -18 | -22 |

## Schaltbild / *Wiring diagram:*

01.006

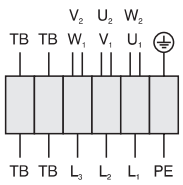


U1 braun / *brown*
V1 blau / *blue*
W1 schwarz / *black*
U2 rot / *red*
V2 grau / *grey*
W2 orange / *orange*
TB weiß / *white*
PE gelb-grün / *yellow-green*

## Maße / *Dimensions:* [mm]

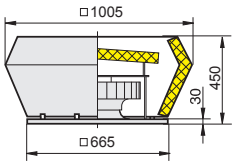


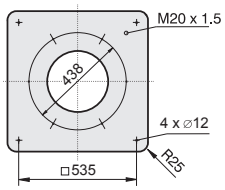


## Zubehör / *Accessories:*

[4] Verschlußklappe selbsttätig - Verschlußklappe motorbetrieben siehe Seite 262
*[4] Automatic shutter - Motor-driven shutter please see page 262*



| RTD 3,8 | MSD 1 | TD 5,0 | GS 2 | KR | SD | AP | FS | SDS | VS [4] | ASS | ASF | BG |
|---|---|---|---|---|---|---|---|---|---|---|---|---|
| Art.-Nr. H00-03801 | Art.-Nr. H80-38001 | Art.-Nr. H60-05000 | Art.-Nr. H80-00031 | Art.-Nr. A71-45000 | Art.-Nr. A40-45018 | Art.-Nr. A40-45030 | Art.-Nr. A80-45000 | Art.-Nr. A80-45050 | Art.-Nr. A60-35500 | Art.-Nr. I30-35502 | Art.-Nr. I00-35501 | Art.-Nr. P21-40002 |
| Seite/*Page* 292 | Seite/*Page* 278 | Seite/*Page* 300 | Seite/*Page* 304 | Seite/*Page* 262 | Seite/*Page* 263 | Seite/*Page* 265 | Seite/*Page* 263 | Seite/*Page* 263 | Seite/*Page* 261 | Seite/*Page* 261 | Seite/*Page* 261 | Seite/*Page* 264 |

# Dachventilator / *Roof Fan* „REVOLUTION“
# Baugröße / *Size:* 500



Typ / *Type*: **DVE**

Typ / *Type*: **DHE**

- vertikale und horizontale Ausführung
- rückwärtsgekrümmtes Laufrad aus Kunststoff „REVOLUTION“
- Gehäuse aus Aluminium
- Motorschutz durch Thermokontakte
- transformatorisch 100% stufenlos steuerbar

- *vertical and horizontal discharge*
- *backward curved impeller made of plastic „REVOLUTION“*
- *casing made of aluminium*
- *motor protection by thermal contacts*
- *speed is 100% infinitely variable by using auto transformers*

## Technische Daten / *Technical data:*

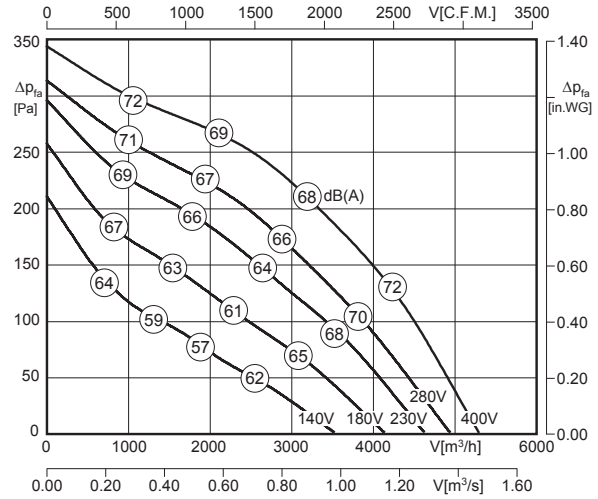


$L_{WA8}$ ist in der Luftleistungskennlinie für den Typ DVE dargestellt. Für den Typ DHE sind generell 2 dB(A) zu addieren!

*$L_{WA8}$ is displayed in air performance curve for type DVE. For type DHE please add 2 dB(A) in general!*

$L_{WA5} = L_{WA8} - 4$ dB

100% ErP ready 2018 according to ecodesign ventilation directive

| Typ / *Type* | Art.-Nr. | U [V] | f [Hz] | P [kW] | $I_N$ [A] | n [min⁻¹] | C [µF] | $t_R$ [°C] | Geräusch* *sound* [dB(A)] | Δ I [%] | $I_a/I_n$ | | | [kg] |
|---|---|---|---|---|---|---|---|---|---|---|---|---|---|---|
| **DVE 500-6 D.6DF** | A42-50002 | 3~400 | 50 | 0.41 | 1.05 | 905 | - | 65 | 64 / 68 | - | 1.1 | IP54 | 01.006 | 40.5 |
| **DHE 500-6 D.6DF** | A43-50002 | 3~400 | 50 | 0.41 | 1.05 | 905 | - | 65 | 66 / 70 | - | 1.1 | IP54 | 01.006 | 39.0 |

*) relativer Gesamtsummenpegel: Ansaugseite $L_{WA5}$ / Ausblasseite $L_{WA8}$ bei V=0,5 x $V_{max}$

*) relative total sound level: inlet side $L_{WA5}$ / Outlet side $L_{WA8}$ at V=0,5 x $V_{max}$

## Geräusche / *Sound levels:*

| $L_{WArel}$ A-bewertet bei V=0,5*Vmax<br>$L_{WArel}$ A-weighted at V=0,5*Vmax | fM [Hz] | | | | | | |
|---|---|---|---|---|---|---|---|
| | 125 | 250 | 500 | 1K | 2K | 4K | 8K |
| $L_{WA5}$ [dB(A)] Ansaugseite / *inlet side* | -15 | -10 | -10 | -11 | -12 | -17 | -23 |
| $L_{WA8}$ [dB(A)] Ausblasseite / *outlet side* | -9 | -8 | -8 | -4 | -9 | -16 | -23 |

## Schaltbild / *Wiring diagram:*

01.006

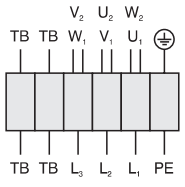


| | |
|---|---|
| $U_1$ | braun / *brown* |
| $V_1$ | blau / *blue* |
| $W_1$ | schwarz / *black* |
| $U_2$ | rot / *red* |
| $V_2$ | grau / *grey* |
| $W_2$ | orange / *orange* |
| TB | weiß / *white* |
| PE | gelb-grün / *yellow-green* |

## Maße / *Dimensions:* [mm]

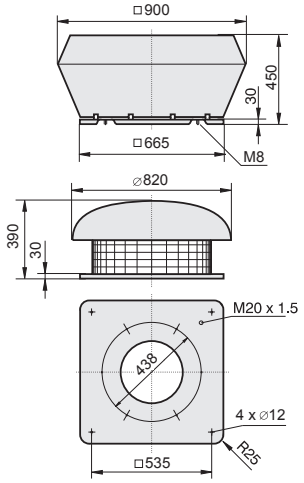


[4] Verschlußklappe selbsttätig - Verschlußklappe motorbetrieben siehe Seite 262

[4] *Automatic shutter - Motor-driven shutter please see page 262*

## Zubehör / *Accessories:*



| RTD 1,2 | MSD 1 | TD 3,0 | GS 2 | KR | SD | AP | FS | SDS | VS [4] | ASS | ASF | BG |
|---|---|---|---|---|---|---|---|---|---|---|---|---|
| Art.-Nr. H00-01201 | Art.-Nr. H80-38001 | Art.-Nr. H60-03000 | Art.-Nr. H80-00031 | Art.-Nr. A71-45000 | Art.-Nr. A40-45018 | Art.-Nr. A40-45030 | Art.-Nr. A80-45000 | Art.-Nr. A80-45050 | Art.-Nr. A60-35500 | Art.-Nr. I30-35502 | Art.-Nr. I00-35501 | Art.-Nr. P21-40002 |
| Seite/*Page* 292 | Seite/*Page* 278 | Seite/*Page* 300 | Seite/*Page* 304 | Seite/*Page* 262 | Seite/*Page* 263 | Seite/*Page* 265 | Seite/*Page* 263 | Seite/*Page* 263 | Seite/*Page* 261 | Seite/*Page* 261 | Seite/*Page* 261 | Seite/*Page* 264 |

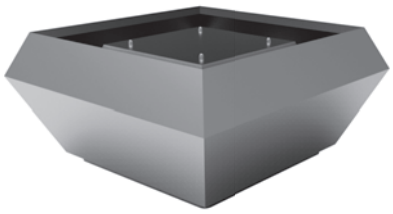

- schallgedämmte Ausführung
- rückwärtsgekrümmtes Laufrad aus Kunststoff „REVOLUTION“
- Gehäuse aus Aluminium
- Motorschutz durch Thermokontakte
- transformatorisch 100% stufenlos steuerbar

- *sound attenuated version*
- *backward curved impeller made of plastic „REVOLUTION“*
- *casing made of aluminium*
- *motor protection by thermal contacts*
- *speed is 100% infinitely variable by using auto transformers*

## Technische Daten / *Technical data:*

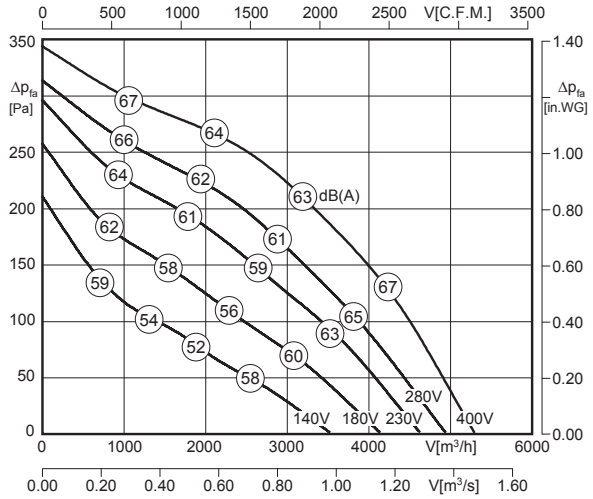


LWA8 ist in der Luftleistungskennlinie dargestellt
*LWA8 is displayed in air performance curve*

LWA5 = LWA8 + 1 dB

100% ErP ready 2018 according to ecodesign ventilation directive

| Typ / *Type* | Art.-Nr. | U [V] | f [Hz] | P [kW] | $I_N$ [A] | n [min⁻¹] | C [µF] | $t_R$ [°C] | Geräusch* *sound* [dB(A)] | Δ I [%] | $I_a/I_n$ | | | [kg] |
|---|---|---|---|---|---|---|---|---|---|---|---|---|---|---|
| **DVES 500-6 D.6DF** | A44-50002 | 3~400 | 50 | 0.41 | 1.05 | 905 | - | 65 | 64 / 63 | - | 1.1 | IP54 | 01.006 | 48.0 |

*) relativer Gesamtsummenpegel: Ansaugseite LWA5 / Ausblasseite LWA8 bei V=0,5 x $V_{max}$
**) relative total sound level: inlet side LWA5 / Outlet side LWA8 at V=0,5 x $V_{max}$*

## Geräusche / *Sound levels:*

| LWArel A-bewertet bei V=0,5*Vmax<br>LWArel A-weighted at V=0,5*Vmax | fM [Hz] | | | | | | |
|---|---|---|---|---|---|---|---|
| | 125 | 250 | 500 | 1K | 2K | 4K | 8K |
| LWA5 [dB(A)] Ansaugseite / *inlet side* | -10 | -5 | -5 | -6 | -7 | -12 | -18 |
| LWA8 [dB(A)] Ausblasseite / *outlet side* | -8 | -6 | -5 | -7 | -13 | -18 | -22 |

## Maße / *Dimensions:* [mm]

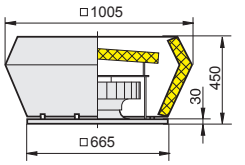


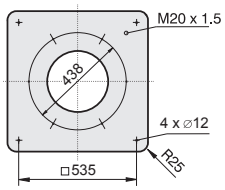


## Schaltbild / *Wiring diagram:*

01.006

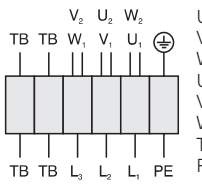


| | |
|---|---|
| $U_1$ | braun / *brown* |
| $V_1$ | blau / *blue* |
| $W_1$ | schwarz / *black* |
| $U_2$ | rot / *red* |
| $V_2$ | grau / *grey* |
| $W_2$ | orange / *orange* |
| TB | weiß / *white* |
| PE | gelb-grün / *yellow-green* |

[4] Verschlußklappe selbsttätig - Verschlußklappe motorbetrieben siehe Seite 262
*[4] Automatic shutter - Motor-driven shutter please see page 262*

## Zubehör / *Accessories:*



| RTD 1,2 | MSD 1 | TD 3,0 | GS 2 | KR | SD | AP | FS | SDS | VS [4] | ASS | ASF | BG |
|---|---|---|---|---|---|---|---|---|---|---|---|---|
| Art.-Nr. H00-01201 | Art.-Nr. H80-38001 | Art.-Nr. H60-03000 | Art.-Nr. H80-00031 | Art.-Nr. A71-45000 | Art.-Nr. A40-45018 | Art.-Nr. A40-45030 | Art.-Nr. A80-45000 | Art.-Nr. A80-45050 | Art.-Nr. A60-35500 | Art.-Nr. I30-35502 | Art.-Nr. I00-35501 | Art.-Nr. P21-40002 |
| Seite/*Page* 292 | Seite/*Page* 278 | Seite/*Page* 300 | Seite/*Page* 304 | Seite/*Page* 262 | Seite/*Page* 263 | Seite/*Page* 265 | Seite/*Page* 263 | Seite/*Page* 263 | Seite/*Page* 261 | Seite/*Page* 261 | Seite/*Page* 261 | Seite/*Page* 264 |

# Dachventilator / *Roof Fan* „REVOLUTION“
# Baugröße / *Size:* 560



Typ / *Type*: **DVE**

Typ / *Type*: **DHE**

- vertikale und horizontale Ausführung
- rückwärtsgekrümmtes Laufrad aus Kunststoff „REVOLUTION“
- Gehäuse aus Aluminium
- Motorschutz durch Thermokontakte
- transformatorisch 100% stufenlos steuerbar

- *vertical and horizontal discharge*
- *backward curved impeller made of plastic „REVOLUTION“*
- *casing made of aluminium*
- *motor protection by thermal contacts*
- *speed is 100% infinitely variable by using auto transformers*

## Technische Daten / *Technical data:*

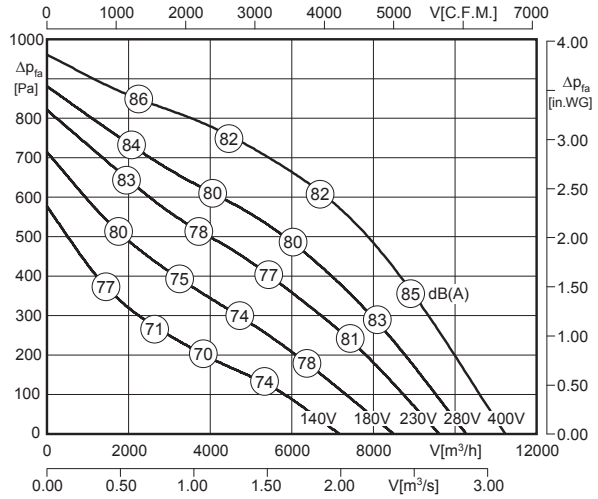


LWA8 ist in der Luftleistungskennlinie für den Typ DVE dargestellt. Für den Typ DHE sind generell 2 dB(A) zu addieren!

*LWA8 is displayed in air performance curve for type DVE. For type DHE please add 2 dB(A) in general!*

LWA5 = LWA8 - 5 dB

| Typ / *Type* | Art.-Nr. | U [V] | f [Hz] | P [kW] | $I_N$ [A] | n [min⁻¹] | C [µF] | $t_R$ [°C] | Geräusch* *sound* [dB(A)] | Δ I [%] | $I_a/I_n$ | | | [kg] |
|---|---|---|---|---|---|---|---|---|---|---|---|---|---|---|
| **DVE 560-4 D.6LA** | A42-56000 | 3~400 | 50 | 2.17 | 4.20 | 1345 | - | 50 | 77 / 82 | 2.5 | 4.0 | IP54 | 01.006 | 69.5 |
| **DHE 560-4 D.6LA** | A43-56000 | 3~400 | 50 | 2.17 | 4.20 | 1345 | - | 50 | 79 / 84 | 2.5 | 4.0 | IP54 | 01.006 | 57.0 |

*) relativer Gesamtsummenpegel: Ansaugseite LWA5 / Ausblasseite LWA8 bei V=0,5 x Vmax

*) relative total sound level: inlet side LWA5 / Outlet side LWA8 at V=0,5 x Vmax

## Geräusche / *Sound levels:*

| LWArel A-bewertet bei V=0,5*Vmax<br>LWArel A-weighted at V=0,5*Vmax | fM [Hz] | | | | | | |
|---|---|---|---|---|---|---|---|
| | 125 | 250 | 500 | 1K | 2K | 4K | 8K |
| LWA5 [dB(A)] Ansaugseite / *inlet side* | -14 | -10 | -12 | -12 | -15 | -19 | -23 |
| LWA8 [dB(A)] Ausblasseite / *outlet side* | -8 | -7 | -7 | -5 | -10 | -19 | -26 |

## Schaltbild / *Wiring diagram:*

01.006

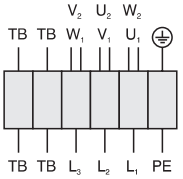


| | |
|---|---|
| $U_1$ | braun / *brown* |
| $V_1$ | blau / *blue* |
| $W_1$ | schwarz / *black* |
| $U_2$ | rot / *red* |
| $V_2$ | grau / *grey* |
| $W_2$ | orange / *orange* |
| TB | weiß / *white* |
| PE | gelb-grün / *yellow-green* |

## Maße / *Dimensions:* [mm]

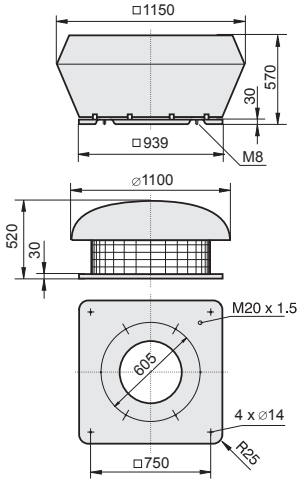


[4] Verschlußklappe selbsttätig - Verschlußklappe motorbetrieben siehe Seite 262

[4] *Automatic shutter - Motor-driven shutter please see page 262*

## Zubehör / *Accessories:*



| RTD 2,5 | MSD 1 | TD 3,0 | GS 2 | KR | SD | AP | FS | SDS | VS [4] | ASS | ASF | BG |
|---|---|---|---|---|---|---|---|---|---|---|---|---|
| Art.-Nr. H00-02501 | Art.-Nr. H80-38001 | Art.-Nr. H60-03000 | Art.-Nr. H80-00031 | Art.-Nr. A71-56000 | Art.-Nr. A40-56018 | Art.-Nr. A40-56030 | Art.-Nr. A80-56000 | Art.-Nr. A80-56050 | Art.-Nr. A60-56000 | Art.-Nr. I20-56000 | Art.-Nr. I10-56000 | Art.-Nr. P21-56003 |
| Seite/*Page* 292 | Seite/*Page* 278 | Seite/*Page* 300 | Seite/*Page* 304 | Seite/*Page* 262 | Seite/*Page* 263 | Seite/*Page* 265 | Seite/*Page* 263 | Seite/*Page* 263 | Seite/*Page* 261 | Seite/*Page* 261 | Seite/*Page* 261 | Seite/*Page* 264 |

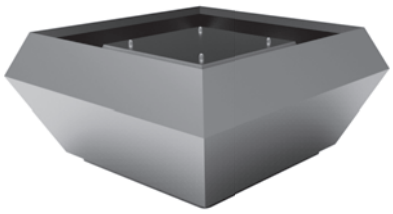

- schallgedämmte Ausführung
- rückwärtsgekrümmtes Laufrad aus Kunststoff „REVOLUTION“
- Gehäuse aus Aluminium
- Motorschutz durch Thermokontakte
- transformatorisch 100% stufenlos steuerbar

- *sound attenuated version*
- *backward curved impeller made of plastic „REVOLUTION“*
- *casing made of aluminium*
- *motor protection by thermal contacts*
- *speed is 100% infinitely variable by using auto transformers*

## Technische Daten / *Technical data:*

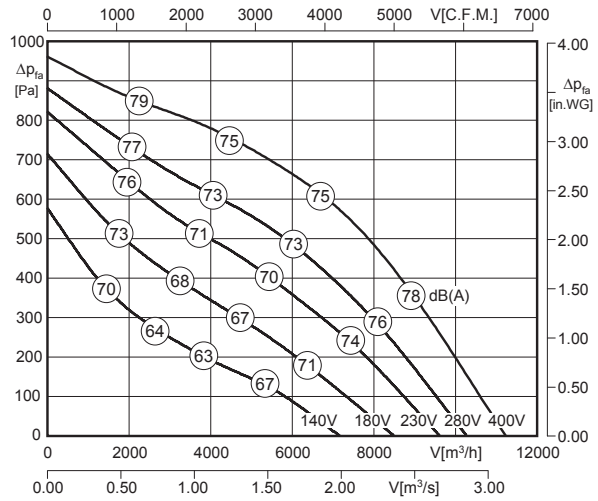


LWA8 ist in der Luftleistungskennlinie dargestellt
*LWA8 is displayed in air performance curve*

LWA5 = LWA8 + 2 dB

100% ErP ready 2018 according to ecodesign ventilation directive

| Typ / *Type* | Art.-Nr. | U [V] | f [Hz] | P [kW] | $I_N$ [A] | n [min⁻¹] | C [µF] | $t_R$ [°C] | Geräusch* *sound* [dB(A)] | Δ I [%] | $I_a/I_n$ | | | [kg] |
|---|---|---|---|---|---|---|---|---|---|---|---|---|---|---|
| **DVES 560-4 D.6LA** | A44-56000 | 3~400 | 50 | 2.17 | 4.20 | 1345 | - | 50 | 77 / 75 | 2.5 | 4.0 | IP54 | 01.006 | 77.0 |

*) relativer Gesamtsummenpegel: Ansaugseite LWA5 / Ausblasseite LWA8 bei V=0,5 x $V_{max}$
**) relative total sound level: inlet side LWA5 / Outlet side LWA8 at V=0,5 x $V_{max}$*

## Geräusche / *Sound levels:*

| LWArel A-bewertet bei V=0,5*Vmax<br>LWArel A-weighted at V=0,5*Vmax | fM [Hz] | | | | | | |
|---|---|---|---|---|---|---|---|
| | 125 | 250 | 500 | 1K | 2K | 4K | 8K |
| LWA5 [dB(A)] Ansaugseite / *inlet side* | -7 | -3 | -5 | -5 | -8 | -12 | -16 |
| LWA8 [dB(A)] Ausblasseite / *outlet side* | -7 | -5 | -7 | -8 | -11 | -14 | -24 |

## Maße / *Dimensions:* [mm]

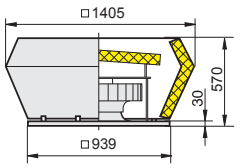


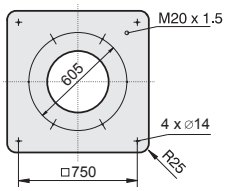


## Schaltbild / *Wiring diagram:*

01.006

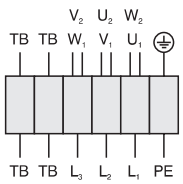


| | |
|---|---|
| $U_1$ | braun / *brown* |
| $V_1$ | blau / *blue* |
| $W_1$ | schwarz / *black* |
| $U_2$ | rot / *red* |
| $V_2$ | grau / *grey* |
| $W_2$ | orange / *orange* |
| TB | weiß / *white* |
| PE | gelb-grün / *yellow-green* |

[4] Verschlußklappe selbsttätig - Verschlußklappe motorbetrieben siehe Seite 262
*[4] Automatic shutter - Motor-driven shutter please see page 262*

## Zubehör / *Accessories:*



| RTD 2,5 | MSD 1 | TD 3,0 | GS 2 | KR | SD | AP | FS | SDS | VS [4] | ASS | ASF | BG |
|---|---|---|---|---|---|---|---|---|---|---|---|---|
| Art.-Nr. H00-02501 | Art.-Nr. H80-38001 | Art.-Nr. H60-03000 | Art.-Nr. H80-00031 | Art.-Nr. A71-56000 | Art.-Nr. A40-56018 | Art.-Nr. A40-56030 | Art.-Nr. A80-56000 | Art.-Nr. A80-56050 | Art.-Nr. A60-56000 | Art.-Nr. I20-56000 | Art.-Nr. I10-56000 | Art.-Nr. P21-56003 |
| Seite/*Page* 292 | Seite/*Page* 278 | Seite/*Page* 300 | Seite/*Page* 304 | Seite/*Page* 262 | Seite/*Page* 263 | Seite/*Page* 265 | Seite/*Page* 263 | Seite/*Page* 263 | Seite/*Page* 261 | Seite/*Page* 261 | Seite/*Page* 261 | Seite/*Page* 264 |

# Dachventilator / *Roof Fan* „REVOLUTION“
# Baugröße / *Size:* 560



Typ / *Type*: **DVE**

Typ / *Type*: **DHE**

- vertikale und horizontale Ausführung
- rückwärtsgekrümmtes Laufrad aus Kunststoff „REVOLUTION“
- Gehäuse aus Aluminium
- Motorschutz durch Thermokontakte
- transformatorisch 100% stufenlos steuerbar

- *vertical and horizontal discharge*
- *backward curved impeller made of plastic „REVOLUTION“*
- *casing made of aluminium*
- *motor protection by thermal contacts*
- *speed is 100% infinitely variable by using auto transformers*

## Technische Daten / *Technical data:*

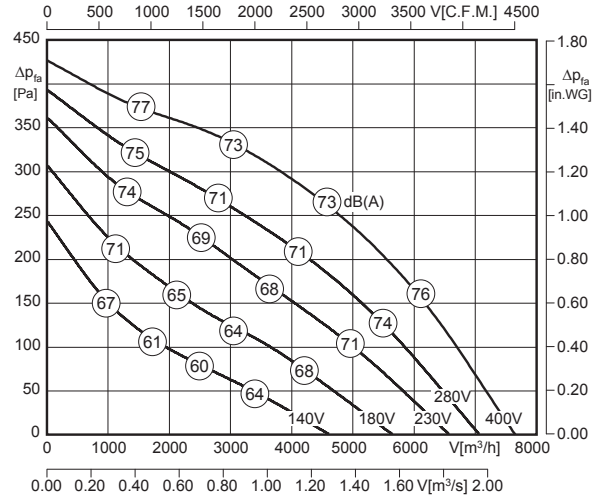


$L_{WA8}$ ist in der Luftleistungskennlinie für den Typ DVE dargestellt. Für den Typ DHE sind generell 2 dB(A) zu addieren!

*$L_{WA8}$ is displayed in air performance curve for type DVE. For type DHE please add 2 dB(A) in general!*

$L_{WA5} = L_{WA8} - 5$ dB

100% ErP ready 2018 according to ecodesign ventilation directive

| Typ / *Type* | Art.-Nr. | U [V] | f [Hz] | P [kW] | $I_N$ [A] | n [min⁻¹] | C [µF] | $t_R$ [°C] | Geräusch* *sound* [dB(A)] | Δ I [%] | $I_a/I_n$ | | | [kg] |
|---|---|---|---|---|---|---|---|---|---|---|---|---|---|---|
| **DVE 560-6 D.6FA** | A42-56001 | 3~400 | 50 | 0.68 | 1.55 | 885 | - | 50 | 68 / 73 | - | 3.3 | IP54 | 01.006 | 66.3 |
| **DHE 560-6 D.6FA** | A43-56001 | 3~400 | 50 | 0.68 | 1.55 | 885 | - | 50 | 70 / 75 | - | 3.3 | IP54 | 01.006 | 59.0 |

*) relativer Gesamtsummenpegel: Ansaugseite $L_{WA5}$ / Ausblasseite $L_{WA8}$ bei V=0,5 x $V_{max}$

*) relative total sound level: inlet side $L_{WA5}$ / Outlet side $L_{WA8}$ at V=0,5 x $V_{max}$

## Geräusche / *Sound levels:*

| $L_{WArel}$ A-bewertet bei V=0,5*Vmax<br>$L_{WArel}$ A-weighted at V=0,5*Vmax | fM [Hz] | | | | | | |
|---|---|---|---|---|---|---|---|
| | 125 | 250 | 500 | 1K | 2K | 4K | 8K |
| $L_{WA5}$ [dB(A)] Ansaugseite / *inlet side* | -14 | -10 | -12 | -12 | -15 | -19 | -23 |
| $L_{WA8}$ [dB(A)] Ausblasseite / *outlet side* | -8 | -7 | -7 | -5 | -10 | -19 | -26 |

## Maße / *Dimensions:* [mm]

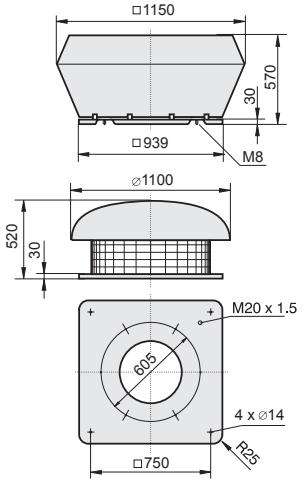


## Schaltbild / *Wiring diagram:*

01.006

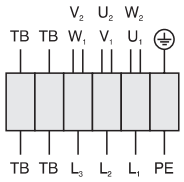


| | |
|---|---|
| $U_1$ | braun / *brown* |
| $V_1$ | blau / *blue* |
| $W_1$ | schwarz / *black* |
| $U_2$ | rot / *red* |
| $V_2$ | grau / *grey* |
| $W_2$ | orange / *orange* |
| TB | weiß / *white* |
| PE | gelb-grün / *yellow-green* |

[4] Verschlußklappe selbsttätig - Verschlußklappe motorbetrieben siehe Seite 262

[4] *Automatic shutter - Motor-driven shutter please see page 262*

## Zubehör / *Accessories:*



| RTD 2,5 | MSD 1 | TD 3,0 | GS 2 | KR | SD | AP | FS | SDS | VS [4] | ASS | ASF | BG |
|---|---|---|---|---|---|---|---|---|---|---|---|---|
| Art.-Nr. H00-02501 | Art.-Nr. H80-38001 | Art.-Nr. H60-03000 | Art.-Nr. H80-00031 | Art.-Nr. A71-56000 | Art.-Nr. A40-56018 | Art.-Nr. A40-56030 | Art.-Nr. A80-56000 | Art.-Nr. A80-56050 | Art.-Nr. A60-56000 | Art.-Nr. I20-56000 | Art.-Nr. I10-56000 | Art.-Nr. P21-56003 |
| Seite/*Page* 292 | Seite/*Page* 278 | Seite/*Page* 300 | Seite/*Page* 304 | Seite/*Page* 262 | Seite/*Page* 263 | Seite/*Page* 265 | Seite/*Page* 263 | Seite/*Page* 263 | Seite/*Page* 261 | Seite/*Page* 261 | Seite/*Page* 261 | Seite/*Page* 264 |

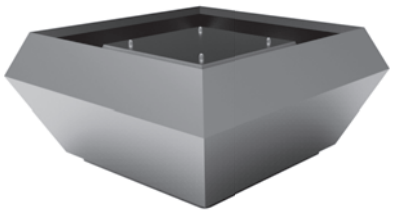

- schallgedämmte Ausführung
- rückwärtsgekrümmtes Laufrad aus Kunststoff „REVOLUTION“
- Gehäuse aus Aluminium
- Motorschutz durch Thermokontakte
- transformatorisch 100% stufenlos steuerbar

- *sound attenuated version*
- *backward curved impeller made of plastic „REVOLUTION“*
- *casing made of aluminium*
- *motor protection by thermal contacts*
- *speed is 100% infinitely variable by using auto transformers*

## Technische Daten / *Technical data:*

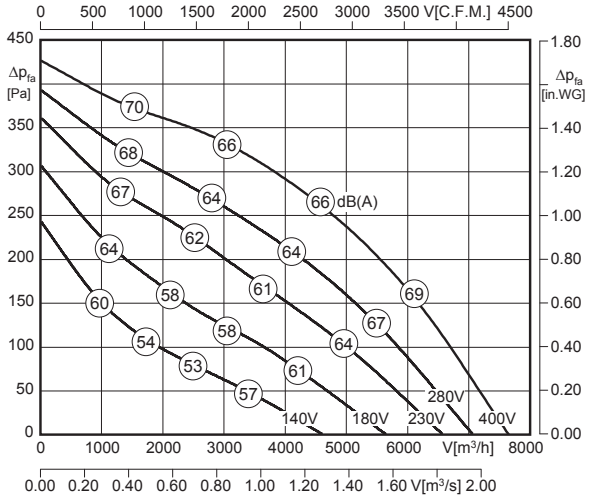


$L_{WA8}$ ist in der Luftleistungskennlinie dargestellt
*$L_{WA8}$ is displayed in air performance curve*

$L_{WA5} = L_{WA8} + 2$ dB

100% ErP ready 2018 according to ecodesign ventilation directive

| Typ / *Type* | Art.-Nr. | U [V] | f [Hz] | P [kW] | $I_N$ [A] | n [min⁻¹] | C [µF] | $t_R$ [°C] | Geräusch* *sound* [dB(A)] | Δ I [%] | $I_a/I_n$ | | | [kg] |
|---|---|---|---|---|---|---|---|---|---|---|---|---|---|---|
| **DVES 560-6 D.6FA** | A44-56001 | 3~400 | 50 | 0.68 | 1.55 | 885 | - | 50 | 68 / 66 | - | 3.3 | IP54 | 01.006 | 74 |

*) relativer Gesamtsummenpegel: Ansaugseite $L_{WA5}$ / Ausblasseite $L_{WA8}$ bei V=0,5 x $V_{max}$
**) relative total sound level: inlet side $L_{WA5}$ / Outlet side $L_{WA8}$ at V=0,5 x $V_{max}$*

## Geräusche / *Sound levels:*

| LWArel A-bewertet bei V=0,5*Vmax<br>LWArel A-weighted at V=0,5*Vmax | fM [Hz] | | | | | | |
|---|---|---|---|---|---|---|---|
| | 125 | 250 | 500 | 1K | 2K | 4K | 8K |
| $L_{WA5}$ [dB(A)] Ansaugseite / *inlet side* | -7 | -3 | -5 | -5 | -8 | -12 | -16 |
| $L_{WA8}$ [dB(A)] Ausblasseite / *outlet side* | -7 | -5 | -7 | -8 | -11 | -14 | -24 |

## Maße / *Dimensions:* [mm]

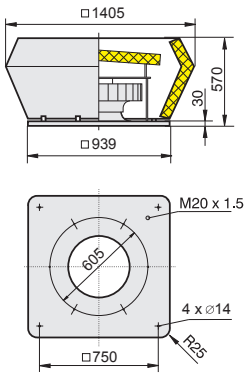


## Schaltbild / *Wiring diagram:*

01.006

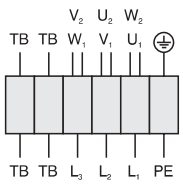


| | |
|---|---|
| $U_1$ | braun / *brown* |
| $V_1$ | blau / *blue* |
| $W_1$ | schwarz / *black* |
| $U_2$ | rot / *red* |
| $V_2$ | grau / *grey* |
| $W_2$ | orange / *orange* |
| TB | weiß / *white* |
| PE | gelb-grün / *yellow-green* |

[4] Verschlußklappe selbsttätig - Verschlußklappe motorbetrieben siehe Seite 262
*[4] Automatic shutter - Motor-driven shutter please see page 262*

## Zubehör / *Accessories:*



| RTD 2,5 | MSD 1 | TD 3,0 | GS 2 | KR | SD | AP | FS | SDS | VS [4] | ASS | ASF | BG |
|---|---|---|---|---|---|---|---|---|---|---|---|---|
| Art.-Nr. H00-02501 | Art.-Nr. H80-38001 | Art.-Nr. H60-03000 | Art.-Nr. H80-00031 | Art.-Nr. A71-56000 | Art.-Nr. A40-56018 | Art.-Nr. A40-56030 | Art.-Nr. A80-56000 | Art.-Nr. A80-56050 | Art.-Nr. A60-56000 | Art.-Nr. I20-56000 | Art.-Nr. I10-56000 | Art.-Nr. P21-56003 |
| Seite/*Page* 292 | Seite/*Page* 278 | Seite/*Page* 300 | Seite/*Page* 304 | Seite/*Page* 262 | Seite/*Page* 263 | Seite/*Page* 265 | Seite/*Page* 263 | Seite/*Page* 263 | Seite/*Page* 261 | Seite/*Page* 261 | Seite/*Page* 261 | Seite/*Page* 264 |

# Dachventilator / *Roof Fan*
# Baugröße / *Size:* 630



Typ / *Type*: **DVE**

Typ / *Type*: **DHE**

- vertikale und horizontale Ausführung
- rückwärtsgekrümmtes Laufrad aus Aluminium
- Gehäuse aus Aluminium
- Motorschutz durch Thermokontakte
- transformatorisch 100% stufenlos steuerbar

- *vertical and horizontal discharge*
- *backward curved impeller made of aluminium*
- *casing made of aluminium*
- *motor protection by thermal contacts*
- *speed is 100% infinitely variable by using auto transformers*

## Technische Daten / *Technical data:*

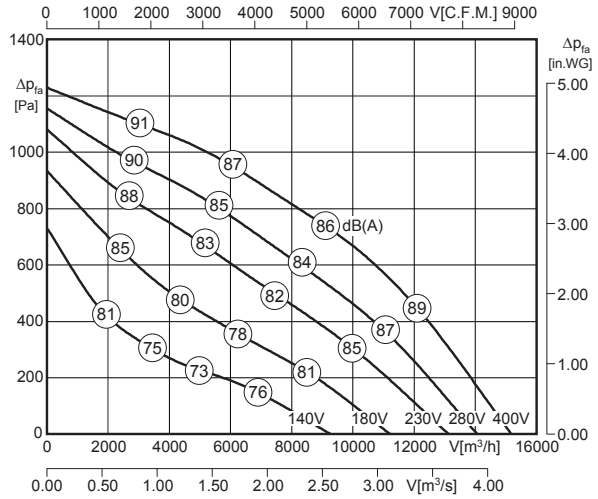


LWA8 ist in der Luftleistungskennlinie für den Typ DVE dargestellt. Für den Typ DHE sind generell 2 dB(A) zu addieren!

*LWA8 is displayed in air performance curve for type DVE. For type DHE please add 2 dB(A) in general!*

LWA5 = LWA8 - 5 dB

| Typ / *Type* | Art.-Nr. | U [V] | f [Hz] | P [kW] | $I_N$ [A] | n [min⁻¹] | C [µF] | $t_R$ [°C] | Geräusch* *sound* [dB(A)] | Δ I [%] | $I_a/I_n$ | ⚠ | ✱ | [kg] |
|---|---|---|---|---|---|---|---|---|---|---|---|---|---|---|
| **DVE 630-4 D.7KF** | A42-63000 | 3~400 | 50 | 3.61 | 6.40 | 1380 | - | 40 | 81 / 86 | 20 | 5.1 | IP54 | 01.006 | 82.5 |
| **DHE 630-4 D.7KF** | A43-63000 | 3~400 | 50 | 3.61 | 6.40 | 1380 | - | 40 | 83 / 88 | 20 | 5.1 | IP54 | 01.006 | 81.5 |

*) relativer Gesamtsummenpegel: Ansaugseite LWA5 / Ausblasseite LWA8 bei V=0,5 x Vmax

*) relative total sound level: inlet side LWA5 / Outlet side LWA8 at V=0,5 x Vmax

## Geräusche / *Sound levels:*

| LWArel A-bewertet bei V=0,5*Vmax<br>LWArel A-weighted at V=0,5*Vmax | fM [Hz] | | | | | | |
|---|---|---|---|---|---|---|---|
| | 125 | 250 | 500 | 1K | 2K | 4K | 8K |
| LWA5 [dB(A)] Ansaugseite / *inlet side* | -10 | -8 | -7 | -6 | -7 | -11 | -18 |
| LWA8 [dB(A)] Ausblasseite / *outlet side* | -11 | -9 | -7 | -5 | -7 | -12 | -20 |

## Schaltbild / *Wiring diagram:*

01.006

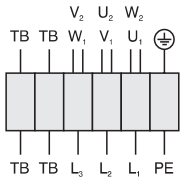


| | |
|---|---|
| $U_1$ | braun / *brown* |
| $V_1$ | blau / *blue* |
| $W_1$ | schwarz / *black* |
| $U_2$ | rot / *red* |
| $V_2$ | grau / *grey* |
| $W_2$ | orange / *orange* |
| TB | weiß / *white* |
| PE | gelb-grün / *yellow-green* |

## Maße / *Dimensions:* [mm]

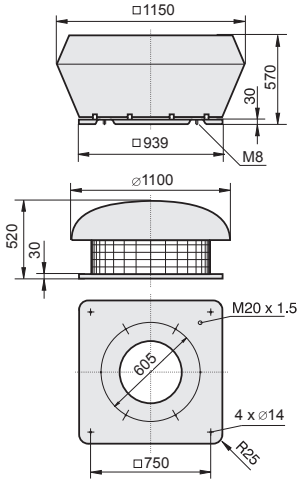


[3] 4 kW

[4] Verschlußklappe selbsttätig - Verschlußklappe motorbetrieben siehe Seite 262

[4] *Automatic shutter - Motor-driven shutter please see page 262*

## Zubehör / *Accessories:*



| RTD 10 | MSD 1 [3] | TD 10 | GS 2 | KR | SD | AP | FS | SDS | VS [4] | ASS | ASF | BG |
|---|---|---|---|---|---|---|---|---|---|---|---|---|
| Art.-Nr. H00-10000 | Art.-Nr. H80-38030 | Art.-Nr. H60-10001 | Art.-Nr. H80-00031 | Art.-Nr. A71-56000 | Art.-Nr. A40-56018 | Art.-Nr. A40-56030 | Art.-Nr. A80-56000 | Art.-Nr. A80-56050 | Art.-Nr. A60-56000 | Art.-Nr. I20-56000 | Art.-Nr. I10-56000 | Art.-Nr. P21-56003 |
| Seite/*Page* 292 | Seite/*Page* 278 | Seite/*Page* 300 | Seite/*Page* 304 | Seite/*Page* 262 | Seite/*Page* 263 | Seite/*Page* 265 | Seite/*Page* 263 | Seite/*Page* 263 | Seite/*Page* 261 | Seite/*Page* 261 | Seite/*Page* 261 | Seite/*Page* 264 |

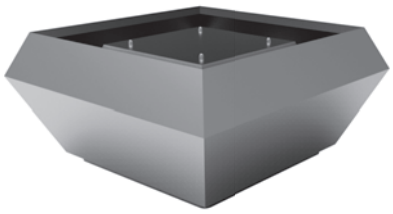

- schallgedämmte Ausführung
- rückwärtsgekrümmtes Laufrad aus Aluminium
- Gehäuse aus Aluminium
- Motorschutz durch Thermokontakte
- transformatorisch 100% stufenlos steuerbar

- *sound attenuated version*
- *backward curved impeller made of aluminium*
- *casing made of aluminium*
- *motor protection by thermal contacts*
- *speed is 100% infinitely variable by using auto transformers*

### Technische Daten / *Technical data:*

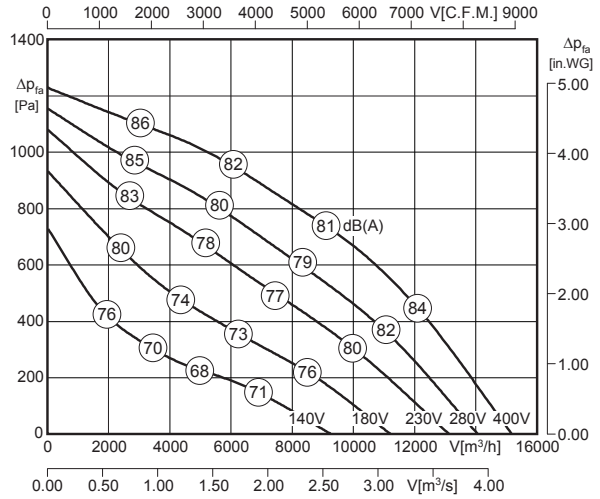


LWA8 ist in der Luftleistungskennlinie dargestellt
*LWA8 is displayed in air performance curve*

LWA5 = LWA8

100% ErP ready 2018 according to ecodesign ventilation directive

| Typ / *Type* | Art.-Nr. | U [V] | f [Hz] | P [kW] | $I_N$ [A] | n [min⁻¹] | C [µF] | $t_R$ [°C] | Geräusch* *sound* [dB(A)] | Δ I [%] | $I_a/I_n$ | | | [kg] |
|---|---|---|---|---|---|---|---|---|---|---|---|---|---|---|
| **DVES 630-4 D.7KF** | A44-63000 | 3~400 | 50 | 3.61 | 6.40 | 1380 | - | 40 | 81 / 81 | 20 | 5.1 | IP54 | 01.006 | 94.0 |

*) relativer Gesamtsummenpegel: Ansaugseite LWA5 / Ausblasseite LWA8 bei V=0,5 x $V_{max}$
**) relative total sound level: inlet side LWA5 / Outlet side LWA8 at V=0,5 x $V_{max}$*

### Geräusche / *Sound levels:*

| LWArel A-bewertet bei V=0,5*Vmax<br>LWArel A-weighted at V=0,5*Vmax | fM [Hz] | | | | | | |
|---|---|---|---|---|---|---|---|
| | 125 | 250 | 500 | 1K | 2K | 4K | 8K |
| LWA5 [dB(A)] Ansaugseite / *inlet side* | -10 | -8 | -7 | -6 | -7 | -11 | -18 |
| LWA8 [dB(A)] Ausblasseite / *outlet side* | -6 | -5 | -8 | -8 | -11 | -15 | -22 |

### Schaltbild / *Wiring diagram:*

01.006

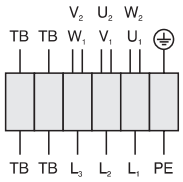


| | |
|---|---|
| $U_1$ | braun / *brown* |
| $V_1$ | blau / *blue* |
| $W_1$ | schwarz / *black* |
| $U_2$ | rot / *red* |
| $V_2$ | grau / *grey* |
| $W_2$ | orange / *orange* |
| TB | weiß / *white* |
| PE | gelb-grün / *yellow-green* |

### Maße / *Dimensions:* [mm]

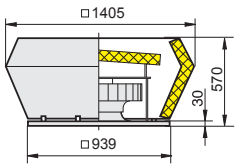


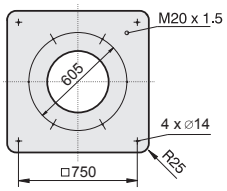


[3] 4 kW
[4] Verschlußklappe selbsttätig - Verschlußklappe motorbetrieben siehe Seite 262
*[4] Automatic shutter - Motor-driven shutter please see page 262*

### Zubehör / *Accessories:*



| RTD 10 | MSD 1 [3] | TD 10 | GS 2 | KR | SD | AP | FS | SDS | VS [4] | ASS | ASF | BG |
|---|---|---|---|---|---|---|---|---|---|---|---|---|
| Art.-Nr. H00-10000 | Art.-Nr. H80-38030 | Art.-Nr. H60-10001 | Art.-Nr. H80-00031 | Art.-Nr. A71-56000 | Art.-Nr. A40-56018 | Art.-Nr. A40-56030 | Art.-Nr. A80-56000 | Art.-Nr. A80-56050 | Art.-Nr. A60-56000 | Art.-Nr. I20-56000 | Art.-Nr. I10-56000 | Art.-Nr. P21-56003 |
| Seite/*Page* 292 | Seite/*Page* 278 | Seite/*Page* 300 | Seite/*Page* 304 | Seite/*Page* 262 | Seite/*Page* 263 | Seite/*Page* 265 | Seite/*Page* 263 | Seite/*Page* 263 | Seite/*Page* 261 | Seite/*Page* 261 | Seite/*Page* 261 | Seite/*Page* 264 |

# Dachventilator / *Roof Fan*
# Baugröße / *Size:* 630



Typ / *Type*: **DVE**

Typ / *Type*: **DHE**

- vertikale und horizontale Ausführung
- rückwärtsgekrümmtes Laufrad aus Aluminium
- Gehäuse aus Aluminium
- Motorschutz durch Thermokontakte
- transformatorisch 100% stufenlos steuerbar

- *vertical and horizontal discharge*
- *backward curved impeller made of aluminium*
- *casing made of aluminium*
- *motor protection by thermal contacts*
- *speed is 100% infinitely variable by using auto transformers*

## Technische Daten / *Technical data:*

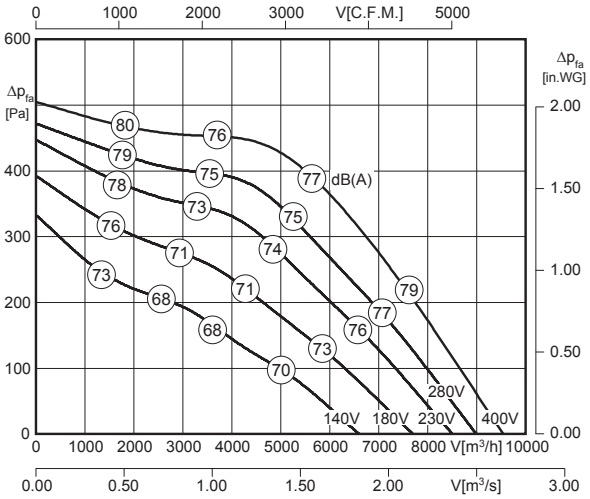


LWA8 ist in der Luftleistungskennlinie für den Typ DVE dargestellt. Für den Typ DHE sind generell 2 dB(A) zu addieren!

*LWA8 is displayed in air performance curve for type DVE. For type DHE please add 2 dB(A) in general!*

LWA5 = LWA8 - 4 dB

| Typ / *Type* | Art.-Nr. | U [V] | f [Hz] | P [kW] | $I_N$ [A] | n [min⁻¹] | C [µF] | $t_R$ [°C] | Geräusch* *sound* [dB(A)] | Δ I [%] | $I_a/I_n$ | | | [kg] |
|---|---|---|---|---|---|---|---|---|---|---|---|---|---|---|
| **DVE 630-6 D.6LA** | A42-63001 | 3~400 | 50 | 1.18 | 3.15 | 920 | - | 65 | 73 / 77 | - | 4.4 | IP54 | 01.006 | 74.5 |
| **DHE 630-6 D.6LA** | A43-63001 | 3~400 | 50 | 1.18 | 3.15 | 920 | - | 65 | 75 / 79 | - | 4.4 | IP54 | 01.006 | 74.0 |

*) relativer Gesamtsummenpegel: Ansaugseite LWA5 / Ausblasseite LWA8 bei V=0,5 x $V_{max}$

*) relative total sound level: inlet side LWA5 / Outlet side LWA8 at V=0,5 x $V_{max}$

## Geräusche / *Sound levels:*

| LWArel A-bewertet bei V=0,5*Vmax<br>LWArel A-weighted at V=0,5*Vmax | fM [Hz] | | | | | | |
|---|---|---|---|---|---|---|---|
| | 125 | 250 | 500 | 1K | 2K | 4K | 8K |
| LWA5 [dB(A)] Ansaugseite / *inlet side* | -11 | -4 | -7 | -8 | -10 | -14 | -18 |
| LWA8 [dB(A)] Ausblasseite / *outlet side* | -13 | -6 | -4 | -7 | -12 | -16 | -24 |

## Schaltbild / *Wiring diagram:*

01.006

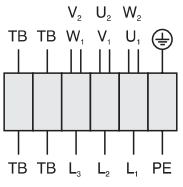


| | |
|---|---|
| $U_1$ | braun / *brown* |
| $V_1$ | blau / *blue* |
| $W_1$ | schwarz / *black* |
| $U_2$ | rot / *red* |
| $V_2$ | grau / *grey* |
| $W_2$ | orange / *orange* |
| TB | weiß / *white* |
| PE | gelb-grün / *yellow-green* |

## Maße / *Dimensions:* [mm]

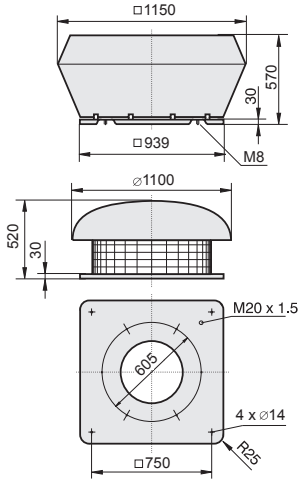


[4] Verschlußklappe selbsttätig - Verschlußklappe motorbetrieben siehe Seite 262

[4] *Automatic shutter - Motor-driven shutter please see page 262*

## Zubehör / *Accessories:*



| RTD 3,8 | MSD 1 | TD 5,0 | GS 2 | KR | SD | AP | FS | SDS | VS [4] | ASS | ASF | BG |
|---|---|---|---|---|---|---|---|---|---|---|---|---|
| Art.-Nr. H00-03801 | Art.-Nr. H80-38001 | Art.-Nr. H60-05000 | Art.-Nr. H80-00031 | Art.-Nr. A71-56000 | Art.-Nr. A40-56018 | Art.-Nr. A40-56030 | Art.-Nr. A80-56000 | Art.-Nr. A80-56050 | Art.-Nr. A60-56000 | Art.-Nr. I20-56000 | Art.-Nr. I10-56000 | Art.-Nr. P21-56003 |
| Seite/*Page* 292 | Seite/*Page* 278 | Seite/*Page* 300 | Seite/*Page* 304 | Seite/*Page* 262 | Seite/*Page* 263 | Seite/*Page* 265 | Seite/*Page* 263 | Seite/*Page* 263 | Seite/*Page* 261 | Seite/*Page* 261 | Seite/*Page* 261 | Seite/*Page* 264 |

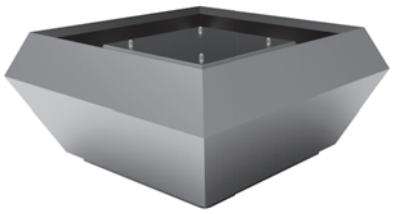

- schallgedämmte Ausführung
- rückwärtsgekrümmtes Laufrad aus Aluminium
- Gehäuse aus Aluminium
- Motorschutz durch Thermokontakte
- transformatorisch 100% stufenlos steuerbar

- *sound attenuated version*
- *backward curved impeller made of aluminium*
- *casing made of aluminium*
- *motor protection by thermal contacts*
- *speed is 100% infinitely variable by using auto transformers*

### Technische Daten / *Technical data:*

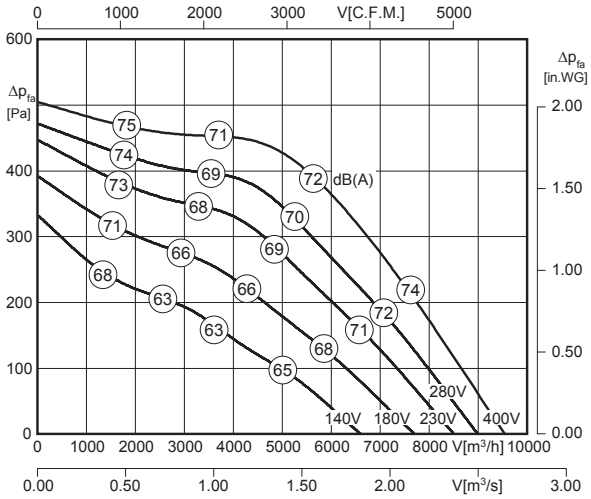


LWA8 ist in der Luftleistungskennlinie dargestellt
*LWA8 is displayed in air performance curve*

LWA5 = LWA8

100% ErP ready 2018 according to ecodesign ventilation directive

| Typ / *Type* | Art.-Nr. | U [V] | f [Hz] | P [kW] | $I_N$ [A] | n [min⁻¹] | C [µF] | $t_R$ [°C] | Geräusch* *sound* [dB(A)] | Δ I [%] | $I_a/I_n$ | | | [kg] |
|---|---|---|---|---|---|---|---|---|---|---|---|---|---|---|
| **DVES 630-6 D.6LA** | A44-63001 | 3~400 | 50 | 1.18 | 3.15 | 920 | - | 65 | 72 / 72 | - | 4.4 | IP54 | 01.006 | 83.0 |

*) relativer Gesamtsummenpegel: Ansaugseite LWA5 / Ausblasseite LWA8 bei V=0,5 x $V_{max}$
**) relative total sound level: inlet side LWA5 / Outlet side LWA8 at V=0,5 x $V_{max}$*

### Geräusche / *Sound levels:*

| LWArel A-bewertet bei V=0,5*Vmax<br>LWArel A-weighted at V=0,5*Vmax | fM [Hz] | | | | | | |
|---|---|---|---|---|---|---|---|
| | 125 | 250 | 500 | 1K | 2K | 4K | 8K |
| LWA5 [dB(A)] Ansaugseite / *inlet side* | -10 | -3 | -6 | -7 | -9 | -13 | -17 |
| LWA8 [dB(A)] Ausblasseite / *outlet side* | -6 | -5 | -8 | -8 | -11 | -15 | -22 |

### Maße / *Dimensions:* [mm]

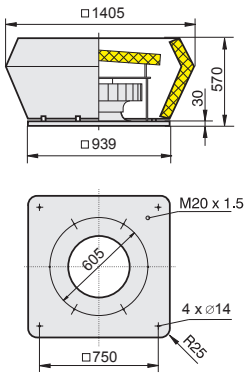


### Schaltbild / *Wiring diagram:*

01.006

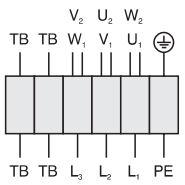


| | |
|---|---|
| $U_1$ | braun / *brown* |
| $V_1$ | blau / *blue* |
| $W_1$ | schwarz / *black* |
| $U_2$ | rot / *red* |
| $V_2$ | grau / *grey* |
| $W_2$ | orange / *orange* |
| TB | weiß / *white* |
| PE | gelb-grün / *yellow-green* |

[4] Verschlußklappe selbsttätig - Verschlußklappe motorbetrieben siehe Seite 262
*[4] Automatic shutter - Motor-driven shutter please see page 262*

### Zubehör / *Accessories:*



| RTD 3,8 | MSD 1 | TD 5,0 | GS 2 | KR | SD | AP | FS | SDS | VS [4] | ASS | ASF | BG |
|---|---|---|---|---|---|---|---|---|---|---|---|---|
| Art.-Nr. H00-03801 | Art.-Nr. H80-38001 | Art.-Nr. H60-05000 | Art.-Nr. H80-00031 | Art.-Nr. A71-56000 | Art.-Nr. A40-56018 | Art.-Nr. A40-56030 | Art.-Nr. A80-56000 | Art.-Nr. A80-56050 | Art.-Nr. A60-56000 | Art.-Nr. I20-56000 | Art.-Nr. I10-56000 | Art.-Nr. P21-56003 |
| Seite/*Page* 292 | Seite/*Page* 278 | Seite/*Page* 300 | Seite/*Page* 304 | Seite/*Page* 262 | Seite/*Page* 263 | Seite/*Page* 265 | Seite/*Page* 263 | Seite/*Page* 263 | Seite/*Page* 261 | Seite/*Page* 261 | Seite/*Page* 261 | Seite/*Page* 264 |

# Dachventilator / *Roof Fan*
# Baugröße / *Size:* 710



- vertikale Ausführung
- rückwärtsgekrümmtes Laufrad aus Aluminium
- Gehäuse aus Aluminium
- Motorschutz durch Thermokontakte
- transformatorisch 100% stufenlos steuerbar

- *vertical discharge*
- *backward curved impeller made of aluminium*
- *casing made of aluminium*
- *motor protection by thermal contacts*
- *speed is 100% infinitely variable by using auto transformers*

## Technische Daten / *Technical data:*

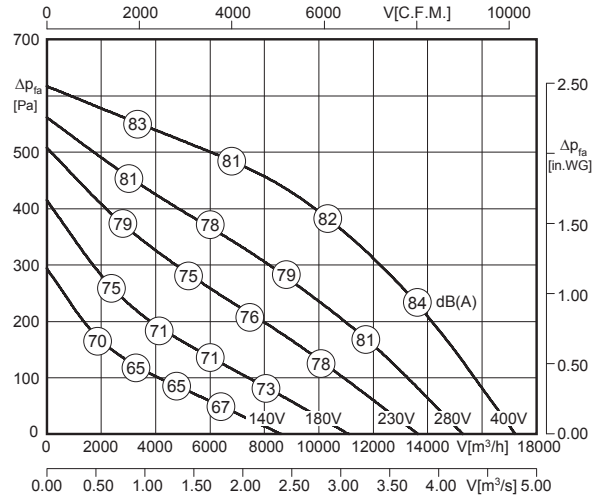


LWA8 ist in der Luftleistungskennlinie dargestellt
*LWA8 is displayed in air performance curve*

LWA5 = LWA8 - 3 dB

| Typ / *Type* | Art.-Nr. | U [V] | f [Hz] | P [kW] | $I_N$ [A] | n [min⁻¹] | C [µF] | $t_R$ [°C] | Geräusch* *sound* [dB(A)] | Δ I [%] | $I_a/I_n$ | ⚠ | ✱ | 🔋 [kg] |
|---|---|---|---|---|---|---|---|---|---|---|---|---|---|---|
| **DVE 710-6 D.7KF** | A42-71000 | 3~400 | 50 | 2.50 | 4.80 | 890 | - | 45 | 79 / 82 | 10 | 3.6 | IP54 | 01.006 | 108.0 |

*) relativer Gesamtsummenpegel: Ansaugseite LWA5 / Ausblasseite LWA8 bei V=0,5 x Vmax
*) relative total sound level: inlet side LWA5 / Outlet side LWA8 at V=0,5 x Vmax

## Geräusche / *Sound levels:*

| LWArel A-bewertet bei V=0,5*Vmax<br>LWArel A-weighted at V=0,5*Vmax | fM [Hz] | | | | | | |
|---|---|---|---|---|---|---|---|
| | 125 | 250 | 500 | 1K | 2K | 4K | 8K |
| LWA5 [dB(A)] Ansaugseite / *inlet side* | -18 | -13 | -12 | -7 | -9 | -14 | -22 |
| LWA8 [dB(A)] Ausblasseite / *outlet side* | -19 | -12 | -8 | -8 | -11 | -16 | -24 |

## Schaltbild / *Wiring diagram:*

01.006

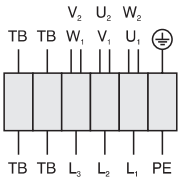


| | |
|---|---|
| $U_1$ | braun / *brown* |
| $V_1$ | blau / *blue* |
| $W_1$ | schwarz / *black* |
| $U_2$ | rot / *red* |
| $V_2$ | grau / *grey* |
| $W_2$ | orange / *orange* |
| TB | weiß / *white* |
| PE | gelb-grün / *yellow-green* |

## Maße / *Dimensions:* [mm]

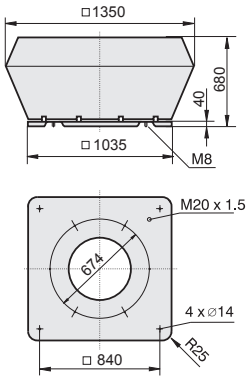


[4] Verschlußklappe selbsttätig - Verschlußklappe motorbetrieben siehe Seite 262
*[4] Automatic shutter - Motor-driven shutter please see page 262*

## Zubehör / *Accessories:*



| RTD 7,0 | MSD 1 | TD 7,0 | GS 2 | SD | AP | FS | SDS | VS [4] | ASS | ASF | BG |
|---|---|---|---|---|---|---|---|---|---|---|---|
| Art.-Nr. H00-07003 | Art.-Nr. H80-38001 | Art.-Nr. H60-07001 | Art.-Nr. H80-00031 | Art.-Nr. A40-71018 | Art.-Nr. A40-71030 | Art.-Nr. A80-71000 | Art.-Nr. A80-71050 | Art.-Nr. A60-71000 | Art.-Nr. I30-71000 | Art.-Nr. I00-71000 | Art.-Nr. P21-63003 |
| Seite/*Page* 292 | Seite/*Page* 278 | Seite/*Page* 300 | Seite/*Page* 304 | Seite/*Page* 263 | Seite/*Page* 265 | Seite/*Page* 263 | Seite/*Page* 263 | Seite/*Page* 261 | Seite/*Page* 261 | Seite/*Page* 261 | Seite/*Page* 264 |

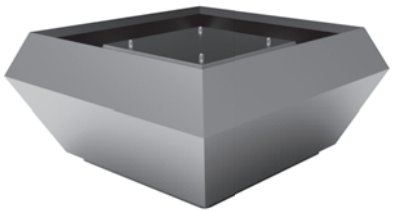

- schallgedämmte Ausführung
- rückwärtsgekrümmtes Laufrad aus Aluminium
- Gehäuse aus Aluminium
- Motorschutz durch Thermokontakte
- transformatorisch 100% stufenlos steuerbar

- *sound attenuated version*
- *backward curved impeller made of aluminium*
- *casing made of aluminium*
- *motor protection by thermal contacts*
- *speed is 100% infinitely variable by using auto transformers*

### Technische Daten / *Technical data:*

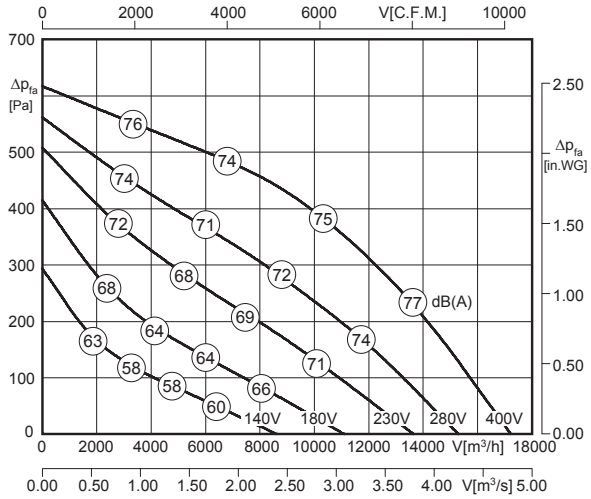


$L_{WA8}$ ist in der Luftleistungskennlinie dargestellt
*$L_{WA8}$ is displayed in air performance curve*

$L_{WA5} = L_{WA8} + 4$ dB

100% ErP ready 2016 according to ecodesign ventilation directive

| Typ / *Type* | Art.-Nr. | U [V] | f [Hz] | P [kW] | $I_N$ [A] | n [min⁻¹] | C [µF] | $t_R$ [°C] | Geräusch* *sound* [dB(A)] | Δ I [%] | $I_a/I_n$ | | | [kg] |
|---|---|---|---|---|---|---|---|---|---|---|---|---|---|---|
| DVES 710-6 D.7KF | A44-71000 | 3~400 | 50 | 2.50 | 4.80 | 890 | - | 45 | 79 / 75 | 10 | 3.6 | IP54 | 01.006 | 130.0 |

*) relativer Gesamtsummenpegel: Ansaugseite $L_{WA5}$ / Ausblasseite $L_{WA8}$ bei V=0,5 x $V_{max}$
**) relative total sound level: inlet side $L_{WA5}$ / Outlet side $L_{WA8}$ at V=0,5 x $V_{max}$*

### Geräusche / *Sound levels:*

| $L_{WArel}$ A-bewertet bei V=0,5*Vmax<br>$L_{WArel}$ A-weighted at V=0,5*Vmax | fM [Hz] | | | | | | |
|---|---|---|---|---|---|---|---|
| | 125 | 250 | 500 | 1K | 2K | 4K | 8K |
| $L_{WA5}$ [dB(A)] Ansaugseite / *inlet side* | -12 | -5 | -1 | -1 | -4 | -9 | -17 |
| $L_{WA8}$ [dB(A)] Ausblasseite / *outlet side* | -8 | -6 | -5 | -8 | -11 | -15 | -23 |

### Maße / *Dimensions:* [mm]

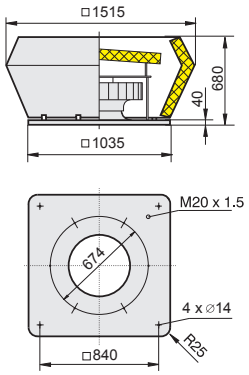


### Schaltbild / *Wiring diagram:*

01.006

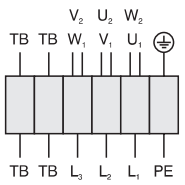


| | |
|---|---|
| $U_1$ | braun / *brown* |
| $V_1$ | blau / *blue* |
| $W_1$ | schwarz / *black* |
| $U_2$ | rot / *red* |
| $V_2$ | grau / *grey* |
| $W_2$ | orange / *orange* |
| TB | weiß / *white* |
| PE | gelb-grün / *yellow-green* |

[4] Verschlußklappe selbsttätig - Verschlußklappe motorbetrieben siehe Seite 262
*[4] Automatic shutter - Motor-driven shutter please see page 262*

### Zubehör / *Accessories:*



| RTD 7,0 | MSD 1 | TD 7,0 | GS 2 | SD | AP | FS | SDS | VS [4] | ASS | ASF | BG |
|---|---|---|---|---|---|---|---|---|---|---|---|
| Art.-Nr. H00-07003 | Art.-Nr. H80-38001 | Art.-Nr. H60-07001 | Art.-Nr. H80-00031 | Art.-Nr. A40-71018 | Art.-Nr. A40-71030 | Art.-Nr. A80-71000 | Art.-Nr. A80-71050 | Art.-Nr. A60-71000 | Art.-Nr. I30-71000 | Art.-Nr. I00-71000 | Art.-Nr. P21-63003 |
| Seite/*Page* 292 | Seite/*Page* 278 | Seite/*Page* 300 | Seite/*Page* 304 | Seite/*Page* 263 | Seite/*Page* 265 | Seite/*Page* 263 | Seite/*Page* 263 | Seite/*Page* 261 | Seite/*Page* 261 | Seite/*Page* 261 | Seite/*Page* 264 |

# Dachventilator / *Roof Fan*
# Baugröße / *Size:* 800



- vertikale Ausführung
- rückwärtsgekrümmtes Laufrad aus Aluminium
- Gehäuse aus Aluminium
- Motorschutz durch Thermokontakte
- transformatorisch 100% stufenlos steuerbar

- *vertical discharge*
- *backward curved impeller made of aluminium*
- *casing made of aluminium*
- *motor protection by thermal contacts*
- *speed is 100% infinitely variable by using auto transformers*

## Technische Daten / *Technical data:*

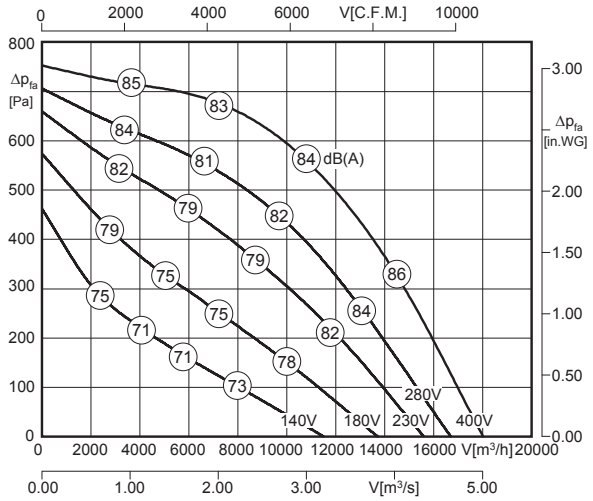


LWA8 ist in der Luftleistungskennlinie dargestellt
*LWA8 is displayed in air performance curve*

LWA5 = LWA8 - 4 dB

| Typ / *Type* | Art.-Nr. | U [V] | f [Hz] | P [kW] | $I_N$ [A] | n [min⁻¹] | C [µF] | $t_R$ [°C] | Geräusch* *sound* [dB(A)] | Δ I [%] | $I_a/I_n$ | | | [kg] |
|---|---|---|---|---|---|---|---|---|---|---|---|---|---|---|
| **DVE 800-6 KD.7NA** | A42-80000 | 3~400 | 50 | 2.80 | 5.50 | 910 | - | 50 | 80 / 84 | 7.0 | 4.3 | IP54 | 01.006 | 164.0 |

*) relativer Gesamtsummenpegel: Ansaugseite LWA5 / Ausblasseite LWA8 bei V=0,5 x Vmax
**) relative total sound level: inlet side LWA5 / Outlet side LWA8 at V=0,5 x Vmax*

## Geräusche / *Sound levels:*

| LWArel A-bewertet bei V=0,5*Vmax<br>LWArel A-weighted at V=0,5*Vmax | fM [Hz] | | | | | | |
|---|---|---|---|---|---|---|---|
| | 125 | 250 | 500 | 1K | 2K | 4K | 8K |
| LWA5 [dB(A)] Ansaugseite / *inlet side* | -15 | -12 | -12 | -11 | -9 | -15 | -24 |
| LWA8 [dB(A)] Ausblasseite / *outlet side* | -12 | -10 | -7 | -6 | -8 | -18 | -21 |

## Schaltbild / *Wiring diagram:*

01.006

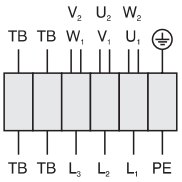


| | |
|---|---|
| $U_1$ | braun / *brown* |
| $V_1$ | blau / *blue* |
| $W_1$ | schwarz / *black* |
| $U_2$ | rot / *red* |
| $V_2$ | grau / *grey* |
| $W_2$ | orange / *orange* |
| TB | weiß / *white* |
| PE | gelb-grün / *yellow-green* |

## Maße / *Dimensions:* [mm]

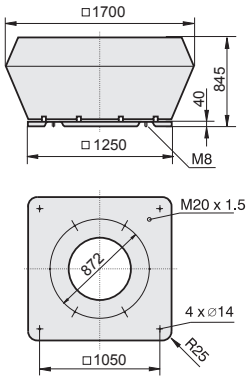


[3] 4 kW
[4] Verschlußklappe selbsttätig - Verschlußklappe motorbetrieben siehe Seite 262
*[4] Automatic shutter - Motor-driven shutter please see page 262*

## Zubehör / *Accessories:*



| RTD 7,0 | MSD 1 [3] | TD 7,0 | GS 2 | SD | AP | FS | SDS | VS [4] | ASS | ASF |
|---|---|---|---|---|---|---|---|---|---|---|
| Art.-Nr. H00-07003 | Art.-Nr. H80-38030 | Art.-Nr. H60-07001 | Art.-Nr. H80-00031 | Art.-Nr. A40-80000 | Art.-Nr. A40-80030 | Art.-Nr. A80-80000 | Art.-Nr. A80-80050 | Art.-Nr. A60-80000 | Art.-Nr. I20-80001 | Art.-Nr. I00-80002 |
| Seite/*Page* 292 | Seite/*Page* 278 | Seite/*Page* 300 | Seite/*Page* 304 | Seite/*Page* 263 | Seite/*Page* 265 | Seite/*Page* 263 | Seite/*Page* 263 | Seite/*Page* 261 | Seite/*Page* 261 | Seite/*Page* 261 |

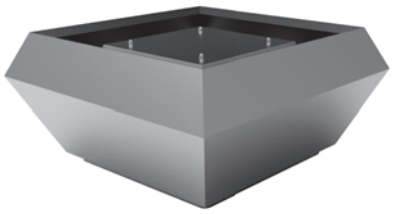

- schallgedämmte Ausführung
- rückwärtsgekrümmtes Laufrad aus Aluminium
- Gehäuse aus Aluminium
- Motorschutz durch Thermokontakte
- transformatorisch 100% stufenlos steuerbar

- *sound attenuated version*
- *backward curved impeller made of aluminium*
- *casing made of aluminium*
- *motor protection by thermal contacts*
- *speed is 100% infinitely variable by using auto transformers*

### Technische Daten / *Technical data:*

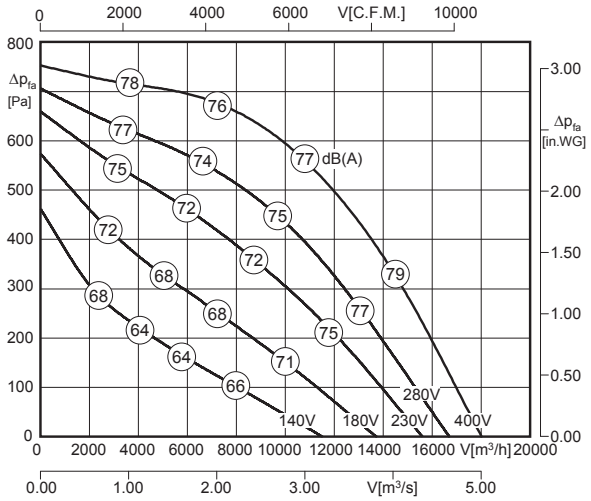


$L_{WA8}$ ist in der Luftleistungskennlinie dargestellt
*$L_{WA8}$ is displayed in air performance curve*

$L_{WA5} = L_{WA8} - 4$ dB

100% ErP ready 2018 according to ecodesign ventilation directive

| Typ / *Type* | Art.-Nr. | U [V] | f [Hz] | P [kW] | $I_N$ [A] | n [min⁻¹] | C [µF] | $t_R$ [°C] | Geräusch* *sound* [dB(A)] | Δ I [%] | $I_a/I_n$ | | | [kg] |
|---|---|---|---|---|---|---|---|---|---|---|---|---|---|---|
| **DVES 800-6 KD.7NA** | A44-80000 | 3~400 | 50 | 2.80 | 5.50 | 910 | - | 50 | 73 / 77 | 7.0 | 4.3 | IP54 | 01.006 | 172.0 |

*) relativer Gesamtsummenpegel: Ansaugseite $L_{WA5}$ / Ausblasseite $L_{WA8}$ bei V=0,5 x $V_{max}$
**) relative total sound level: inlet side $L_{WA5}$ / Outlet side $L_{WA8}$ at V=0,5 x $V_{max}$*

### Geräusche / *Sound levels:*

| LWArel A-bewertet bei V=0,5*Vmax<br>LWArel A-weighted at V=0,5*Vmax | fM [Hz] | | | | | | |
|---|---|---|---|---|---|---|---|
| | 125 | 250 | 500 | 1K | 2K | 4K | 8K |
| $L_{WA5}$ [dB(A)] Ansaugseite / *inlet side* | -15 | -12 | -12 | -11 | -9 | -15 | -24 |
| $L_{WA8}$ [dB(A)] Ausblasseite / *outlet side* | -12 | -10 | -7 | -6 | -8 | -18 | -21 |

### Maße / *Dimensions:* [mm]

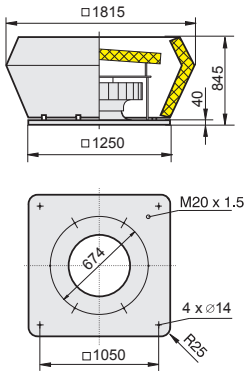


### Schaltbild / *Wiring diagram:*

01.006

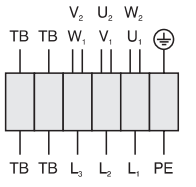


| | |
|---|---|
| $U_1$ | braun / *brown* |
| $V_1$ | blau / *blue* |
| $W_1$ | schwarz / *black* |
| $U_2$ | rot / *red* |
| $V_2$ | grau / *grey* |
| $W_2$ | orange / *orange* |
| TB | weiß / *white* |
| PE | gelb-grün / *yellow-green* |

[3] 4 kW
[4] Verschlußklappe selbsttätig - Verschlußklappe motorbetrieben siehe Seite 262
*[4] Automatic shutter - Motor-driven shutter please see page 262*

### Zubehör / *Accessories:*



| RTD 7,0 | MSD 1 [3] | TD 7,0 | GS 2 | SD | AP | FS | SDS | VS [4] | ASS | ASF |
|---|---|---|---|---|---|---|---|---|---|---|
| Art.-Nr. H00-07003 | Art.-Nr. H80-38030 | Art.-Nr. H60-07001 | Art.-Nr. H80-00031 | Art.-Nr. A40-80000 | Art.-Nr. A40-80030 | Art.-Nr. A80-80000 | Art.-Nr. A80-80050 | Art.-Nr. A60-80000 | Art.-Nr. I20-80001 | Art.-Nr. I00-80002 |
| Seite/*Page* 292 | Seite/*Page* 278 | Seite/*Page* 300 | Seite/*Page* 304 | Seite/*Page* 263 | Seite/*Page* 265 | Seite/*Page* 263 | Seite/*Page* 263 | Seite/*Page* 261 | Seite/*Page* 261 | Seite/*Page* 261 |

# Dachventilatoren mit Normmotoren / *Roof Fans with IEC standard motor*

vertikal ausblasend / *vertical outlet*



## Typenschlüssel / *Type Code*

**D V W N S 500 - 4 D - 120C**

**Dachventilator** / ***Roof Fan***

**V = Vertikal ausblasend** / ***Vertical Outlet***

**W = Wirkungsgradoptimiertes Laufrad** / ***Efficiency optimized impeller***

**Normmotor** / ***IEC standard motor***

**Schallgedämmte Ausführung** / ***Sound Attenuated Version***

**Laufraddurchmesser** / ***Impeller Diameter***
500 = 500 mm

**Motorpolzahl** / ***Number of poles***
4 = 4-polig / *4-pole*

**Motortyp** / ***Motor Type***
E = Einphasenwechselstrom / *Single phase AC*
D = Drehstrom / *Three phase*

**Max. Fördermitteltemperatur** / ***Max. Air Temperature***
120C = 120°C

**Eigenschaften und Ausführungen**

Rosenberg Dachventilatoren eignen sich zum Aufbau auf Flach-, Pult-, Sattel-, Bogen- und Sheddächern. Durch den vom Luftstrom getrennten Antriebsmotor können die Ventilatoren bis zu einer Fördermitteltemperatur von 120°C (bei Drehzahlsteuerung bis 80°C) betrieben werden. Die Gehäuseseitenbleche für die vertikale Ausblasrichtung und die Motorabdeckung sind aus seewasserbeständigem Aluminium gefertigt. Durch die im Grundrahmen eingezogene Einströmdüse ist der Kanal bestens vor eindringendem Wasser geschützt. Die werkseitig angebrachten Montageschrauben garantieren eine einfache und unkomplizierte Montage des Zubehörs am Ventilator. Der Motortragekorb besteht aus kunststoffbeschichtetem Rundstahl und ist als Vogel- und Berührschutz konzipiert. Angetrieben werden die Ventilatoren durch IEC-Normmotoren in Bauform IMB5, Schutzart IP55, 1~230V/50Hz bzw. 3~400V/50Hz, Wärmeklasse F. Die Motoren bei Standardventilatoren sind bis Baugröße 450 spannungssteuerbar. Ab Baugröße 500 sind die Ventilatoren mit einem Frequenzumrichter steuerbar. Alle Kunststoffteile und Kabel sind UV beständig. Die schallgedämmte Baureihe (DVWNS) bietet durch platzsparende, schallabsorbierende Auskleidung an prägnanten Punkten extrem niedrige Geräuschwerte.

***Features and Construction***

*Rosenberg Roof Fans are suitable for mounting on flat roofs, pent roofs, saddle roofs an shed roofs. The fans cans be operated up to 120°C (80°C if speed controlled) as the motor is out of the air stream. Side panels of vertical discharge and motor hood made of sea water resistant aluminum. The duct is perfectly protected against water penetration by inlet nozzle incorporated in the base frame. The factory-made mounting screws guarantee an easy and uncomplicated installation of the accessory at the fan. The motor carrier cage consists of plastic-coated round steel and is designed as a bird- and contact protection. The fans are driven by standard IEC three phase motors in construction IMB5, protection class IP55, 1~230V/50Hz resp. 3~400V/50Hz, insulation class F. Up to size 450 standard fan's motors are suitable for voltage control. From size 500 the fans are controllable with a frequency converter. All plastic components and cables are UV-resistant. The sound attenuated series (DVWNS) offer with a space saving and sound absorbing casing extremely low noise levels.*

**Anwendungsbereiche**

Rosenberg Dachventilatoren eignen sich zur Entlüftung von Werkstätten, Büro- und Wohngebäuden, Pflegeheimen, Hochhäusern, Hotels, Toiletten, Bädern und vielem mehr.

***Applications***

*Rosenberg Roof fans are suitable for the ventilation of garages, office buildings, residential buildings, nursing homes, skyscrapers, hotels, toilets, baths and much more.*

**Luftleistungskennlinien**

Die Kennlinien für diese Typenreihen wurden nach DIN EN ISO 5801 in Einbauart A (frei saugend ; frei ausblasend) aufgenommen und zeigen die saugseitig zur Verfügung stehende Druckerhöhung Δpfa als Funktion des Volumenstromes.

***Air performance curves***

*The performance curve for these series were incorporated according to DIN EN ISO 5801 in mounting position A (free inlet ; free outlet) and indicate the pressure increase Δpfa as function of the air flow.*

**Geräusche**

In den Luftleistungskennlinien ist der A-bewertete Freiausblas-Schallleistungspegel - $L_{WA8}$ angegeben (umrandete Zahlen). Der A-bewertete Freiansaug-Schallleistungspegel $L_{WA5}$ (Schallmessung nach DIN EN ISO 3745 und ISO 13347-3 im Hüllflächenverfahren durchgeführt) wird nach der jeweils rechts neben der Luftleistungskennlinie stehenden Formel berechnet. Den A-bewerteten Schalldruckpegel $L_{pA}$ in 1m Abstand erhält man annähernd, in dem man vom A-Schallleistungs-pegel 7 dB(A) abzieht. Zu beachten ist, das Reflexionen und Raumcharakteristik, sowie Eigenfrequenzen die Größe des Schalldruckpegels unterschiedlich beeinflussen. Die relativen Oktav-Schallleistungspegel $L_{WArel}$ bei den Oktav-Mittelfrequenzen sind aus den direkt zugeordneten Tabellen der jeweiligen Ventilatorentypen zu entnehmen.

***Sound Level***

*The bordered values printed in the performance curve diagrams show the "A" weighted $L_{WA8}$ outlet sound power level. The "A" weighted suction sound power level $L_{WA5}$ (Sound measurement according to DIN EN ISO 3745 and ISO 13347-3 in the enveloping surface performed) are calculated according to the formula to the right next to the air performance curve. The "A" weighted sound pressure level $L_{pA}$ at a distance of 1 metre is calculated approximately by deducting 7 dB(A) from the "A" weighted sound power level. It is important to note that the reflection and room characteristic as well as natural frequencies influence the sound pressure levels a different way. The relative octave sound power level $L_{WArel}$ at octave medium frequency you can find on the table on each fan type page.*

# Montage- und Anwendungsbeispiel
## *Assembly and Application Example*

**(1)**
**Dachventilator DVWN /** ***Roof Fan DVWN***
Die Regenschutzhaube und das quadratische Gehäuse bestehen aus seewasserbeständigem Aluminium, der Motortragekorb mit integriertem Berührungsschutz aus kunststoffbeschichtetem Rundstahl. / *Rain protection hood and square housing of seawater-resistant aluminum. Motor carrier cage with integrated protection guard of plastic coated steel.*

**(2)**
**KR - Klapprahmen /** ***KR - Swing-out Frame***
Maßlich passender Klapprahmen zur Montage zwischen Dachventilator-Grundrahmen und Sockel / *Adapted swing-out frame for assembly between base frame of the roof fan and base.*

**(3)**
**FS - Flachdachsockel /** ***FS - Flat Roof Socket***
Aus korrosionsbeständigem Aluminium gefertigt, mit einer 20 mm starken, abriebfesten Isolierung. / *Made of corrosion-resistant aluminium, abrasion-resistant insulation with 20 mm gauge.*

**(4)**
**SD - Sockelschalldämpfer /** ***SD - Socket Sound Attenuator***
Für eine saugseitige Geräuschdämpfung. Aus korrosionsbeständigem Aluminium gefertigt, mit einer 20 mm starken, abriebfesten Isolierung. / *For suction side acoustic insulation. Housing made of corrosion-resistant aluminium and abrasion-resistant insulation with 20 mm gauge.*

**(5)**
**VS - Verschlussklappe /** ***VS - Shutter***
Verhindert Kaltlufteinfall bei Stillstand des Ventilators. Gehäuse aus verzinktem Stahlblech, Klappen aus Aluminium./ *Protect against cold outside air during standstill of the fan. Housing made of galvanized sheet steel, aluminium flaps.*

**(6)**
**AP - Adapterplatte /** ***AP - Adapter Plate***
Aus verzinktem Stahlblech mit angebrachten Setzmuttern zur Montage von saugseitigem Zubehör. / *Made of galvanized sheet steel and attached rivet nut for the assembly of suction side accessories.*




**(7)**
**BG - Berührschutzgitter /** ***BG - Protection Guard***
Zur saugseitigen Abdeckung, aus Stahl gefertigt / *Protection guard for the suction side cover, made of steel.*

**(8)**
**ASS - Ansaugstutzen /** ***ASS - Inlet Collar***
Rahmen aus verzinktem Stahlblech. Elastisches Mittelteil aus PVC-Gewebetuch / *Frame made of galvanized sheet steel. Elastic central section made of PVC-fabric.*

**(9)**
**ASF - Ansaugflansch /** ***ASF - Inlet Flange***
Aus verzinktem Stahlblech gefertigt / *Made of galvanized sheet steel.*

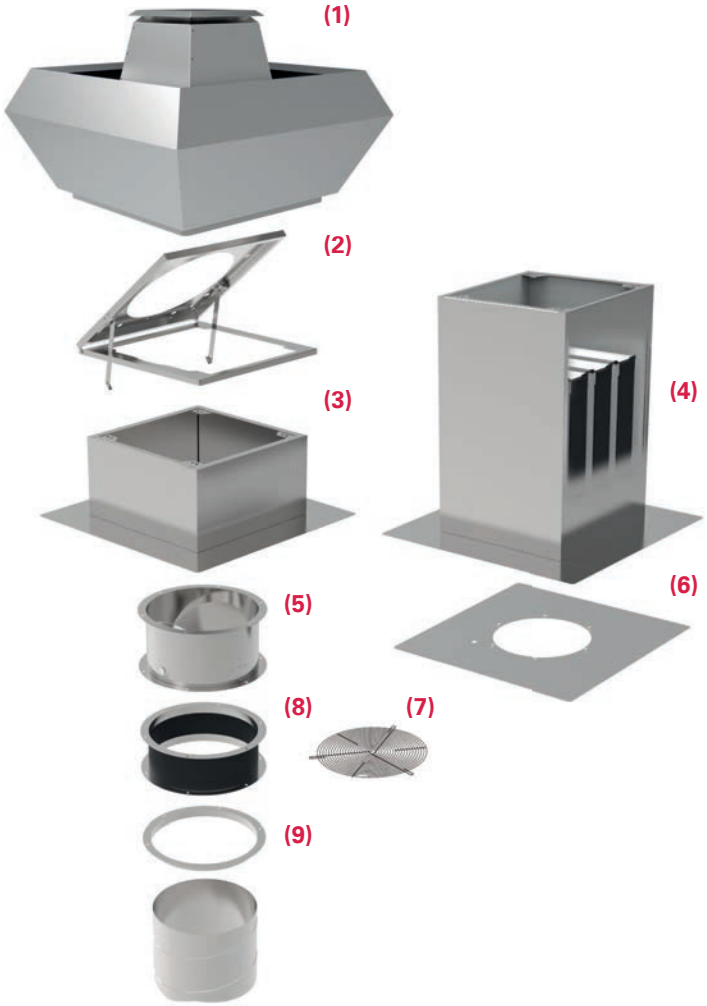


**(1)**

**Schallgedämmter Dachventilator DVWNS**
***Sound attenuated Roof Fan DVWNS***

Die Regenschutzhaube und das quadratische Gehäuse mit integrierter Schalldämmhaube bestehen aus seewasserbeständigem Aluminium. / *Rain protection hood and square housing of seawater-resistant aluminum.*

**(2)**

**KR - Klapprahmen / *KR - Swing-out Frame***

Maßlich passender Klapprahmen zur Montage zwischen Dachventilator-Grundrahmen und Sockel / *Adapted swing-out frame for assembly between base frame of the roof fan and base.*

**(3)**

**FS - Flachdachsockel / *FS - Flat Roof Socket***

Aus korrosionsbeständigem Aluminium gefertigt, mit einer 20 mm starken, abriebfesten Isolierung. / *Made of corrosion-resistant aluminium, abrasion-resistant insulation with 20 mm gauge.*

**(4)**

**SD - Sockelschalldämpfer / *SD - Socket Sound Attenuator***

Für eine saugseitige Geräuschdämpfung. Aus korrosionsbeständigem Aluminium gefertigt, mit einer 20 mm starken, abriebfesten Isolierung. / *For suction side acoustic insulation. Housing made of corrosion-resistant aluminium and abrasion-resistant 20 mm gauge insulation.*

**(5)**

**VS - Verschlussklappe / *VS - Shutter***

Verhindert Kaltlufteinfall bei Stillstand des Ventilators. Gehäuse aus verzinktem Stahlblech, Klappen aus Aluminium./ *Protect against cold outside air during standstill of the fan. Housing made of galvanized sheet steel, aluminium flaps.*

**(6)**

**AP - Adapterplatte / *AP - Adapter Plate***

Aus verzinktem Stahlblech mit angebrachten Setzmuttern zur Montage von saugseitigem Zubehör. / *Made of galvanized sheet steel and attached rivet nut for the assembly of suction side accessories.*

**(7)**

**BG - Berührschutzgitter / *BG - Protection Guard***

Zur saugseitigen Abdeckung, aus Stahl gefertigt / *Protection guard for the suction side cover, made of steel.*

**(8)**

**ASS - Ansaugstutzen / *ASS - Inlet Collar***

Rahmen aus verzinktem Stahlblech. Elastisches Mittelteil aus PVC-Gewebetuch / *Frame made of galvanized sheet steel. Elastic central section made of PVC-fabric.*

**(9)**

**ASF - Ansaugflansch / *ASF - Inlet Flange***

Aus verzinktem Stahlblech gefertigt / *Made of galvanized sheet steel.*

# Dachventilator / *Roof Fan*
# Baugröße / *Size:* 310



- vertikale Ausführung
- Motor außerhalb des Luftstromes
- rückwärtsgekrümmtes Laufrad
- Gehäuse aus Aluminium
- Motorschutz durch Thermokontakte
- transformatorisch 100% stufenlos steuerbar

- *vertical outlet*
- *motor out of air stream*
- *backward curved impeller*
- *casing made of aluminium*
- *motor protection by thermal contacts*
- *speed is 100% infinitely variable by using auto transformers*

## Technische Daten / *Technical data:*

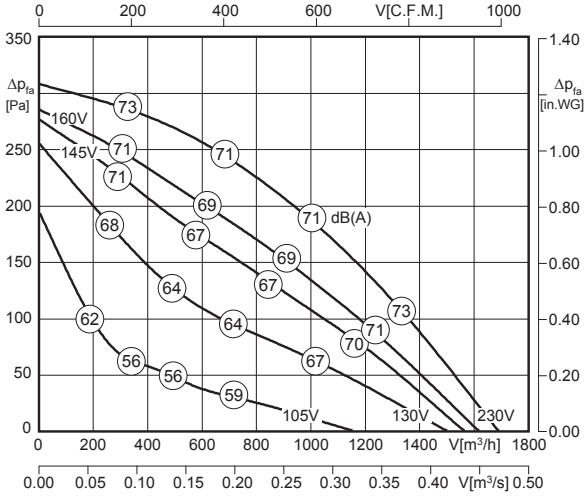


LWA8 ist in der Luftleistungskennlinie dargestellt
*LWA8 is displayed in air performance curve*

LWA5 = LWA8 - 3 dB

100% ErP ready Ausnahme*) *exception*

*) Motorkühltemperatur > 65°C / *Motor cooling temperature > 65°C*

| Typ / *Type* | Art.-Nr. | U [V] | f [Hz] | P [kW] | $I_N$ [A] | n [min⁻¹] | C [µF] | $t_R$ [°C] | Geräusch* *sound* [dB(A)] | Δ I [%] | $I_a/I_n$ | ⚠ | ✱ | [kg] |
|---|---|---|---|---|---|---|---|---|---|---|---|---|---|---|
| **DVWN 310L-4E-120C** | A23-31016 | 1~230 | 50 | 0.18 | 0.85 | 1400 | 4 | 120 | 68 / 71 | 41 | 3.0 | IP54 | 01.024 | 19.0 |

*) relativer Gesamtsummenpegel: Ansaugseite LWA5 / Ausblasseite LWA8 bei V=0,5 x Vmax
**) relative total sound level: inlet side LWA5 / Outlet side LWA8 at V=0,5 x Vmax*

## Geräusche / *Sound levels:*

| LWArel A-bewertet bei V=0,5*Vmax<br>LWArel A-weighted at V=0,5*Vmax | fM [Hz] | | | | | | |
|---|---|---|---|---|---|---|---|
| | 125 | 250 | 500 | 1K | 2K | 4K | 8K |
| LWA5 [dB(A)] Ansaugseite / *inlet side* | -26 | -14 | -10 | -9 | -8 | -12 | -19 |
| LWA8 [dB(A)] Ausblasseite / *outlet side* | -22 | -12 | -6 | -4 | -6 | -15 | -22 |

## Schaltbild / *Wiring diagram:*

01.024

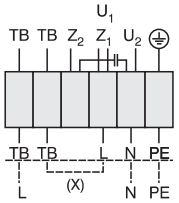


U1 braun / *brown*
U2 blau / *blue*
Z1 schwarz / *black*
Z2 orange / *orange*
TB weiß / *white*
PE gelb-grün / *yellow-green*

Rechtslauf
*clockwise*

## Maße / *Dimensions:* [mm]

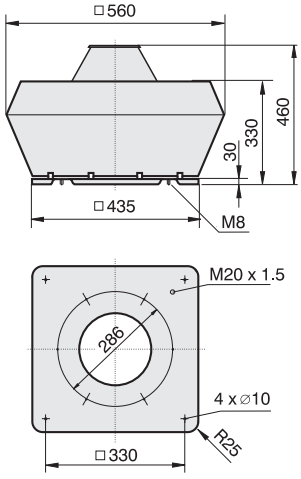


4) Verschlußklappe selbsttätig - Verschlußklappe motorbetrieben siehe Seite 262
*4) Automatic shutter - Motor-driven shutter please see page 262*

## Zubehör / *Accessories:*

| RTE 1,5 | MSE 1 | TE 1,5 | GS 1 | KR | SD | AP | FS | SDS | VS 4) | ASS | ASF | BG |
|---|---|---|---|---|---|---|---|---|---|---|---|---|
| Art.-Nr. H10-01500 | Art.-Nr. H80-22001 | Art.-Nr. H70-01500 | Art.-Nr. H80-00230 | Art.-Nr. A71-31000 | Art.-Nr. A40-31021 | Art.-Nr. A40-31030 | Art.-Nr. A80-31000 | Art.-Nr. A80-31050 | Art.-Nr. A60-31000 | Art.-Nr. I30-31000 | Art.-Nr. I00-31000 | Art.-Nr. P25-25020 |
| Seite/*Page* 284 | Seite/*Page* 278 | Seite/*Page* 300 | Seite/*Page* 304 | Seite/*Page* 262 | Seite/*Page* 263 | Seite/*Page* 265 | Seite/*Page* 263 | Seite/*Page* 263 | Seite/*Page* 261 | Seite/*Page* 261 | Seite/*Page* 261 | Seite/*Page* 264 |

# Dachventilator (schallgedämmt) / *Roof Fan (Sound Attenuated)*
## Baugröße / *Size:* 310



- schallgedämmte Ausführung
- vertikaler Ausblas
- Motor außerhalb des Luftstromes
- rückwärtsgekrümmtes Laufrad
- Gehäuse aus Aluminium
- Motorschutz durch Thermokontakte
- transformatorisch 100% stufenlos steuerbar

- *sound attenuated version*
- *vertical outlet*
- *motor out of air stream*
- *backward curved impeller*
- *casing made of aluminium*
- *motor protection by thermal contacts*
- *speed is 100% infinitely variable by using auto transformers*

## Technische Daten / *Technical data:*

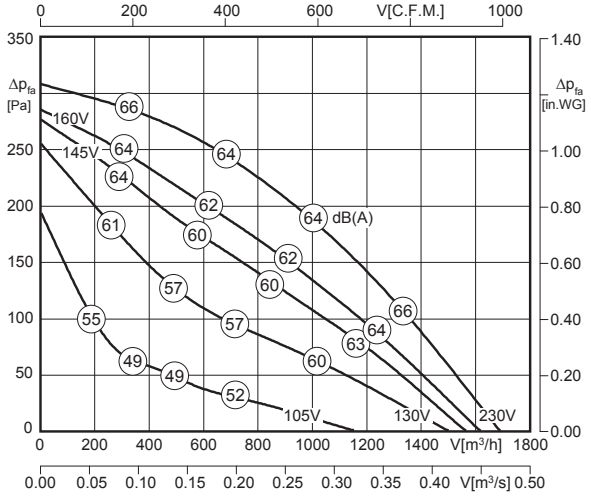


LWA8 ist in der Luftleistungskennlinie dargestellt
*LWA8 is displayed in air performance curve*

LWA5 = LWA8 - 3 dB

100% ErP ready Ausnahme[4] exception

[4] Motorkühltemperatur > 65°C / *Motor cooling temperature > 65°C*

| Typ / *Type* | Art.-Nr. | U [V] | f [Hz] | P [kW] | $I_N$ [A] | n [min⁻¹] | C [µF] | $t_R$ [°C] | Geräusch* *sound* [dB(A)] | Δ I [%] | $I_a/I_n$ | | | [kg] |
|---|---|---|---|---|---|---|---|---|---|---|---|---|---|---|
| DVWNS 310L-4E-120C | A89-31016 | 1~230 | 50 | 0.18 | 0.85 | 1400 | 4 | 120 | 61 / 64 | 41 | 3.0 | IP54 | 01.024 | 24.5 |

*) relativer Gesamtsummenpegel: Ansaugseite LWA5 / Ausblasseite LWA8 bei V=0,5 x Vmax
**) relative total sound level: inlet side LWA5 / Outlet side LWA8 at V=0,5 x Vmax*

## Geräusche / *Sound levels:*

| LWArel A-bewertet bei V=0,5*Vmax<br>LWArel A-weighted at V=0,5*Vmax | fM [Hz] | | | | | | |
|---|---|---|---|---|---|---|---|
| | 125 | 250 | 500 | 1K | 2K | 4K | 8K |
| LWA5 [dB(A)] Ansaugseite / *inlet side* | -26 | -14 | -10 | -9 | -8 | -12 | -19 |
| LWA8 [dB(A)] Ausblasseite / *outlet side* | -22 | -12 | -6 | -4 | -6 | -15 | -22 |

## Schaltbild / *Wiring diagram:*

01.024

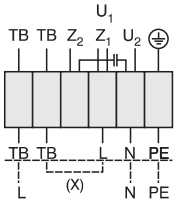


U1 braun / *brown*
U2 blau / *blue*
Z1 schwarz / *black*
Z2 orange / *orange*
TB weiß / *white*
PE gelb-grün / *yellow-green*

Rechtslauf
*clockwise*

## Maße / *Dimensions:* [mm]

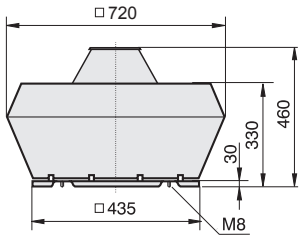


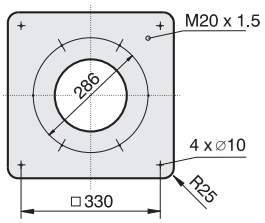


[4] Verschlußklappe selbsttätig - Verschlußklappe motorbetrieben siehe Seite 262
*[4] Automatic shutter - Motor-driven shutter please see page 262*

## Zubehör / *Accessories:*



| RTE 1,5 | MSE 1 | TE 1,5 | GS 1 | KR | SD | AP | FS | SDS | VS [4] | ASS | ASF | BG |
|---|---|---|---|---|---|---|---|---|---|---|---|---|
| Art.-Nr. H10-01500 | Art.-Nr. H80-22001 | Art.-Nr. H70-01500 | Art.-Nr. H80-00230 | Art.-Nr. A71-31000 | Art.-Nr. A40-31021 | Art.-Nr. A40-31030 | Art.-Nr. A80-31000 | Art.-Nr. A80-31050 | Art.-Nr. A60-31000 | Art.-Nr. I30-31000 | Art.-Nr. I00-31000 | Art.-Nr. P25-25020 |
| Seite/*Page* 284 | Seite/*Page* 278 | Seite/*Page* 300 | Seite/*Page* 304 | Seite/*Page* 262 | Seite/*Page* 263 | Seite/*Page* 265 | Seite/*Page* 263 | Seite/*Page* 263 | Seite/*Page* 261 | Seite/*Page* 261 | Seite/*Page* 261 | Seite/*Page* 264 |

# Dachventilator / *Roof Fan*
# Baugröße / *Size:* 310



- vertikale Ausführung
- Motor außerhalb des Luftstromes
- rückwärtsgekrümmtes Laufrad
- Gehäuse aus Aluminium
- Motorschutz durch Thermokontakte
- transformatorisch 100% stufenlos steuerbar

- *vertical outlet*
- *motor out of air stream*
- *backward curved impeller*
- *casing made of aluminium*
- *motor protection by thermal contacts*
- *speed is 100% infinitely variable by using auto transformers*

## Technische Daten / *Technical data:*

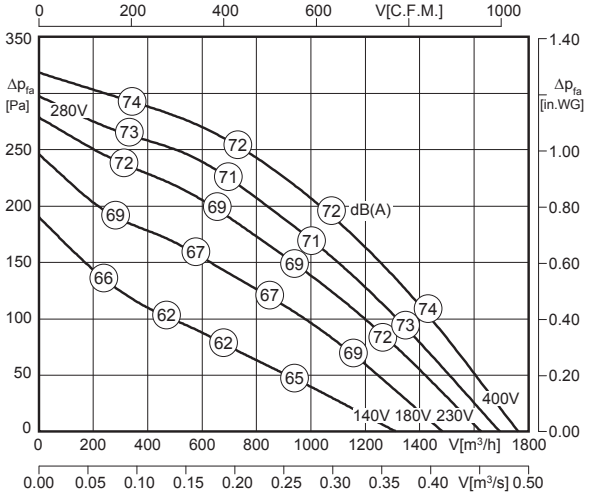


LWA8 ist in der Luftleistungskennlinie dargestellt
*LWA8 is displayed in air performance curve*

LWA5 = LWA8 - 3 dB

100% ErP ready Ausnahme*) exception

*) Motorkühltemperatur > 65°C / *Motor cooling temperature > 65°C*

| Typ / *Type* | Art.-Nr. | U [V] | f [Hz] | P [kW] | $I_N$ [A] | n [min⁻¹] | C [µF] | $t_R$ [°C] | Geräusch* *sound* [dB(A)] | Δ I [%] | $I_a/I_n$ | ⚠ | ✱ | [kg] |
|---|---|---|---|---|---|---|---|---|---|---|---|---|---|---|
| **DVWN 310L-4D-120C** | A23-31003 | 3~400 | 50 | 0.19 | 0.5 | 1390 | - | 120 | 69 / 72 | - | 3.8 | IP54 | 01.006 | 19.0 |

*) relativer Gesamtsummenpegel: Ansaugseite LWA5 / Ausblasseite LWA8 bei V=0,5 x Vmax
**) relative total sound level: inlet side LWA5 / Outlet side LWA8 at V=0,5 x Vmax*

## Geräusche / *Sound levels:*

| LWArel A-bewertet bei V=0,5*Vmax<br>LWArel A-weighted at V=0,5*Vmax | fM [Hz] | | | | | | |
|---|---|---|---|---|---|---|---|
| | 125 | 250 | 500 | 1K | 2K | 4K | 8K |
| LWA5 [dB(A)] Ansaugseite / *inlet side* | -26 | -14 | -10 | -9 | -8 | -12 | -19 |
| LWA8 [dB(A)] Ausblasseite / *outlet side* | -22 | -12 | -6 | -4 | -6 | -15 | -22 |

## Schaltbild / *Wiring diagram:*

01.006

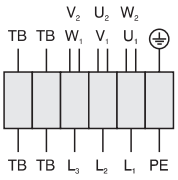


U1 braun / *brown*
V1 blau / *blue*
W1 schwarz / *black*
U2 rot / *red*
V2 grau / *grey*
W2 orange / *orange*
TB weiß / *white*
PE gelb-grün / *yellow-green*

## Maße / *Dimensions:* [mm]

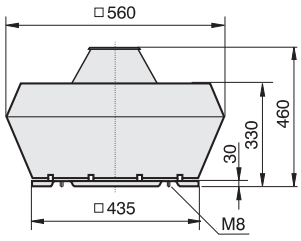


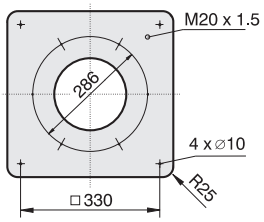


4) Verschlußklappe selbsttätig - Verschlußklappe motorbetrieben siehe Seite 262
*4) Automatic shutter - Motor-driven shutter please see page 262*

## Zubehör / *Accessories:*



| RTD 1,2 | MSD 1 | TD 1,0 | GS 2 | KR | SD | AP | FS | SDS | VS 4) | ASS | ASF | BG |
|---|---|---|---|---|---|---|---|---|---|---|---|---|
| Art.-Nr. H00-01201 | Art.-Nr. H80-38001 | Art.-Nr. H60-01000 | Art.-Nr. H80-00031 | Art.-Nr. A71-31000 | Art.-Nr. A40-31021 | Art.-Nr. A40-31030 | Art.-Nr. A80-31000 | Art.-Nr. A80-31050 | Art.-Nr. A60-31000 | Art.-Nr. I30-31000 | Art.-Nr. I00-31000 | Art.-Nr. P25-25020 |
| Seite/*Page* 292 | Seite/*Page* 278 | Seite/*Page* 300 | Seite/*Page* 304 | Seite/*Page* 262 | Seite/*Page* 263 | Seite/*Page* 265 | Seite/*Page* 263 | Seite/*Page* 263 | Seite/*Page* 261 | Seite/*Page* 261 | Seite/*Page* 261 | Seite/*Page* 264 |

# Dachventilator (schallgedämmt) / *Roof Fan (Sound Attenuated)*
## Baugröße / *Size:* 310



- schallgedämmte Ausführung
- vertikaler Ausblas
- Motor außerhalb des Luftstromes
- rückwärtsgekrümmtes Laufrad
- Gehäuse aus Aluminium
- Motorschutz durch Thermokontakte
- transformatorisch 100% stufenlos steuerbar

- *sound attenuated version*
- *vertical outlet*
- *motor out of air stream*
- *backward curved impeller*
- *casing made of aluminium*
- *motor protection by thermal contacts*
- *speed is 100% infinitely variable by using auto transformers*

### Technische Daten / *Technical data:*

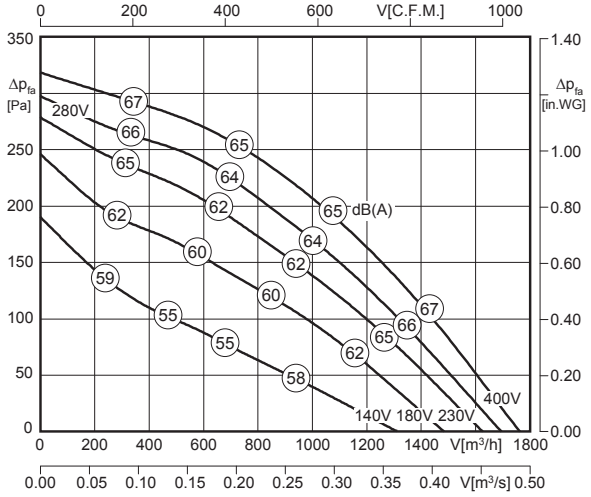


$L_{WA8}$ ist in der Luftleistungskennlinie dargestellt
*$L_{WA8}$ is displayed in air performance curve*

$L_{WA5} = L_{WA8} + 4$ dB

100% ErP ready Ausnahme[4] exception

[4] Motorkühltemperatur > 65°C / *Motor cooling temperature > 65°C*

| Typ / *Type* | Art.-Nr. | U [V] | f [Hz] | P [kW] | $I_N$ [A] | n [min⁻¹] | C [µF] | $t_R$ [°C] | Geräusch* *sound* [dB(A)] | Δ I [%] | $I_a/I_n$ | | | [kg] |
|---|---|---|---|---|---|---|---|---|---|---|---|---|---|---|
| DVWNS 310L-4D-120C | A89-31003 | 3~400 | 50 | 0.19 | 0.5 | 1390 | - | 120 | 69 / 65 | - | 3.8 | IP54 | 01.006 | 24.5 |

*) relativer Gesamtsummenpegel: Ansaugseite $L_{WA5}$ / Ausblasseite $L_{WA8}$ bei V=0,5 x $V_{max}$
**) relative total sound level: inlet side $L_{WA5}$ / Outlet side $L_{WA8}$ at V=0,5 x $V_{max}$*

### Geräusche / *Sound levels:*

| $L_{WA}$rel A-bewertet bei V=0,5*Vmax<br>$L_{WA}$rel A-weighted at V=0,5*Vmax | fM [Hz] | | | | | | |
|---|---|---|---|---|---|---|---|
| | 125 | 250 | 500 | 1K | 2K | 4K | 8K |
| $L_{WA5}$ [dB(A)] Ansaugseite / *inlet side* | -19 | -7 | -3 | -2 | -1 | -5 | -12 |
| $L_{WA8}$ [dB(A)] Ausblasseite / *outlet side* | -22 | -12 | -6 | -4 | -6 | -15 | -22 |

### Schaltbild / *Wiring diagram:*

01.006

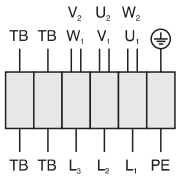


| | |
|---|---|
| $U_1$ | braun / *brown* |
| $V_1$ | blau / *blue* |
| $W_1$ | schwarz / *black* |
| $U_2$ | rot / *red* |
| $V_2$ | grau / *grey* |
| $W_2$ | orange / *orange* |
| TB | weiß / *white* |
| PE | gelb-grün / *yellow-green* |

### Maße / *Dimensions:* [mm]

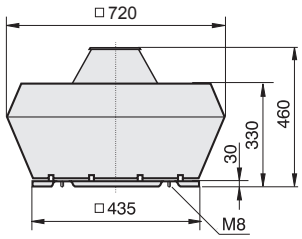


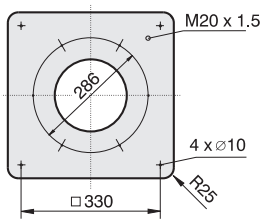


[4] Verschlußklappe selbsttätig - Verschlußklappe motorbetrieben siehe Seite 262
*[4] Automatic shutter - Motor-driven shutter please see page 262*

### Zubehör / *Accessories:*



| RTD 1,2 | MSD 1 | TD 1,0 | GS 2 | KR | SD | AP | FS | SDS | VS [4] | ASS | ASF | BG |
|---|---|---|---|---|---|---|---|---|---|---|---|---|
| Art.-Nr. H00-01201 | Art.-Nr. H80-38001 | Art.-Nr. H60-01000 | Art.-Nr. H80-00031 | Art.-Nr. A71-31000 | Art.-Nr. A40-31021 | Art.-Nr. A40-31030 | Art.-Nr. A80-31000 | Art.-Nr. A80-31050 | Art.-Nr. A60-31000 | Art.-Nr. I30-31000 | Art.-Nr. I00-31000 | Art.-Nr. P25-25020 |
| Seite/*Page* 292 | Seite/*Page* 278 | Seite/*Page* 300 | Seite/*Page* 304 | Seite/*Page* 262 | Seite/*Page* 263 | Seite/*Page* 265 | Seite/*Page* 263 | Seite/*Page* 263 | Seite/*Page* 261 | Seite/*Page* 261 | Seite/*Page* 261 | Seite/*Page* 264 |

# Dachventilator / *Roof Fan*
# Baugröße / *Size:* 355



- vertikale Ausführung
- Motor außerhalb des Luftstromes
- rückwärtsgekrümmtes Laufrad
- Gehäuse aus Aluminium
- Motorschutz durch Thermokontakte
- transformatorisch 100% stufenlos steuerbar

- *vertical outlet*
- *motor out of air stream*
- *backward curved impeller*
- *casing made of aluminium*
- *motor protection by thermal contacts*
- *speed is 100% infinitely variable by using auto transformers*

## Technische Daten / *Technical data:*

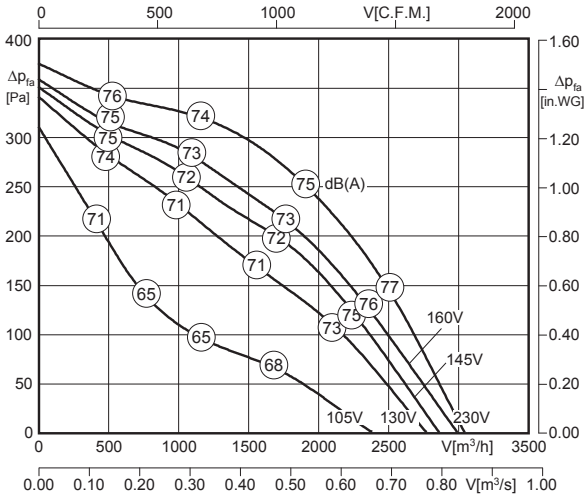


LWA8 ist in der Luftleistungskennlinie dargestellt
*LWA8 is displayed in air performance curve*

LWA5 = LWA8 - 3 dB

100% ErP ready
Ausnahme*) *exception*

*) Motorkühltemperatur > 65°C / *Motor cooling temperature > 65°C*

| Typ / *Type* | Art.-Nr. | U [V] | f [Hz] | P [kW] | $I_N$ [A] | n [min⁻¹] | C [µF] | $t_R$ [°C] | Geräusch* *sound* [dB(A)] | Δ I [%] | $I_a/I_n$ | ⚠ | ✱ | [kg] |
|---|---|---|---|---|---|---|---|---|---|---|---|---|---|---|
| **DVWN 355-4E-120C** | A23-35515 | 1~230 | 50 | 0.36 | 2.1 | 1405 | 6 | 120 | 72 / 75 | 26 | 3.1 | IP55 | 01.384 | 29.5 |

*) relativer Gesamtsummenpegel: Ansaugseite LWA5 / Ausblasseite LWA8 bei V=0,5 x Vmax
**) relative total sound level: inlet side LWA5 / Outlet side LWA8 at V=0,5 x Vmax*

## Geräusche / *Sound levels:*

| LWArel A-bewertet bei V=0,5*Vmax<br>LWArel A-weighted at V=0,5*Vmax | fM [Hz] | | | | | | |
|---|---|---|---|---|---|---|---|
| | 125 | 250 | 500 | 1K | 2K | 4K | 8K |
| LWA5 [dB(A)] Ansaugseite / *inlet side* | -26 | -14 | -10 | -9 | -8 | -12 | -19 |
| LWA8 [dB(A)] Ausblasseite / *outlet side* | -22 | -12 | -6 | -4 | -6 | -15 | -22 |

## Schaltbild / *Wiring diagram:*

01.384

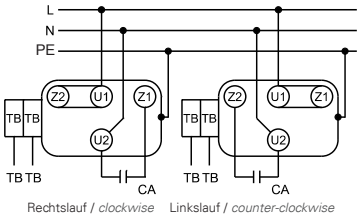


Rechtslauf / *clockwise* Linkslauf / *counter-clockwise*
TB Thermostatschalter / *thermostatic switch*
CA Kondensator / *capacitor*

## Maße / *Dimensions:* [mm]

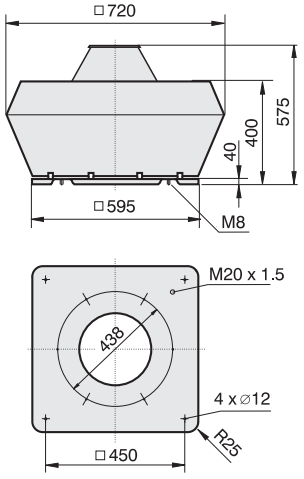


4) Verschlußklappe selbsttätig - Verschlußklappe motorbetrieben siehe Seite 262
*4) Automatic shutter - Motor-driven shutter please see page 262*

## Zubehör / *Accessories:*

| RTE 3,2 | MSE 1 | TE 3,5 | GS 1 | KR | SD | AP | FS | SDS | VS 4) | ASS | ASF | BG |
|---|---|---|---|---|---|---|---|---|---|---|---|---|
| Art.-Nr. H10-03200 | Art.-Nr. H80-22001 | Art.-Nr. H70-03500 | Art.-Nr. H80-00230 | Art.-Nr. A71-35500 | Art.-Nr. A40-35521 | Art.-Nr. A40-35530 | Art.-Nr. A80-35500 | Art.-Nr. A80-35550 | Art.-Nr. A60-35500 | Art.-Nr. I30-35502 | Art.-Nr. I00-35501 | Art.-Nr. P21-40002 |
| Seite/*Page* 284 | Seite/*Page* 278 | Seite/*Page* 300 | Seite/*Page* 304 | Seite/*Page* 262 | Seite/*Page* 263 | Seite/*Page* 265 | Seite/*Page* 263 | Seite/*Page* 263 | Seite/*Page* 261 | Seite/*Page* 261 | Seite/*Page* 261 | Seite/*Page* 264 |



- schallgedämmte Ausführung
- vertikaler Ausblas
- Motor außerhalb des Luftstromes
- rückwärtsgekrümmtes Laufrad
- Gehäuse aus Aluminium
- Motorschutz durch Thermokontakte
- transformatorisch 100% stufenlos steuerbar

- *sound attenuated version*
- *vertical outlet*
- *motor out of air stream*
- *backward curved impeller*
- *casing made of aluminium*
- *motor protection by thermal contacts*
- *speed is 100% infinitely variable by using auto transformers*

## Technische Daten / *Technical data:*

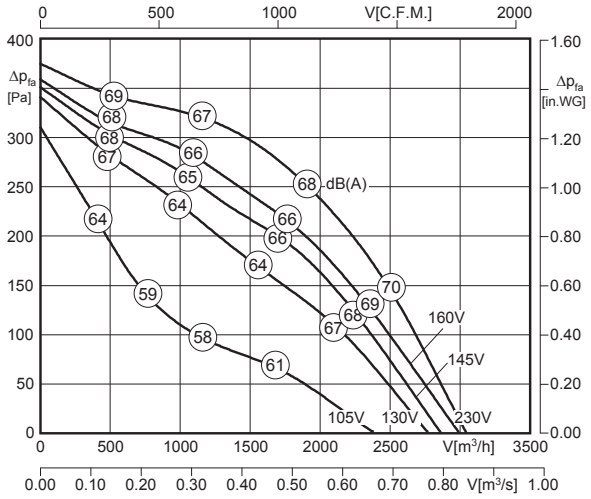


LWA8 ist in der Luftleistungskennlinie dargestellt
*LWA8 is displayed in air performance curve*

LWA5 = LWA8 + 4 dB

100% ErP ready Ausnahme[4] exception

[4] Motorkühltemperatur > 65°C / *Motor cooling temperature > 65°C*

| Typ / *Type* | Art.-Nr. | U [V] | f [Hz] | P [kW] | $I_N$ [A] | n [min⁻¹] | C [µF] | $t_R$ [°C] | Geräusch* *sound* [dB(A)] | Δ I [%] | $I_a/I_n$ | | | [kg] |
|---|---|---|---|---|---|---|---|---|---|---|---|---|---|---|
| DVWNS 355-4E-120C | A89-35515 | 1~230 | 50 | 0.36 | 2.1 | 1405 | 6 | 120 | 72 / 68 | 26 | 3.1 | IP55 | 01.384 | 40.0 |

*) relativer Gesamtsummenpegel: Ansaugseite LWA5 / Ausblasseite LWA8 bei V=0,5 x Vmax
**) relative total sound level: inlet side LWA5 / Outlet side LWA8 at V=0,5 x Vmax*

## Geräusche / *Sound levels:*

| LWArel A-bewertet bei V=0,5*Vmax<br>LWArel A-weighted at V=0,5*Vmax | fM [Hz] | | | | | | |
|---|---|---|---|---|---|---|---|
| | 125 | 250 | 500 | 1K | 2K | 4K | 8K |
| LWA5 [dB(A)] Ansaugseite / *inlet side* | -19 | -7 | -3 | -2 | -1 | -5 | -12 |
| LWA8 [dB(A)] Ausblasseite / *outlet side* | -22 | -12 | -6 | -4 | -6 | -15 | -22 |

## Schaltbild / *Wiring diagram:*

01.384

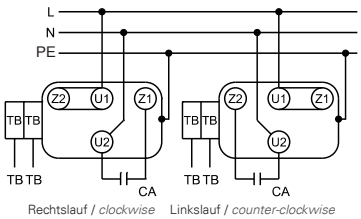


Rechtslauf / *clockwise* Linkslauf / *counter-clockwise*
TB Thermostatschalter / *thermostatic switch*
CA Kondensator / *capacitor*

## Maße / *Dimensions:* [mm]

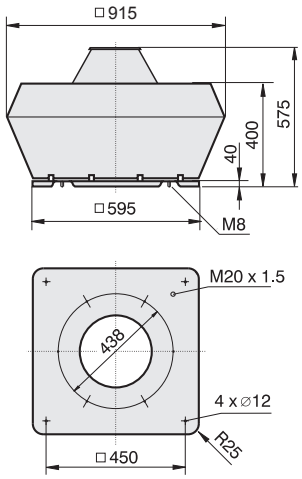


[4] Verschlußklappe selbsttätig - Verschlußklappe motorbetrieben siehe Seite 262
*[4] Automatic shutter - Motor-driven shutter please see page 262*

## Zubehör / *Accessories:*



| RTE 3,2 | MSE 1 | TE 3,5 | GS 1 | KR | SD | AP | FS | SDS | VS [4] | ASS | ASF | BG |
|---|---|---|---|---|---|---|---|---|---|---|---|---|
| Art.-Nr. H10-03200 | Art.-Nr. H80-22001 | Art.-Nr. H70-03500 | Art.-Nr. H80-00230 | Art.-Nr. A71-35500 | Art.-Nr. A40-35521 | Art.-Nr. A40-35530 | Art.-Nr. A80-35500 | Art.-Nr. A80-35550 | Art.-Nr. A60-35500 | Art.-Nr. I30-35502 | Art.-Nr. I00-35501 | Art.-Nr. P21-40002 |
| Seite/*Page* 284 | Seite/*Page* 278 | Seite/*Page* 300 | Seite/*Page* 304 | Seite/*Page* 262 | Seite/*Page* 263 | Seite/*Page* 265 | Seite/*Page* 263 | Seite/*Page* 263 | Seite/*Page* 261 | Seite/*Page* 261 | Seite/*Page* 261 | Seite/*Page* 264 |

# Dachventilator / *Roof Fan*
# Baugröße / *Size:* 355



- vertikale Ausführung
- Motor außerhalb des Luftstromes
- rückwärtsgekrümmtes Laufrad
- Gehäuse aus Aluminium
- Motorschutz durch Thermokontakte
- transformatorisch 100% stufenlos steuerbar

- *vertical outlet*
- *motor out of air stream*
- *backward curved impeller*
- *casing made of aluminium*
- *motor protection by thermal contacts*
- *speed is 100% infinitely variable by using auto transformers*

## Technische Daten / *Technical data:*

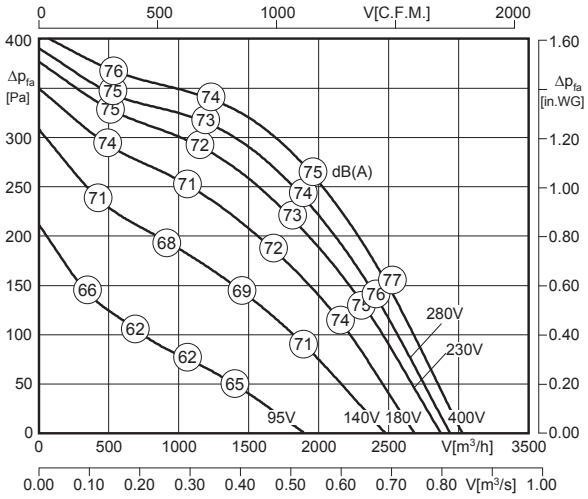


LWA8 ist in der Luftleistungskennlinie dargestellt
*LWA8 is displayed in air performance curve*

LWA5 = LWA8 - 3 dB

100% ErP ready
Ausnahme*) *exception*

*) Motorkühltemperatur > 65°C / *Motor cooling temperature > 65°C*

| Typ / *Type* | Art.-Nr. | U [V] | f [Hz] | P [kW] | $I_N$ [A] | n [min⁻¹] | C [µF] | $t_R$ [°C] | Geräusch* *sound* [dB(A)] | Δ I [%] | $I_a/I_n$ | ⚠ | ✱ | [kg] |
|---|---|---|---|---|---|---|---|---|---|---|---|---|---|---|
| **DVWN 355-4D-120C** | A23-35500 | 3~400 | 50 | 0.35 | 1.1 | 1435 | - | 120 | 71 / 74 | - | 5.3 | IP55 | 01.382 | 29.5 |

*) relativer Gesamtsummenpegel: Ansaugseite LWA5 / Ausblasseite LWA8 bei V=0,5 x Vmax
**) relative total sound level: inlet side LWA5 / Outlet side LWA8 at V=0,5 x Vmax*

## Geräusche / *Sound levels:*

| LWArel A-bewertet bei V=0,5*Vmax<br>LWArel A-weighted at V=0,5*Vmax | fM [Hz] | | | | | | |
|---|---|---|---|---|---|---|---|
| | 125 | 250 | 500 | 1K | 2K | 4K | 8K |
| LWA5 [dB(A)] Ansaugseite / *inlet side* | -26 | -14 | -10 | -9 | -8 | -12 | -19 |
| LWA8 [dB(A)] Ausblasseite / *outlet side* | -22 | -12 | -6 | -4 | -6 | -15 | -22 |

## Schaltbild / *Wiring diagram:*

01.382

Δ-Schaltung / *Delta-connection*

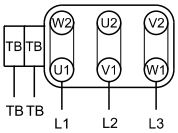


TB Thermostat-schalter / *thermostatic switch*

## Maße / *Dimensions:* [mm]

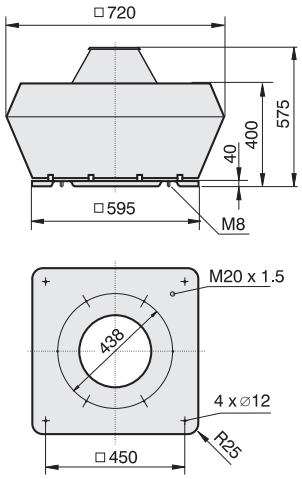


4) Verschlußklappe selbsttätig - Verschlußklappe motorbetrieben siehe Seite 262
*4) Automatic shutter - Motor-driven shutter please see page 262*

## Zubehör / *Accessories:*

| RTD 1,2 | MSD 1 | TD 3,0 | GS 2 | KR | SD | AP | FS | SDS | VS 4) | ASS | ASF | BG |
|---|---|---|---|---|---|---|---|---|---|---|---|---|
| Art.-Nr. H00-01201 | Art.-Nr. H80-38001 | Art.-Nr. H60-03000 | Art.-Nr. H80-00031 | Art.-Nr. A71-35500 | Art.-Nr. A40-35521 | Art.-Nr. A40-35530 | Art.-Nr. A80-35500 | Art.-Nr. A80-35550 | Art.-Nr. A60-35500 | Art.-Nr. I30-35502 | Art.-Nr. I00-35501 | Art.-Nr. P21-40002 |
| Seite/*Page* 292 | Seite/*Page* 278 | Seite/*Page* 300 | Seite/*Page* 304 | Seite/*Page* 262 | Seite/*Page* 263 | Seite/*Page* 265 | Seite/*Page* 263 | Seite/*Page* 263 | Seite/*Page* 261 | Seite/*Page* 261 | Seite/*Page* 261 | Seite/*Page* 264 |



- schallgedämmte Ausführung
- vertikaler Ausblas
- Motor außerhalb des Luftstromes
- rückwärtsgekrümmtes Laufrad
- Gehäuse aus Aluminium
- Motorschutz durch Thermokontakte
- transformatorisch 100% stufenlos steuerbar

- *sound attenuated version*
- *vertical outlet*
- *motor out of air stream*
- *backward curved impeller*
- *casing made of aluminium*
- *motor protection by thermal contacts*
- *speed is 100% infinitely variable by using auto transformers*

## Technische Daten / *Technical data:*

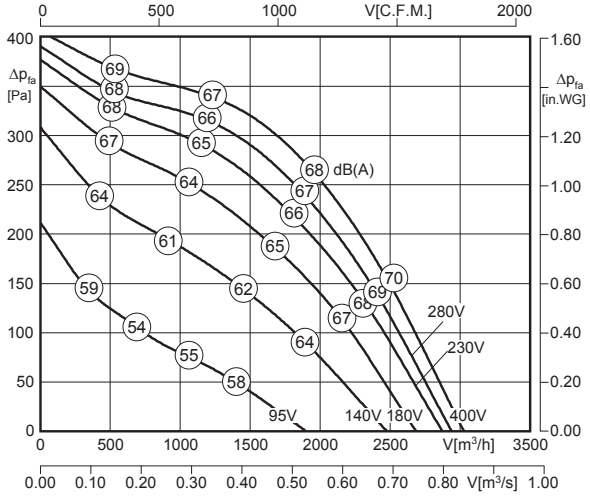


$L_{WA8}$ ist in der Luftleistungskennlinie dargestellt
*$L_{WA8}$ is displayed in air performance curve*

$L_{WA5} = L_{WA8} + 4$ dB

100% ErP ready Ausnahme[4] exception

[4] Motorkühltemperatur > 65°C / *Motor cooling temperature > 65°C*

| Typ / *Type* | Art.-Nr. | U [V] | f [Hz] | P [kW] | $I_N$ [A] | n [min⁻¹] | C [µF] | $t_R$ [°C] | Geräusch* *sound* [dB(A)] | Δ I [%] | $I_a/I_n$ | | | [kg] |
|---|---|---|---|---|---|---|---|---|---|---|---|---|---|---|
| DVWNS 355-4D-120C | A89-35500 | 3~400 | 50 | 0.35 | 1.1 | 1435 | - | 120 | 71 / 67 | - | 5.3 | IP55 | 01.382 | 40.0 |

*) relativer Gesamtsummenpegel: Ansaugseite $L_{WA5}$ / Ausblasseite $L_{WA8}$ bei V=0,5 x $V_{max}$
**) relative total sound level: inlet side $L_{WA5}$ / Outlet side $L_{WA8}$ at V=0,5 x $V_{max}$*

## Geräusche / *Sound levels:*

| $L_{WA}$rel A-bewertet bei V=0,5*Vmax<br>$L_{WA}$rel A-weighted at V=0,5*Vmax | fM [Hz] | | | | | | |
|---|---|---|---|---|---|---|---|
| | 125 | 250 | 500 | 1K | 2K | 4K | 8K |
| $L_{WA5}$ [dB(A)] Ansaugseite / *inlet side* | -19 | -7 | -3 | -2 | -1 | -5 | -12 |
| $L_{WA8}$ [dB(A)] Ausblasseite / *outlet side* | -22 | -12 | -6 | -4 | -6 | -15 | -22 |

## Schaltbild / *Wiring diagram:*

01.382

Δ-Schaltung / *Delta-connection*

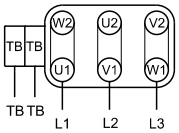


TB Thermostat-schalter / *thermostatic switch*

## Maße / *Dimensions:* [mm]

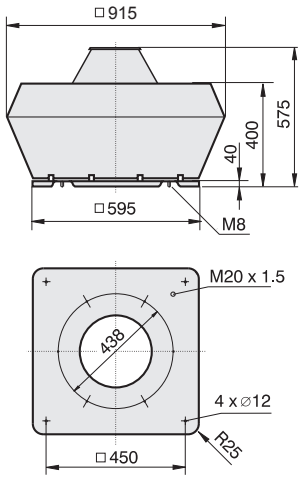


[4] Verschlußklappe selbsttätig - Verschlußklappe motorbetrieben siehe Seite 262
*[4] Automatic shutter - Motor-driven shutter please see page 262*

## Zubehör / *Accessories:*



| RTD 1,2 | MSD 1 | TD 3,0 | GS 2 | KR | SD | AP | FS | SDS | VS [4] | ASS | ASF | BG |
|---|---|---|---|---|---|---|---|---|---|---|---|---|
| Art.-Nr. H00-01201 | Art.-Nr. H80-38001 | Art.-Nr. H60-03000 | Art.-Nr. H80-00031 | Art.-Nr. A71-35500 | Art.-Nr. A40-35521 | Art.-Nr. A40-35530 | Art.-Nr. A80-35500 | Art.-Nr. A80-35550 | Art.-Nr. A60-35500 | Art.-Nr. I30-35502 | Art.-Nr. I00-35501 | Art.-Nr. P21-40002 |
| Seite/*Page* 292 | Seite/*Page* 278 | Seite/*Page* 300 | Seite/*Page* 304 | Seite/*Page* 262 | Seite/*Page* 263 | Seite/*Page* 265 | Seite/*Page* 263 | Seite/*Page* 263 | Seite/*Page* 261 | Seite/*Page* 261 | Seite/*Page* 261 | Seite/*Page* 264 |

# Dachventilator / *Roof Fan*
# Baugröße / *Size:* 400



- vertikale Ausführung
- Motor außerhalb des Luftstromes
- rückwärtsgekrümmtes Laufrad
- Gehäuse aus Aluminium
- Motorschutz durch Thermokontakte
- transformatorisch 100% stufenlos steuerbar

- *vertical outlet*
- *motor out of air stream*
- *backward curved impeller*
- *casing made of aluminium*
- *motor protection by thermal contacts*
- *speed is 100% infinitely variable by using auto transformers*

## Technische Daten / *Technical data:*

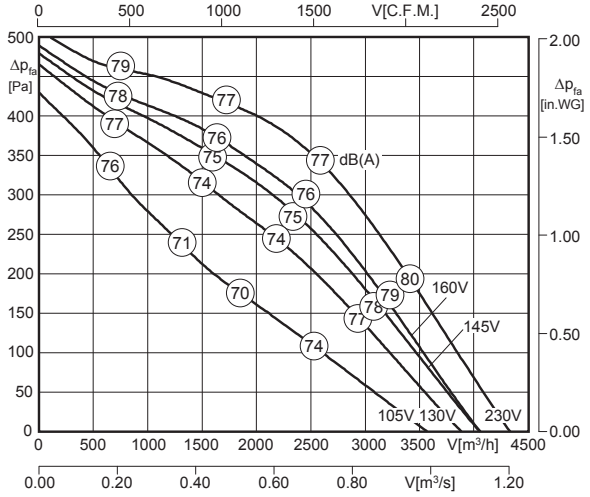


LWA8 ist in der Luftleistungskennlinie dargestellt
*LWA8 is displayed in air performance curve*

LWA5 = LWA8 - 3 dB

100% ErP ready Ausnahme*) exception

*) Motorkühltemperatur > 65°C / *Motor cooling temperature > 65°C*

| Typ / *Type* | Art.-Nr. | U [V] | f [Hz] | P [kW] | $I_N$ [A] | n [min⁻¹] | C [µF] | $t_R$ [°C] | Geräusch* *sound* [dB(A)] | Δ I [%] | $I_a/I_n$ | ⚠ | ✱ | [kg] |
|---|---|---|---|---|---|---|---|---|---|---|---|---|---|---|
| **DVWN 400-4E-120C** | A23-40015 | 1~230 | 50 | 0.64 | 3.2 | 1410 | 16 | 120 | 74 / 77 | 40 | 4.0 | IP55 | 01.384 | 32.0 |

*) relativer Gesamtsummenpegel: Ansaugseite LWA5 / Ausblasseite LWA8 bei V=0,5 x Vmax
**) relative total sound level: inlet side LWA5 / Outlet side LWA8 at V=0,5 x Vmax*

## Geräusche / *Sound levels:*

| LWArel A-bewertet bei V=0,5*Vmax<br>LWArel A-weighted at V=0,5*Vmax | fM [Hz] | | | | | | |
|---|---|---|---|---|---|---|---|
| | 125 | 250 | 500 | 1K | 2K | 4K | 8K |
| LWA5 [dB(A)] Ansaugseite / *inlet side* | -18 | -13 | -12 | -9 | -7 | -14 | -24 |
| LWA8 [dB(A)] Ausblasseite / *outlet side* | -22 | -11 | -5 | -5 | -6 | -15 | -22 |

## Schaltbild / *Wiring diagram:*

01.384

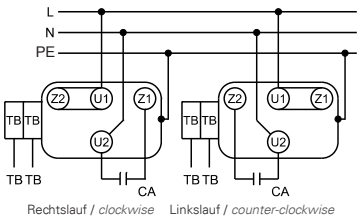


Rechtslauf / *clockwise* Linkslauf / *counter-clockwise*
TB Thermostatschalter / *thermostatic switch*
CA Kondensator / *capacitor*

## Maße / *Dimensions:* [mm]

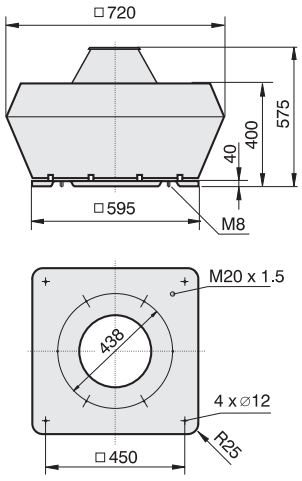


4) Verschlußklappe selbsttätig - Verschlußklappe motorbetrieben siehe Seite 262
*4) Automatic shutter - Motor-driven shutter please see page 262*

## Zubehör / *Accessories:*

| RTE 5,0 | MSE 1 | TE 5,0 | GS 1 | KR | SD | AP | FS | SDS | VS 4) | ASS | ASF | BG |
|---|---|---|---|---|---|---|---|---|---|---|---|---|
| Art.-Nr. H10-05000 | Art.-Nr. H80-22001 | Art.-Nr. H70-05000 | Art.-Nr. H80-00230 | Art.-Nr. A71-35500 | Art.-Nr. A40-35521 | Art.-Nr. A40-35530 | Art.-Nr. A80-35500 | Art.-Nr. A80-35550 | Art.-Nr. A60-35500 | Art.-Nr. I30-35502 | Art.-Nr. I00-35501 | Art.-Nr. P21-40002 |
| Seite/*Page* 284 | Seite/*Page* 278 | Seite/*Page* 300 | Seite/*Page* 304 | Seite/*Page* 262 | Seite/*Page* 263 | Seite/*Page* 265 | Seite/*Page* 263 | Seite/*Page* 263 | Seite/*Page* 261 | Seite/*Page* 261 | Seite/*Page* 261 | Seite/*Page* 264 |



- schallgedämmte Ausführung
- vertikaler Ausblas
- Motor außerhalb des Luftstromes
- rückwärtsgekrümmtes Laufrad
- Gehäuse aus Aluminium
- Motorschutz durch Thermokontakte
- transformatorisch 100% stufenlos steuerbar

- *sound attenuated version*
- *vertical outlet*
- *motor out of air stream*
- *backward curved impeller*
- *casing made of aluminium*
- *motor protection by thermal contacts*
- *speed is 100% infinitely variable by using auto transformers*

## Technische Daten / *Technical data:*

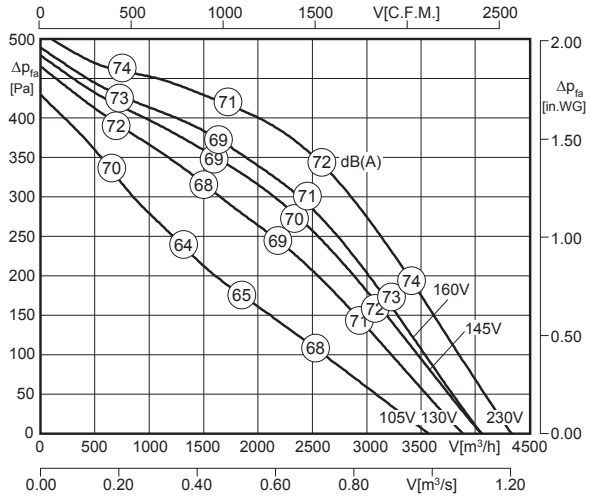


$L_{WA8}$ ist in der Luftleistungskennlinie dargestellt
*$L_{WA8}$ is displayed in air performance curve*

$L_{WA5} = L_{WA8} + 2$ dB

100% ErP ready Ausnahme[4] exception

[4] Motorkühltemperatur > 65°C / *Motor cooling temperature > 65°C*

| Typ / *Type* | Art.-Nr. | U [V] | f [Hz] | P [kW] | $I_N$ [A] | n [min⁻¹] | C [µF] | $t_R$ [°C] | Geräusch* *sound* [dB(A)] | Δ I [%] | $I_a/I_n$ | | | [kg] |
|---|---|---|---|---|---|---|---|---|---|---|---|---|---|---|
| DVWNS 400-4E-120C | A89-40016 | 1~230 | 50 | 0.64 | 3.2 | 1410 | 16 | 120 | 73 / 71 | 40 | 4.0 | IP55 | 01.384 | 42.5 |

*) relativer Gesamtsummenpegel: Ansaugseite $L_{WA5}$ / Ausblasseite $L_{WA8}$ bei V=0,5 x $V_{max}$
**) relative total sound level: inlet side $L_{WA5}$ / Outlet side $L_{WA8}$ at V=0,5 x $V_{max}$*

## Geräusche / *Sound levels:*

| $L_{WA}$rel A-bewertet bei V=0,5*Vmax<br>$L_{WA}$rel A-weighted at V=0,5*Vmax | fM [Hz] | | | | | | |
|---|---|---|---|---|---|---|---|
| | 125 | 250 | 500 | 1K | 2K | 4K | 8K |
| $L_{WA5}$ [dB(A)] Ansaugseite / *inlet side* | -13 | -8 | -7 | -4 | -2 | -9 | -19 |
| $L_{WA8}$ [dB(A)] Ausblasseite / *outlet side* | -22 | -11 | -5 | -5 | -6 | -15 | -22 |

## Schaltbild / *Wiring diagram:*

01.384

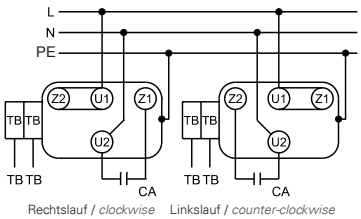


Rechtslauf / *clockwise* Linkslauf / *counter-clockwise*
TB Thermostatschalter / *thermostatic switch*
CA Kondensator / *capacitor*

## Maße / *Dimensions:* [mm]

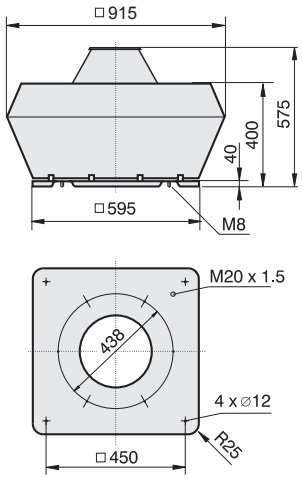


[4] Verschlußklappe selbsttätig - Verschlußklappe motorbetrieben siehe Seite 262
*[4] Automatic shutter - Motor-driven shutter please see page 262*

## Zubehör / *Accessories:*



| RTE 5,0 | MSE 1 | TE 5,0 | GS 1 | KR | SD | AP | FS | SDS | VS [4] | ASS | ASF | BG |
|---|---|---|---|---|---|---|---|---|---|---|---|---|
| Art.-Nr. H10-05000 | Art.-Nr. H80-22001 | Art.-Nr. H70-05000 | Art.-Nr. H80-00230 | Art.-Nr. A71-35500 | Art.-Nr. A40-35521 | Art.-Nr. A40-35530 | Art.-Nr. A80-35500 | Art.-Nr. A80-35550 | Art.-Nr. A60-35500 | Art.-Nr. I30-35502 | Art.-Nr. I00-35501 | Art.-Nr. P21-40002 |
| Seite/*Page* 284 | Seite/*Page* 278 | Seite/*Page* 300 | Seite/*Page* 304 | Seite/*Page* 262 | Seite/*Page* 263 | Seite/*Page* 265 | Seite/*Page* 263 | Seite/*Page* 263 | Seite/*Page* 261 | Seite/*Page* 261 | Seite/*Page* 261 | Seite/*Page* 264 |

# Dachventilator / *Roof Fan*
# Baugröße / *Size:* 400



- vertikale Ausführung
- Motor außerhalb des Luftstromes
- rückwärtsgekrümmtes Laufrad
- Gehäuse aus Aluminium
- Motorschutz durch Thermokontakte
- transformatorisch 100% stufenlos steuerbar

- *vertical outlet*
- *motor out of air stream*
- *backward curved impeller*
- *casing made of aluminium*
- *motor protection by thermal contacts*
- *speed is 100% infinitely variable by using auto transformers*

## Technische Daten / *Technical data:*

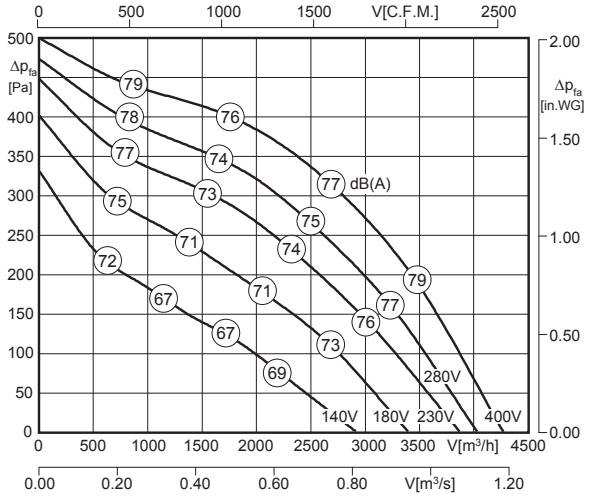


LWA8 ist in der Luftleistungskennlinie dargestellt
*LWA8 is displayed in air performance curve*

LWA5 = LWA8 - 3 dB

100% ErP ready
Ausnahme*) exception

*) Motorkühltemperatur > 65°C / *Motor cooling temperature > 65°C*

| Typ / *Type* | Art.-Nr. | U [V] | f [Hz] | P [kW] | $I_N$ [A] | n [min⁻¹] | C [µF] | $t_R$ [°C] | Geräusch* *sound* [dB(A)] | Δ I [%] | $I_a/I_n$ | △ | ✱ | [kg] |
|---|---|---|---|---|---|---|---|---|---|---|---|---|---|---|
| **DVWN 400-4D-120C** | A23-40000 | 3~400 | 50 | 0.54 | 1.25 | 1390 | - | 120 | 73 / 76 | - | 4.7 | IP55 | 01.382 | 30.0 |

*) relativer Gesamtsummenpegel: Ansaugseite LWA5 / Ausblasseite LWA8 bei V=0,5 x Vmax
*) relative total sound level: inlet side LWA5 / Outlet side LWA8 at V=0,5 x Vmax*

## Geräusche / *Sound levels:*

| LWArel A-bewertet bei V=0,5*Vmax<br>LWArel A-weighted at V=0,5*Vmax | fM [Hz] | | | | | | |
|---|---|---|---|---|---|---|---|
| | 125 | 250 | 500 | 1K | 2K | 4K | 8K |
| LWA5 [dB(A)] Ansaugseite / *inlet side* | -18 | -13 | -12 | -9 | -7 | -14 | -24 |
| LWA8 [dB(A)] Ausblasseite / *outlet side* | -22 | -11 | -5 | -5 | -6 | -15 | -22 |

## Schaltbild / *Wiring diagram:*

01.382

Δ-Schaltung / *Delta-connection*

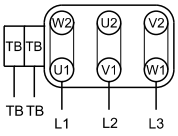


TB Thermostat-schalter / *thermostatic switch*

## Maße / *Dimensions:* [mm]

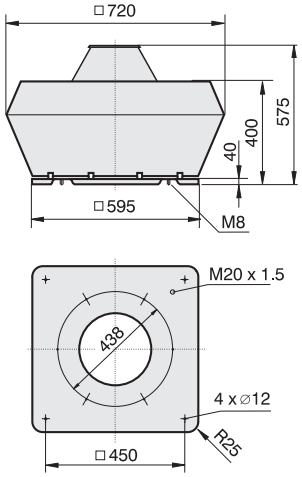


4) Verschlußklappe selbsttätig - Verschlußklappe motorbetrieben siehe Seite 262
*4) Automatic shutter - Motor-driven shutter please see page 262*

## Zubehör / *Accessories:*

| RTD 2,5 | MSD 1 | TD 3,0 | GS 2 | KR | SD | AP | FS | SDS | VS 4) | ASS | ASF | BG |
|---|---|---|---|---|---|---|---|---|---|---|---|---|
| Art.-Nr. H00-02501 | Art.-Nr. H80-38001 | Art.-Nr. H60-03000 | Art.-Nr. H80-00031 | Art.-Nr. A71-35500 | Art.-Nr. A40-35521 | Art.-Nr. A40-35530 | Art.-Nr. A80-35500 | Art.-Nr. A80-35550 | Art.-Nr. A60-35500 | Art.-Nr. I30-35502 | Art.-Nr. I00-35501 | Art.-Nr. P21-40002 |
| Seite/*Page* 292 | Seite/*Page* 278 | Seite/*Page* 300 | Seite/*Page* 304 | Seite/*Page* 262 | Seite/*Page* 263 | Seite/*Page* 265 | Seite/*Page* 263 | Seite/*Page* 263 | Seite/*Page* 261 | Seite/*Page* 261 | Seite/*Page* 261 | Seite/*Page* 264 |



- schallgedämmte Ausführung
- vertikaler Ausblas
- Motor außerhalb des Luftstromes
- rückwärtsgekrümmtes Laufrad
- Gehäuse aus Aluminium
- Motorschutz durch Thermokontakte
- transformatorisch 100% stufenlos steuerbar

- *sound attenuated version*
- *vertical outlet*
- *motor out of air stream*
- *backward curved impeller*
- *casing made of aluminium*
- *motor protection by thermal contacts*
- *speed is 100% infinitely variable by using auto transformers*

## Technische Daten / *Technical data:*

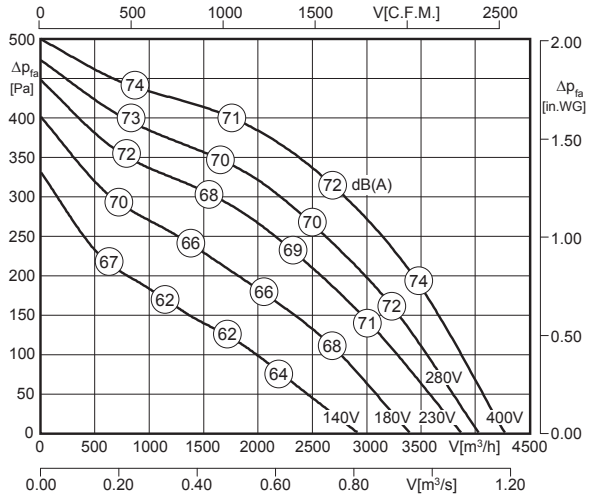


$L_{WA8}$ ist in der Luftleistungskennlinie dargestellt
*$L_{WA8}$ is displayed in air performance curve*

$L_{WA5} = L_{WA8} + 2$ dB

100% ErP ready
Ausnahme[4] exception

[4] Motorkühltemperatur > 65°C / *Motor cooling temperature > 65°C*

| Typ / *Type* | Art.-Nr. | U [V] | f [Hz] | P [kW] | $I_N$ [A] | n [min⁻¹] | C [µF] | $t_R$ [°C] | Geräusch* *sound* [dB(A)] | Δ I [%] | $I_a/I_n$ | | | [kg] |
|---|---|---|---|---|---|---|---|---|---|---|---|---|---|---|
| DVWNS 400-4D-120C | A89-40000 | 3~400 | 50 | 0.54 | 1.25 | 1390 | - | 120 | 73 / 71 | - | 4.7 | IP55 | 01.382 | 40.5 |

*) relativer Gesamtsummenpegel: Ansaugseite $L_{WA5}$ / Ausblasseite $L_{WA8}$ bei V=0,5 x $V_{max}$
**) relative total sound level: inlet side $L_{WA5}$ / Outlet side $L_{WA8}$ at V=0,5 x $V_{max}$*

## Geräusche / *Sound levels:*

| $L_{WA}$rel A-bewertet bei V=0,5*Vmax<br>$L_{WA}$rel A-weighted at V=0,5*Vmax | fM [Hz] | | | | | | |
|---|---|---|---|---|---|---|---|
| | 125 | 250 | 500 | 1K | 2K | 4K | 8K |
| $L_{WA5}$ [dB(A)] Ansaugseite / *inlet side* | -13 | -8 | -7 | -4 | -2 | -9 | -19 |
| $L_{WA8}$ [dB(A)] Ausblasseite / *outlet side* | -22 | -11 | -5 | -5 | -6 | -15 | -22 |

## Schaltbild / *Wiring diagram:*

01.382

Δ-Schaltung / *Delta-connection*

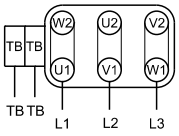


TB Thermostat-schalter / *thermostatic switch*

## Maße / *Dimensions:* [mm]

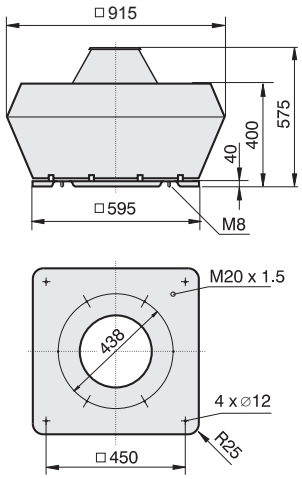


[4] Verschlußklappe selbsttätig - Verschlußklappe motorbetrieben siehe Seite 262
*[4] Automatic shutter - Motor-driven shutter please see page 262*

## Zubehör / *Accessories:*



| RTD 2,5 | MSD 1 | TD 3,0 | GS 2 | KR | SD | AP | FS | SDS | VS [4] | ASS | ASF | BG |
|---|---|---|---|---|---|---|---|---|---|---|---|---|
| Art.-Nr. H00-02501 | Art.-Nr. H80-38001 | Art.-Nr. H60-03000 | Art.-Nr. H80-00031 | Art.-Nr. A71-35500 | Art.-Nr. A40-35521 | Art.-Nr. A40-35530 | Art.-Nr. A80-35500 | Art.-Nr. A80-35550 | Art.-Nr. A60-35500 | Art.-Nr. I30-35502 | Art.-Nr. I00-35501 | Art.-Nr. P21-40002 |
| Seite/*Page* 292 | Seite/*Page* 278 | Seite/*Page* 300 | Seite/*Page* 304 | Seite/*Page* 262 | Seite/*Page* 263 | Seite/*Page* 265 | Seite/*Page* 263 | Seite/*Page* 263 | Seite/*Page* 261 | Seite/*Page* 261 | Seite/*Page* 261 | Seite/*Page* 264 |

# Dachventilator / *Roof Fan*
# Baugröße / *Size:* 450



- vertikale Ausführung
- Motor außerhalb des Luftstromes
- rückwärtsgekrümmtes Laufrad
- Gehäuse aus Aluminium
- Motorschutz durch Thermokontakte
- transformatorisch 100% stufenlos steuerbar

- *vertical outlet*
- *motor out of air stream*
- *backward curved impeller*
- *casing made of aluminium*
- *motor protection by thermal contacts*
- *speed is 100% infinitely variable by using auto transformers*

## Technische Daten / *Technical data:*

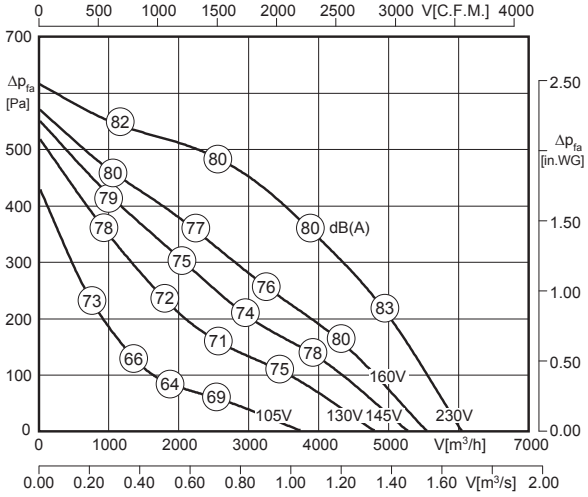


LWA8 ist in der Luftleistungskennlinie dargestellt
*LWA8 is displayed in air performance curve*

LWA5 = LWA8 - 3 dB

100% ErP ready
Ausnahme*) *exception*

*) Motorkühltemperatur > 65°C / *Motor cooling temperature > 65°C*

| Typ / *Type* | Art.-Nr. | U [V] | f [Hz] | P [kW] | $I_N$ [A] | n [min⁻¹] | C [µF] | $t_R$ [°C] | Geräusch* *sound* [dB(A)] | Δ I [%] | $I_a/I_n$ | ⚠ | ✱ | [kg] |
|---|---|---|---|---|---|---|---|---|---|---|---|---|---|---|
| **DVWN 450-4E-120C** | A23-45015 | 1~230 | 50 | 0.95 | 4.3 | 1330 | 16 | 120 | 77 / 80 | 19 | 2.9 | IP55 | 01.384 | 46.0 |

*) relativer Gesamtsummenpegel: Ansaugseite LWA5 / Ausblasseite LWA8 bei V=0,5 x Vmax
**) relative total sound level: inlet side LWA5 / Outlet side LWA8 at V=0,5 x Vmax*

## Geräusche / *Sound levels:*

| LWArel A-bewertet bei V=0,5*Vmax<br>LWArel A-weighted at V=0,5*Vmax | fM [Hz] | | | | | | |
|---|---|---|---|---|---|---|---|
| | 125 | 250 | 500 | 1K | 2K | 4K | 8K |
| LWA5 [dB(A)] Ansaugseite / *inlet side* | -18 | -13 | -12 | -9 | -7 | -14 | -24 |
| LWA8 [dB(A)] Ausblasseite / *outlet side* | -22 | -11 | -5 | -5 | -6 | -15 | -22 |

## Schaltbild / *Wiring diagram:*

01.384

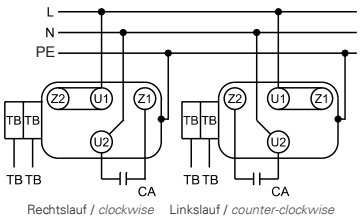


Rechtslauf / *clockwise* Linkslauf / *counter-clockwise*
TB Thermostatschalter / *thermostatic switch*
CA Kondensator / *capacitor*

## Maße / *Dimensions:* [mm]

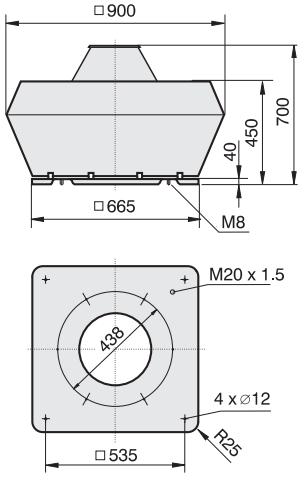


4) Verschlußklappe selbsttätig - Verschlußklappe motorbetrieben siehe Seite 262
*4) Automatic shutter - Motor-driven shutter please see page 262*

## Zubehör / *Accessories:*

| RTE 7,5 | MSE 1 | TE 7,5 | GS 1 | KR | SD | AP | FS | SDS | VS 4) | ASS | ASF | BG |
|---|---|---|---|---|---|---|---|---|---|---|---|---|
| Art.-Nr. H10-07501 | Art.-Nr. H80-22001 | Art.-Nr. H70-07500 | Art.-Nr. H80-00230 | Art.-Nr. A71-45000 | Art.-Nr. A40-45018 | Art.-Nr. A40-45030 | Art.-Nr. A80-45000 | Art.-Nr. A80-45050 | Art.-Nr. A60-35500 | Art.-Nr. I30-35502 | Art.-Nr. I00-35501 | Art.-Nr. P21-40002 |
| Seite/*Page* 284 | Seite/*Page* 278 | Seite/*Page* 300 | Seite/*Page* 304 | Seite/*Page* 262 | Seite/*Page* 263 | Seite/*Page* 265 | Seite/*Page* 263 | Seite/*Page* 263 | Seite/*Page* 261 | Seite/*Page* 261 | Seite/*Page* 261 | Seite/*Page* 264 |



- schallgedämmte Ausführung
- vertikaler Ausblas
- Motor außerhalb des Luftstromes
- rückwärtsgekrümmtes Laufrad
- Gehäuse aus Aluminium
- Motorschutz durch Thermokontakte
- transformatorisch 100% stufenlos steuerbar

- *sound attenuated version*
- *vertical outlet*
- *motor out of air stream*
- *backward curved impeller*
- *casing made of aluminium*
- *motor protection by thermal contacts*
- *speed is 100% infinitely variable by using auto transformers*

### Technische Daten / *Technical data:*

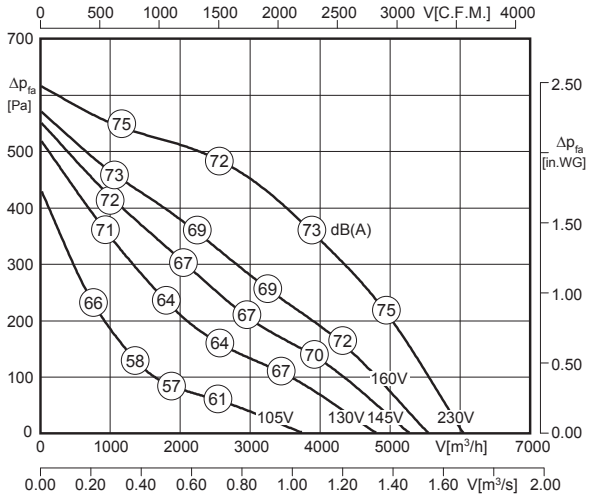


LWA8 ist in der Luftleistungskennlinie dargestellt
*LWA8 is displayed in air performance curve*

LWA5 = LWA8 + 4 dB

100% ErP ready Ausnahme[4] exception

[4] Motorkühltemperatur > 65°C / *Motor cooling temperature > 65°C*

| Typ / *Type* | Art.-Nr. | U [V] | f [Hz] | P [kW] | $I_N$ [A] | n [min⁻¹] | C [µF] | $t_R$ [°C] | Geräusch* *sound* [dB(A)] | Δ I [%] | $I_a/I_n$ | | | [kg] |
|---|---|---|---|---|---|---|---|---|---|---|---|---|---|---|
| DVWNS 450-4E-120C | A89-45016 | 1~230 | 50 | 0.95 | 4.3 | 1330 | 16 | 120 | 76 / 72 | 19 | 2.9 | IP55 | 01.384 | 54.0 |

*) relativer Gesamtsummenpegel: Ansaugseite LWA5 / Ausblasseite LWA8 bei V=0,5 x Vmax
**) relative total sound level: inlet side LWA5 / Outlet side LWA8 at V=0,5 x Vmax*

### Geräusche / *Sound levels:*

| LWArel A-bewertet bei V=0,5*Vmax<br>LWArel A-weighted at V=0,5*Vmax | fM [Hz] | | | | | | |
|---|---|---|---|---|---|---|---|
| | 125 | 250 | 500 | 1K | 2K | 4K | 8K |
| LWA5 [dB(A)] Ansaugseite / *inlet side* | -11 | -6 | -5 | -2 | 0 | -7 | -17 |
| LWA8 [dB(A)] Ausblasseite / *outlet side* | -22 | -11 | -5 | -5 | -6 | -15 | -22 |

### Schaltbild / *Wiring diagram:*

01.384

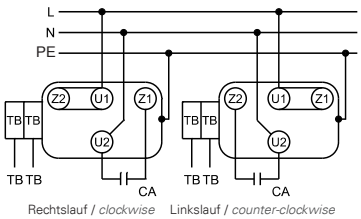


Rechtslauf / *clockwise* Linkslauf / *counter-clockwise*
TB Thermostatschalter / *thermostatic switch*
CA Kondensator / *capacitor*

### Maße / *Dimensions:* [mm]

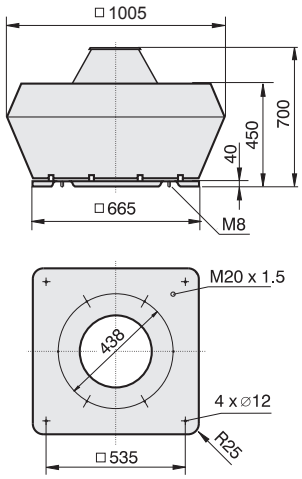


[4] Verschlußklappe selbsttätig - Verschlußklappe motorbetrieben siehe Seite 262
*[4] Automatic shutter - Motor-driven shutter please see page 262*

### Zubehör / *Accessories:*



| RTE 7,5 | MSE 1 | TE 7,5 | GS 1 | KR | SD | AP | FS | SDS | VS [4] | ASS | ASF | BG |
|---|---|---|---|---|---|---|---|---|---|---|---|---|
| Art.-Nr. H10-07501 | Art.-Nr. H80-22001 | Art.-Nr. H70-07500 | Art.-Nr. H80-00230 | Art.-Nr. A71-45000 | Art.-Nr. A40-45018 | Art.-Nr. A40-45030 | Art.-Nr. A80-45000 | Art.-Nr. A80-45050 | Art.-Nr. A60-35500 | Art.-Nr. I30-35502 | Art.-Nr. I00-35501 | Art.-Nr. P21-40002 |
| Seite/*Page* 284 | Seite/*Page* 278 | Seite/*Page* 300 | Seite/*Page* 304 | Seite/*Page* 262 | Seite/*Page* 263 | Seite/*Page* 265 | Seite/*Page* 263 | Seite/*Page* 263 | Seite/*Page* 261 | Seite/*Page* 261 | Seite/*Page* 261 | Seite/*Page* 264 |

# Dachventilator / *Roof Fan*
# Baugröße / *Size:* 450



- vertikale Ausführung
- Motor außerhalb des Luftstromes
- rückwärtsgekrümmtes Laufrad
- Gehäuse aus Aluminium
- Motorschutz durch Thermokontakte
- transformatorisch 100% stufenlos steuerbar

- *vertical outlet*
- *motor out of air stream*
- *backward curved impeller*
- *casing made of aluminium*
- *motor protection by thermal contacts*
- *speed is 100% infinitely variable by using auto transformers*

## Technische Daten / *Technical data:*

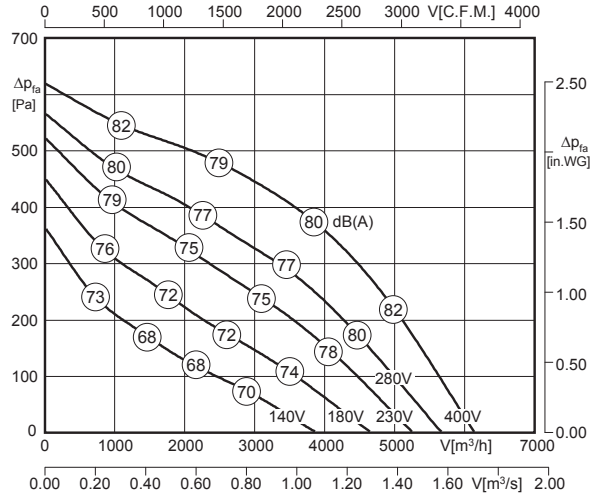


LWA8 ist in der Luftleistungskennlinie dargestellt
*LWA8 is displayed in air performance curve*

LWA5 = LWA8 - 3 dB

100% ErP ready Ausnahme*) *exception*

*) Motorkühltemperatur > 65°C / *Motor cooling temperature > 65°C*

| Typ / *Type* | Art.-Nr. | U [V] | f [Hz] | P [kW] | $I_N$ [A] | n [min⁻¹] | C [µF] | $t_R$ [°C] | Geräusch* *sound* [dB(A)] | Δ I [%] | $I_a/I_n$ | ⚠ | ✱ | [kg] |
|---|---|---|---|---|---|---|---|---|---|---|---|---|---|---|
| **DVWN 450-4D-120C** | A23-45000 | 3~400 | 50 | 0.87 | 1.6 | 1335 | - | 120 | 76 / 79 | 12 | 4.3 | IP55 | 01.382 | 41.0 |

*) relativer Gesamtsummenpegel: Ansaugseite LWA5 / Ausblasseite LWA8 bei V=0,5 x Vmax
**) relative total sound level: inlet side LWA5 / Outlet side LWA8 at V=0,5 x Vmax*

## Geräusche / *Sound levels:*

| LWArel A-bewertet bei V=0,5*Vmax<br>LWArel A-weighted at V=0,5*Vmax | fM [Hz] | | | | | | |
|---|---|---|---|---|---|---|---|
| | 125 | 250 | 500 | 1K | 2K | 4K | 8K |
| LWA5 [dB(A)] Ansaugseite / *inlet side* | -18 | -13 | -12 | -9 | -7 | -14 | -24 |
| LWA8 [dB(A)] Ausblasseite / *outlet side* | -22 | -11 | -5 | -5 | -6 | -15 | -22 |

## Schaltbild / *Wiring diagram:*

01.382

Δ-Schaltung / *Delta-connection*

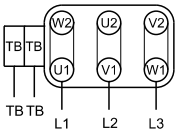


TB Thermostat-schalter / *thermostatic switch*

## Maße / *Dimensions:* [mm]

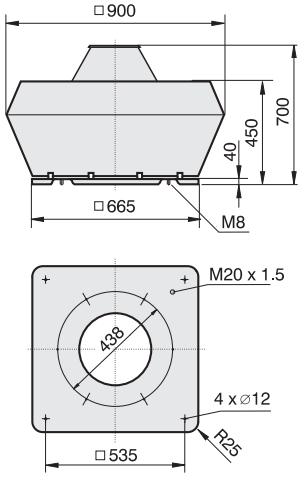


4) Verschlußklappe selbsttätig - Verschlußklappe motorbetrieben siehe Seite 262
*4) Automatic shutter - Motor-driven shutter please see page 262*

## Zubehör / *Accessories:*

| RTD 2,5 | MSD 1 | TD 3,0 | GS 2 | KR | SD | AP | FS | SDS | VS 4) | ASS | ASF | BG |
|---|---|---|---|---|---|---|---|---|---|---|---|---|
| Art.-Nr. H00-02501 | Art.-Nr. H80-38001 | Art.-Nr. H60-03000 | Art.-Nr. H80-00031 | Art.-Nr. A71-45000 | Art.-Nr. A40-45018 | Art.-Nr. A40-45030 | Art.-Nr. A80-45000 | Art.-Nr. A80-45050 | Art.-Nr. A60-35500 | Art.-Nr. I30-35502 | Art.-Nr. I00-35501 | Art.-Nr. P21-40002 |
| Seite/*Page* 292 | Seite/*Page* 278 | Seite/*Page* 300 | Seite/*Page* 304 | Seite/*Page* 262 | Seite/*Page* 263 | Seite/*Page* 265 | Seite/*Page* 263 | Seite/*Page* 263 | Seite/*Page* 261 | Seite/*Page* 261 | Seite/*Page* 261 | Seite/*Page* 264 |



- schallgedämmte Ausführung
- vertikaler Ausblas
- Motor außerhalb des Luftstromes
- rückwärtsgekrümmtes Laufrad
- Gehäuse aus Aluminium
- Motorschutz durch Thermokontakte
- transformatorisch 100% stufenlos steuerbar

- *sound attenuated version*
- *vertical outlet*
- *motor out of air stream*
- *backward curved impeller*
- *casing made of aluminium*
- *motor protection by thermal contacts*
- *speed is 100% infinitely variable by using auto transformers*

### Technische Daten / *Technical data:*

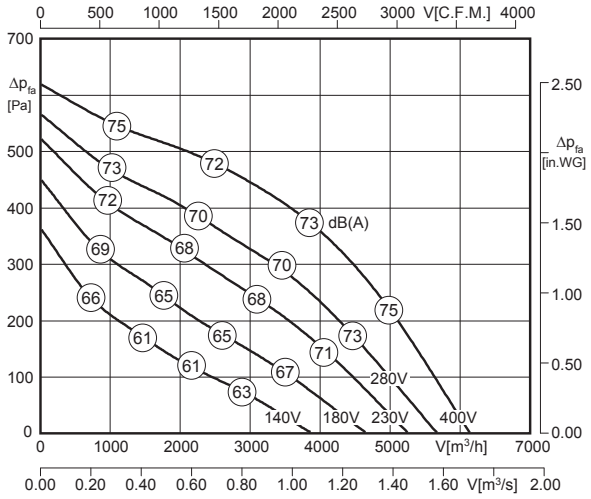


LWA8 ist in der Luftleistungskennlinie dargestellt
*LWA8 is displayed in air performance curve*

LWA5 = LWA8 + 4 dB

100% ErP ready
Ausnahme[4] exception

[4] Motorkühltemperatur > 65°C / *Motor cooling temperature > 65°C*

| Typ / *Type* | Art.-Nr. | U [V] | f [Hz] | P [kW] | $I_N$ [A] | n [min⁻¹] | C [µF] | $t_R$ [°C] | Geräusch* *sound* [dB(A)] | Δ I [%] | $I_a/I_n$ | | | [kg] |
|---|---|---|---|---|---|---|---|---|---|---|---|---|---|---|
| DVWNS 450-4D-120C | A89-45011 | 3~400 | 50 | 0.87 | 1.6 | 1335 | - | 120 | 76 / 72 | 12 | 4.3 | IP55 | 01.382 | 50.0 |

*) relativer Gesamtsummenpegel: Ansaugseite LWA5 / Ausblasseite LWA8 bei V=0,5 x $V_{max}$
**) relative total sound level: inlet side LWA5 / Outlet side LWA8 at V=0,5 x $V_{max}$*

### Geräusche / *Sound levels:*

| LWArel A-bewertet bei V=0,5*Vmax<br>LWArel A-weighted at V=0,5*Vmax | fM [Hz] | | | | | | |
|---|---|---|---|---|---|---|---|
| | 125 | 250 | 500 | 1K | 2K | 4K | 8K |
| LWA5 [dB(A)] Ansaugseite / *inlet side* | -11 | -6 | -5 | -2 | 0 | -7 | -17 |
| LWA8 [dB(A)] Ausblasseite / *outlet side* | -22 | -11 | -5 | -5 | -6 | -15 | -22 |

### Schaltbild / *Wiring diagram:*

01.382

Δ-Schaltung / *Delta-connection*

TB Thermostat-schalter / *thermostatic switch*

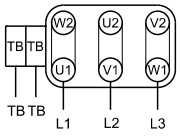


### Maße / *Dimensions:* [mm]

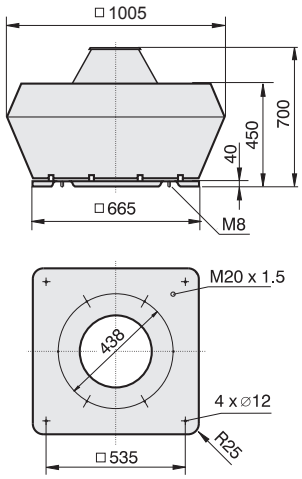


[4] Verschlußklappe selbsttätig - Verschlußklappe motorbetrieben siehe Seite 262
*[4] Automatic shutter - Motor-driven shutter please see page 262*

### Zubehör / *Accessories:*



| RTD 2,5 | MSD 1 | TD 3,0 | GS 2 | KR | SD | AP | FS | SDS | VS [4] | ASS | ASF | BG |
|---|---|---|---|---|---|---|---|---|---|---|---|---|
| Art.-Nr. H00-02501 | Art.-Nr. H80-38001 | Art.-Nr. H60-03000 | Art.-Nr. H80-00031 | Art.-Nr. A71-45000 | Art.-Nr. A40-45018 | Art.-Nr. A40-45030 | Art.-Nr. A80-45000 | Art.-Nr. A80-45050 | Art.-Nr. A60-35500 | Art.-Nr. I30-35502 | Art.-Nr. I00-35501 | Art.-Nr. P21-40002 |
| Seite/*Page* 292 | Seite/*Page* 278 | Seite/*Page* 300 | Seite/*Page* 304 | Seite/*Page* 262 | Seite/*Page* 263 | Seite/*Page* 265 | Seite/*Page* 263 | Seite/*Page* 263 | Seite/*Page* 261 | Seite/*Page* 261 | Seite/*Page* 261 | Seite/*Page* 264 |

# Dachventilator / *Roof Fan*
# Baugröße / *Size:* 500



- vertikale Ausführung
- Motor außerhalb des Luftstromes
- rückwärtsgekrümmtes Laufrad
- Gehäuse aus Aluminium
- Motorschutz durch Thermokontakte
- transformatorisch 100% stufenlos steuerbar

- *vertical outlet*
- *motor out of air stream*
- *backward curved impeller*
- *casing made of aluminium*
- *motor protection by thermal contacts*
- *speed is 100% infinitely variable by using auto transformers*

## Technische Daten / *Technical data:*

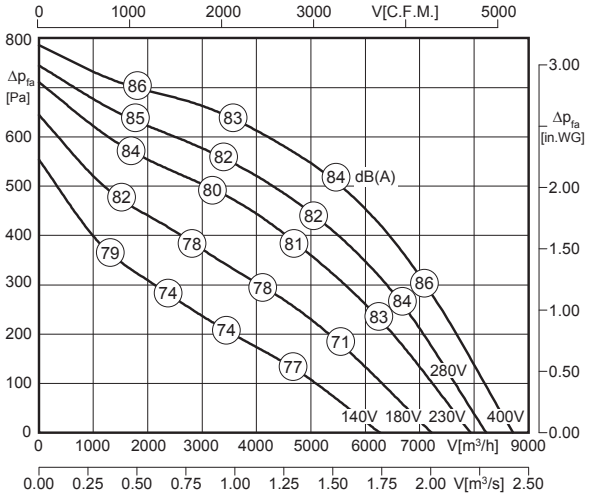


LWA8 ist in der Luftleistungskennlinie dargestellt
*LWA8 is displayed in air performance curve*

LWA5 = LWA8 - 3 dB

100% ErP ready Ausnahme*) exception

*) Motorkühltemperatur > 65°C / *Motor cooling temperature > 65°C*

| Typ / *Type* | Art.-Nr. | U [V] | f [Hz] | P [kW] | $I_N$ [A] | n [min⁻¹] | C [µF] | $t_R$ [°C] | Geräusch* *sound* [dB(A)] | Δ I [%] | $I_a/I_n$ | ⚠ | ✱ | [kg] |
|---|---|---|---|---|---|---|---|---|---|---|---|---|---|---|
| **DVWN 500-4D-120C** | A23-50002 | 3~400 | 50 | 1.72 | 4.4 | 1430 | - | 120 | 80 / 83 | 9.0 | 2.5 | IP55 | 01.382 | 54.0 |

*) relativer Gesamtsummenpegel: Ansaugseite LWA5 / Ausblasseite LWA8 bei V=0,5 x Vmax
**) relative total sound level: inlet side LWA5 / Outlet side LWA8 at V=0,5 x Vmax*

## Geräusche / *Sound levels:*

| LWArel A-bewertet bei V=0,5*Vmax<br>LWArel A-weighted at V=0,5*Vmax | fM [Hz] | | | | | | |
|---|---|---|---|---|---|---|---|
| | 125 | 250 | 500 | 1K | 2K | 4K | 8K |
| LWA5 [dB(A)] Ansaugseite / *inlet side* | -18 | -14 | -10 | -8 | -8 | -16 | -22 |
| LWA8 [dB(A)] Ausblasseite / *outlet side* | -21 | -11 | -5 | -4 | -8 | -15 | -23 |

## Schaltbild / *Wiring diagram:*

01.382

Δ-Schaltung / *Delta-connection*

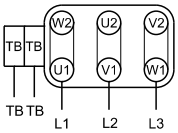


TB Thermostat-schalter / *thermostatic switch*

## Maße / *Dimensions:* [mm]

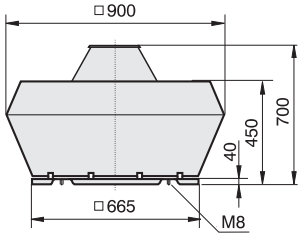


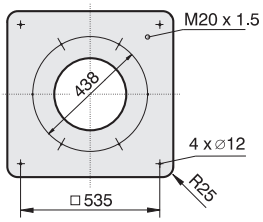


4) Verschlußklappe selbsttätig - Verschlußklappe motorbetrieben siehe Seite 262
*4) Automatic shutter - Motor-driven shutter please see page 262*

## Zubehör / *Accessories:*

| RTD 5,0 | MSD 1 | TD 5,0 | GS 2 | KR | SD | AP | FS | SDS | VS 4) | ASS | ASF | BG |
|---|---|---|---|---|---|---|---|---|---|---|---|---|
| Art.-Nr. H00-05000 | Art.-Nr. H80-38001 | Art.-Nr. H60-05000 | Art.-Nr. H80-00031 | Art.-Nr. A71-45000 | Art.-Nr. A40-45018 | Art.-Nr. A40-45030 | Art.-Nr. A80-45000 | Art.-Nr. A80-45050 | Art.-Nr. A60-35500 | Art.-Nr. I30-35502 | Art.-Nr. I00-35501 | Art.-Nr. P21-40002 |
| Seite/*Page* 292 | Seite/*Page* 278 | Seite/*Page* 300 | Seite/*Page* 304 | Seite/*Page* 262 | Seite/*Page* 263 | Seite/*Page* 265 | Seite/*Page* 263 | Seite/*Page* 263 | Seite/*Page* 261 | Seite/*Page* 261 | Seite/*Page* 261 | Seite/*Page* 264 |



- schallgedämmte Ausführung
- vertikaler Ausblas
- Motor außerhalb des Luftstromes
- rückwärtsgekrümmtes Laufrad
- Gehäuse aus Aluminium
- Motorschutz durch Thermokontakte
- transformatorisch 100% stufenlos steuerbar

- *sound attenuated version*
- *vertical outlet*
- *motor out of air stream*
- *backward curved impeller*
- *casing made of aluminium*
- *motor protection by thermal contacts*
- *speed is 100% infinitely variable by using auto transformers*

### Technische Daten / *Technical data:*

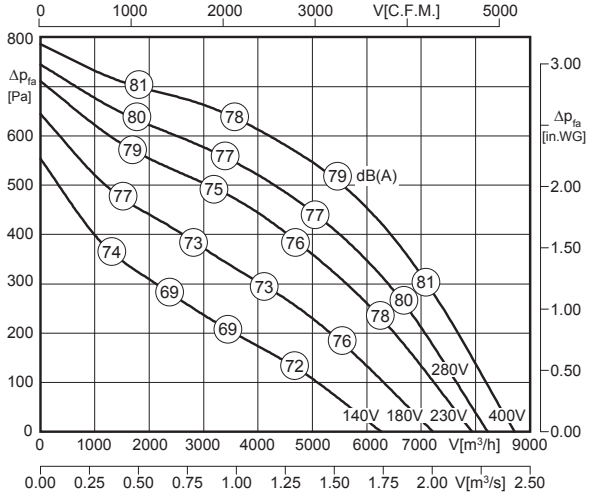


$L_{WA8}$ ist in der Luftleistungskennlinie dargestellt
*$L_{WA8}$ is displayed in air performance curve*

$L_{WA5} = L_{WA8} + 2$ dB

100% ErP ready Ausnahme[4] exception

[4] Motorkühltemperatur > 65°C / *Motor cooling temperature > 65°C*

| Typ / *Type* | Art.-Nr. | U [V] | f [Hz] | P [kW] | $I_N$ [A] | n [min⁻¹] | C [µF] | $t_R$ [°C] | Geräusch* *sound* [dB(A)] | Δ I [%] | $I_a/I_n$ | | | [kg] |
|---|---|---|---|---|---|---|---|---|---|---|---|---|---|---|
| DVWNS 500-4D-120C | A89-50006 | 3~400 | 50 | 1.72 | 4.4 | 1430 | - | 120 | 80 / 78 | 9.0 | 2.5 | IP55 | 01.382 | 61.0 |

*) relativer Gesamtsummenpegel: Ansaugseite $L_{WA5}$ / Ausblasseite $L_{WA8}$ bei V=0,5 x $V_{max}$
**) relative total sound level: inlet side $L_{WA5}$ / Outlet side $L_{WA8}$ at V=0,5 x $V_{max}$*

### Geräusche / *Sound levels:*

| $L_{WArel}$ A-bewertet bei V=0,5*Vmax<br>$L_{WArel}$ A-weighted at V=0,5*Vmax | fM [Hz] | | | | | | |
|---|---|---|---|---|---|---|---|
| | 125 | 250 | 500 | 1K | 2K | 4K | 8K |
| $L_{WA5}$ [dB(A)] Ansaugseite / *inlet side* | -13 | -9 | -5 | -3 | -3 | -11 | -17 |
| $L_{WA8}$ [dB(A)] Ausblasseite / *outlet side* | -21 | -11 | -5 | -4 | -8 | -15 | -23 |

### Schaltbild / *Wiring diagram:*

01.382

Δ-Schaltung / *Delta-connection*

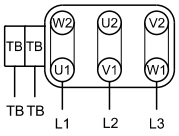


TB Thermostat-schalter / *thermostatic switch*

### Maße / *Dimensions:* [mm]

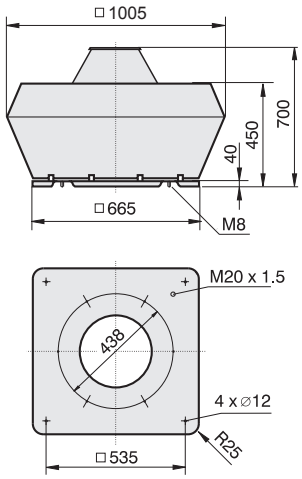


[4] Verschlußklappe selbsttätig - Verschlußklappe motorbetrieben siehe Seite 262
*[4] Automatic shutter - Motor-driven shutter please see page 262*

### Zubehör / *Accessories:*



| RTD 5,0 | MSD 1 | TD 5,0 | GS 2 | KR | SD | AP | FS | SDS | VS [4] | ASS | ASF | BG |
|---|---|---|---|---|---|---|---|---|---|---|---|---|
| Art.-Nr. H00-05000 | Art.-Nr. H80-38001 | Art.-Nr. H60-05000 | Art.-Nr. H80-00031 | Art.-Nr. A71-45000 | Art.-Nr. A40-45018 | Art.-Nr. A40-45030 | Art.-Nr. A80-45000 | Art.-Nr. A80-45050 | Art.-Nr. A60-35500 | Art.-Nr. I30-35502 | Art.-Nr. I00-35501 | Art.-Nr. P21-40002 |
| Seite/*Page* 292 | Seite/*Page* 278 | Seite/*Page* 300 | Seite/*Page* 304 | Seite/*Page* 262 | Seite/*Page* 263 | Seite/*Page* 265 | Seite/*Page* 263 | Seite/*Page* 263 | Seite/*Page* 261 | Seite/*Page* 261 | Seite/*Page* 261 | Seite/*Page* 264 |

# Dachventilator / *Roof Fan*
# Baugröße / *Size:* 500



- vertikale Ausführung
- Motor außerhalb des Luftstromes
- rückwärtsgekrümmtes Laufrad
- Gehäuse aus Aluminium
- Motorschutz durch Thermokontakte

- *vertical outlet*
- *motor out of air stream*
- *backward curved impeller*
- *casing made of aluminium*
- *motor protection by thermal contacts*

## Technische Daten / *Technical data:*

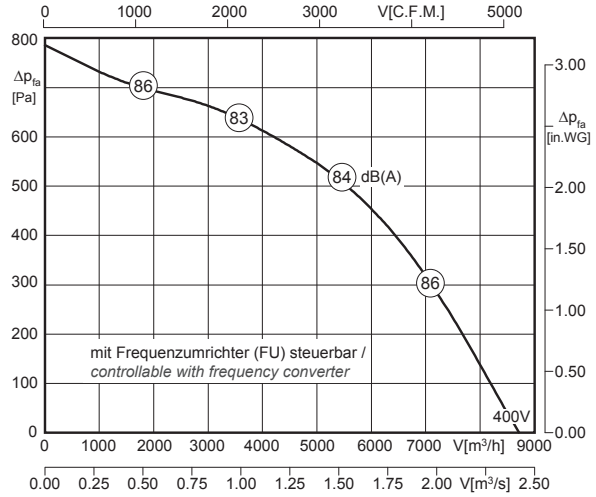


LWA8 ist in der Luftleistungskennlinie dargestellt
*LWA8 is displayed in air performance curve*

LWA5 = LWA8 - 3 dB

100% ErP ready Ausnahme*) exception

*) Motorkühltemperatur > 65°C / *Motor cooling temperature > 65°C*

| Typ / *Type* | Art.-Nr. | U [V] | f [Hz] | P [kW] | $I_N$ [A] | n [min⁻¹] | C [µF] | $t_R$ [°C] | Geräusch* *sound* [dB(A)] | Δ I [%] | $I_a/I_n$ | | | [kg] |
|---|---|---|---|---|---|---|---|---|---|---|---|---|---|---|
| **DVWN 500-4D-120C** n.stb. | A23-50009 | 3~400 | 50 | 1.72 | 3.3 | 1445 | - | 120 | 80 / 83 | - | 5.5 | IP54 | 01.382 | 52.0 |

*) relativer Gesamtsummenpegel: Ansaugseite LWA5 / Ausblasseite LWA8 bei V=0,5 x Vmax
**) relative total sound level: inlet side LWA5 / Outlet side LWA8 at V=0,5 x Vmax*

## Geräusche / *Sound levels:*

| LWArel A-bewertet bei V=0,5*Vmax<br>LWArel A-weighted at V=0,5*Vmax | fM [Hz] | | | | | | |
|---|---|---|---|---|---|---|---|
| | 125 | 250 | 500 | 1K | 2K | 4K | 8K |
| LWA5 [dB(A)] Ansaugseite / *inlet side* | -18 | -14 | -10 | -8 | -8 | -16 | -22 |
| LWA8 [dB(A)] Ausblasseite / *outlet side* | -21 | -11 | -5 | -4 | -8 | -15 | -23 |

## Schaltbild / *Wiring diagram:*

01.382

Δ-Schaltung / *Delta-connection*

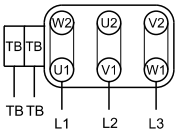


TB Thermostat-schalter / *thermostatic switch*

## Maße / *Dimensions:* [mm]

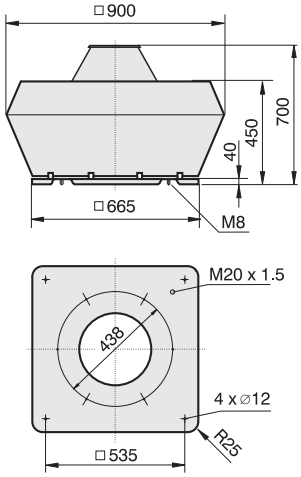


[4] Verschlußklappe selbsttätig - Verschlußklappe motorbetrieben siehe Seite 262
*[4] Automatic shutter - Motor-driven shutter please see page 262*

## Zubehör / *Accessories:*



| FU | MSD 1 | GS 2 | KR | SD | AP | FS | SDS | VS [4] | ASS | ASF | BG |
|---|---|---|---|---|---|---|---|---|---|---|---|
| Art.-Nr. FUDX0550022V | Art.-Nr. H80-38001 | Art.-Nr. H80-00031 | Art.-Nr. A71-45000 | Art.-Nr. A40-45018 | Art.-Nr. A40-45030 | Art.-Nr. A80-45000 | Art.-Nr. A80-45050 | Art.-Nr. A60-35500 | Art.-Nr. I30-35502 | Art.-Nr. I00-35501 | Art.-Nr. P21-40002 |
| Seite/*Page* 311 | Seite/*Page* 278 | Seite/*Page* 304 | Seite/*Page* 262 | Seite/*Page* 263 | Seite/*Page* 265 | Seite/*Page* 263 | Seite/*Page* 263 | Seite/*Page* 261 | Seite/*Page* 261 | Seite/*Page* 261 | Seite/*Page* 264 |



- schallgedämmte Ausführung
- vertikaler Ausblas
- Motor außerhalb des Luftstromes
- rückwärtsgekrümmtes Laufrad
- Gehäuse aus Aluminium
- Motorschutz durch Thermokontakte

- *sound attenuated version*
- *vertical outlet*
- *motor out of air stream*
- *backward curved impeller*
- *casing made of aluminium*
- *motor protection by thermal contacts*

## Technische Daten / *Technical data:*

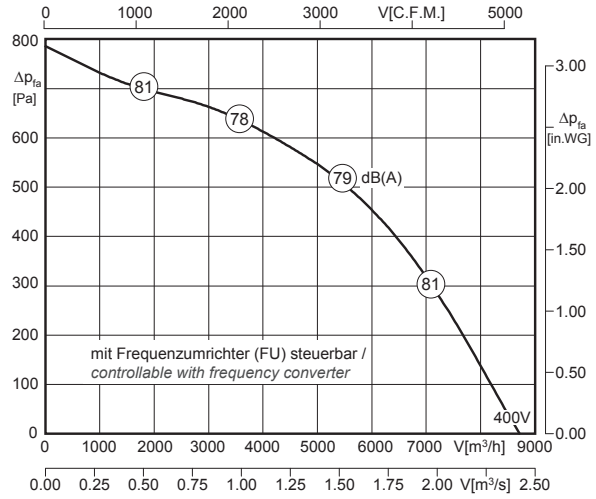


LWA8 ist in der Luftleistungskennlinie dargestellt
*LWA8 is displayed in air performance curve*

LWA5 = LWA8 + 2 dB

100% ErP ready Ausnahme[4] exception

[4] Motorkühltemperatur > 65°C / *Motor cooling temperature > 65°C*

| Typ / *Type* | Art.-Nr. | U [V] | f [Hz] | P [kW] | $I_N$ [A] | n [min⁻¹] | C [µF] | $t_R$ [°C] | Geräusch* *sound* [dB(A)] | Δ I [%] | $I_a/I_n$ | | | [kg] |
|---|---|---|---|---|---|---|---|---|---|---|---|---|---|---|
| DVWNS 500-4D-120C n.stb. | A89-50019 | 3~400 | 50 | 1.72 | 3.3 | 1445 | - | 120 | 80 / 78 | - | 5.5 | IP54 | 01.382 | 59.0 |

*) relativer Gesamtsummenpegel: Ansaugseite LWA5 / Ausblasseite LWA8 bei V=0,5 x Vmax
**) relative total sound level: inlet side LWA5 / Outlet side LWA8 at V=0,5 x Vmax*

## Geräusche / *Sound levels:*

| LWArel A-bewertet bei V=0,5*Vmax<br>LWArel A-weighted at V=0,5*Vmax | fM [Hz] | | | | | | |
|---|---|---|---|---|---|---|---|
| | 125 | 250 | 500 | 1K | 2K | 4K | 8K |
| LWA5 [dB(A)] Ansaugseite / *inlet side* | -13 | -9 | -5 | -3 | -3 | -11 | -17 |
| LWA8 [dB(A)] Ausblasseite / *outlet side* | -21 | -11 | -5 | -4 | -8 | -15 | -23 |

## Schaltbild / *Wiring diagram:*

01.382

Δ-Schaltung / *Delta-connection*

TB Thermostat-schalter / *thermostatic switch*

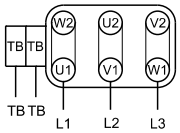


## Maße / *Dimensions:* [mm]

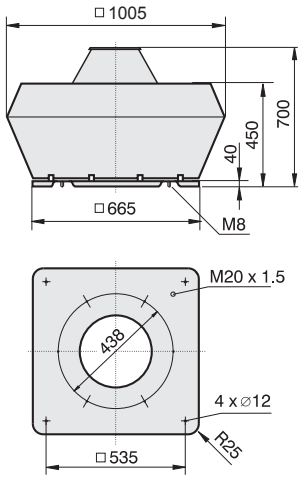


[4] Verschlußklappe selbsttätig - Verschlußklappe motorbetrieben siehe Seite 262
*[4] Automatic shutter - Motor-driven shutter please see page 262*

## Zubehör / *Accessories:*



| FU | MSD 1 | GS 2 | KR | SD | AP | FS | SDS | VS [4] | ASS | ASF | BG |
|---|---|---|---|---|---|---|---|---|---|---|---|
| Art.-Nr. FUDX0550022V | Art.-Nr. H80-38001 | Art.-Nr. H80-00031 | Art.-Nr. A71-45000 | Art.-Nr. A40-45018 | Art.-Nr. A40-45030 | Art.-Nr. A80-45000 | Art.-Nr. A80-45050 | Art.-Nr. A60-35500 | Art.-Nr. I30-35502 | Art.-Nr. I00-35501 | Art.-Nr. P21-40002 |
| Seite/*Page* 311 | Seite/*Page* 278 | Seite/*Page* 304 | Seite/*Page* 262 | Seite/*Page* 263 | Seite/*Page* 265 | Seite/*Page* 263 | Seite/*Page* 263 | Seite/*Page* 261 | Seite/*Page* 261 | Seite/*Page* 261 | Seite/*Page* 264 |

# Dachventilator / *Roof Fan*
# Baugröße / *Size:* 560



- vertikale Ausführung
- Motor außerhalb des Luftstromes
- rückwärtsgekrümmtes Laufrad
- Gehäuse aus Aluminium
- Motorschutz durch Kaltleiter

- *vertical outlet*
- *motor out of air stream*
- *backward curved impeller*
- *casing made of aluminium*
- *motor protection by PTC resistors*

## Technische Daten / *Technical data:*

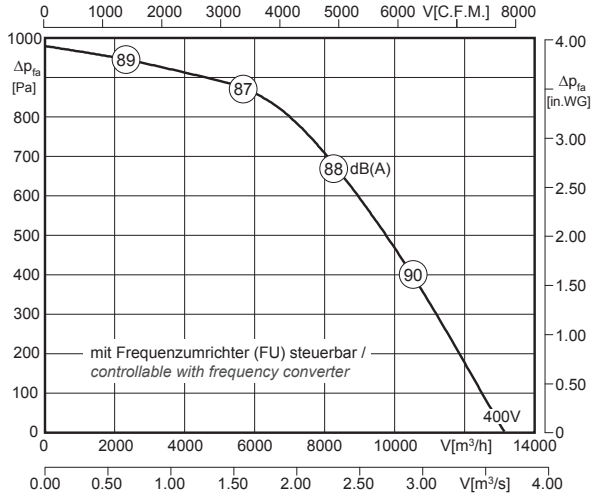


LWA8 ist in der Luftleistungskennlinie dargestellt
*LWA8 is displayed in air performance curve*

LWA5 = LWA8 - 3 dB

100% ErP ready Ausnahme*) *exception*

*) Motorkühltemperatur > 65°C / *Motor cooling temperature > 65°C*

| Typ / *Type* | Art.-Nr. | U [V] | f [Hz] | P [kW] | $I_N$ [A] | n [min⁻¹] | C [µF] | $t_R$ [°C] | Geräusch* *sound* [dB(A)] | Δ I [%] | $I_a/I_n$ | | | [kg] |
|---|---|---|---|---|---|---|---|---|---|---|---|---|---|---|
| **DVWN 560-4D-120C** | A23-56003 | 3~400 | 50 | 3.0 | 6.0 | 1440 | - | 120 | 84 / 87 | - | 5.3 | IP55 | 01.387 | 75.0 |

*) relativer Gesamtsummenpegel: Ansaugseite LWA5 / Ausblasseite LWA8 bei V=0,5 x Vmax
*) relative total sound level: inlet side LWA5 / Outlet side LWA8 at V=0,5 x Vmax*

## Geräusche / *Sound levels:*

| LWArel A-bewertet bei V=0,5*Vmax<br>LWArel A-weighted at V=0,5*Vmax | fM [Hz] | | | | | | |
|---|---|---|---|---|---|---|---|
| | 125 | 250 | 500 | 1K | 2K | 4K | 8K |
| LWA5 [dB(A)] Ansaugseite / *inlet side* | -18 | -14 | -10 | -8 | -8 | -16 | -22 |
| LWA8 [dB(A)] Ausblasseite / *outlet side* | -21 | -11 | -5 | -4 | -8 | -15 | -23 |

## Schaltbild / *Wiring diagram:*

01.387

Δ-Schaltung / *Delta-connection*

TP Temperatur-fühler / *temperature sensor*

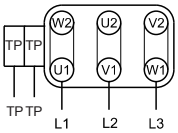


## Maße / *Dimensions:* [mm]

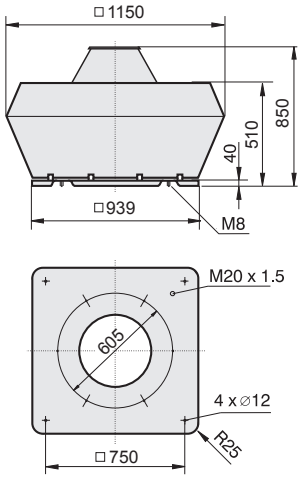


4) Verschlußklappe selbsttätig - Verschlußklappe motorbetrieben siehe Seite 262
*4) Automatic shutter - Motor-driven shutter please see page 262*

## Zubehör / *Accessories:*

| FU | MSD 1K | GS 2 | KR | SD | AP | FS | SDS | VS 4) | ASS | ASF | BG |
|---|---|---|---|---|---|---|---|---|---|---|---|
| Art.-Nr. FUDX0550030V | Art.-Nr. H80-38036 | Art.-Nr. H80-00031 | Art.-Nr. A71-56000 | Art.-Nr. A40-56018 | Art.-Nr. A40-56030 | Art.-Nr. A80-56000 | Art.-Nr. A80-56050 | Art.-Nr. A60-56000 | Art.-Nr. I20-56000 | Art.-Nr. I10-56000 | Art.-Nr. P21-56003 |
| Seite/*Page* 311 | Seite/*Page* 280 | Seite/*Page* 304 | Seite/*Page* 262 | Seite/*Page* 263 | Seite/*Page* 265 | Seite/*Page* 263 | Seite/*Page* 263 | Seite/*Page* 261 | Seite/*Page* 261 | Seite/*Page* 261 | Seite/*Page* 264 |



- schallgedämmte Ausführung
- vertikaler Ausblas
- Motor außerhalb des Luftstromes
- rückwärtsgekrümmtes Laufrad
- Gehäuse aus Aluminium
- Motorschutz durch Kaltleiter

- *sound attenuated version*
- *vertical outlet*
- *motor out of air stream*
- *backward curved impeller*
- *casing made of aluminium*
- *motor protection by PTC resistors*

## Technische Daten / *Technical data:*

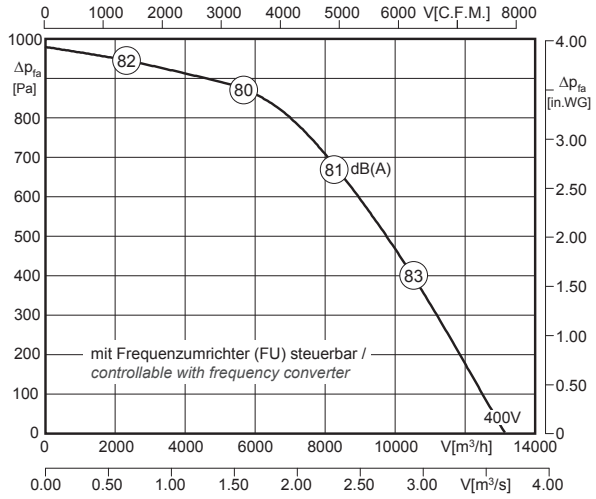


LWA8 ist in der Luftleistungskennlinie dargestellt
*LWA8 is displayed in air performance curve*

LWA5 = LWA8 + 4 dB

100% ErP ready Ausnahme[4] *exception*

[4] Motorkühltemperatur > 65°C / *Motor cooling temperature > 65°C*

| Typ / *Type* | Art.-Nr. | U [V] | f [Hz] | P [kW] | $I_N$ [A] | n [min⁻¹] | C [µF] | $t_R$ [°C] | Geräusch* *sound* [dB(A)] | Δ I [%] | $I_a/I_n$ | | | [kg] |
|---|---|---|---|---|---|---|---|---|---|---|---|---|---|---|
| DVWNS 560-4D-120C | A89-56003 | 3~400 | 50 | 3.0 | 6.0 | 1440 | - | 120 | 84 / 80 | - | 5.3 | IP55 | 01.387 | 84.0 |

*) relativer Gesamtsummenpegel: Ansaugseite LWA5 / Ausblasseite LWA8 bei V=0,5 x $V_{max}$
**) relative total sound level: inlet side LWA5 / Outlet side LWA8 at V=0,5 x $V_{max}$*

## Geräusche / *Sound levels:*

| LWArel A-bewertet bei V=0,5*Vmax<br>LWArel A-weighted at V=0,5*Vmax | fM [Hz] | | | | | | |
|---|---|---|---|---|---|---|---|
| | 125 | 250 | 500 | 1K | 2K | 4K | 8K |
| LWA5 [dB(A)] Ansaugseite / *inlet side* | -11 | -7 | -3 | -1 | -1 | -9 | -15 |
| LWA8 [dB(A)] Ausblasseite / *outlet side* | -21 | -11 | -5 | -4 | -8 | -15 | -23 |

## Maße / *Dimensions:* [mm]

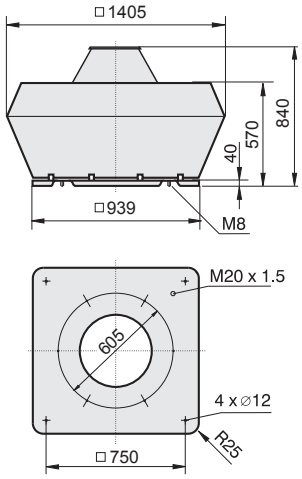


## Schaltbild / *Wiring diagram:*

01.387

Δ-Schaltung / *Delta-connection*

TP Temperatur-fühler / *temperature sensor*

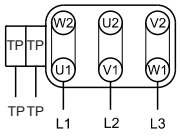


[4] Verschlußklappe selbsttätig - Verschlußklappe motorbetrieben siehe Seite 262
*[4] Automatic shutter - Motor-driven shutter please see page 262*

## Zubehör / *Accessories:*



| FU | MSD 1K | GS 2 | KR | SD | AP | FS | SDS | VS [4] | ASS | ASF | BG |
|---|---|---|---|---|---|---|---|---|---|---|---|
| Art.-Nr. FUDX0550030V | Art.-Nr. H80-38036 | Art.-Nr. H80-00031 | Art.-Nr. A71-56000 | Art.-Nr. A40-56018 | Art.-Nr. A40-56030 | Art.-Nr. A80-56000 | Art.-Nr. A80-56050 | Art.-Nr. A60-56000 | Art.-Nr. I20-56000 | Art.-Nr. I10-56000 | Art.-Nr. P21-56003 |
| Seite/*Page* 311 | Seite/*Page* 280 | Seite/*Page* 304 | Seite/*Page* 262 | Seite/*Page* 263 | Seite/*Page* 265 | Seite/*Page* 263 | Seite/*Page* 263 | Seite/*Page* 261 | Seite/*Page* 261 | Seite/*Page* 261 | Seite/*Page* 264 |

# Dachventilator / *Roof Fan*
# Baugröße / *Size:* 630



- vertikale Ausführung
- Motor außerhalb des Luftstromes
- rückwärtsgekrümmtes Laufrad
- Gehäuse aus Aluminium
- Motorschutz durch Kaltleiter

- *vertical outlet*
- *motor out of air stream*
- *backward curved impeller*
- *casing made of aluminium*
- *motor protection by PTC resistors*

## Technische Daten / *Technical data:*

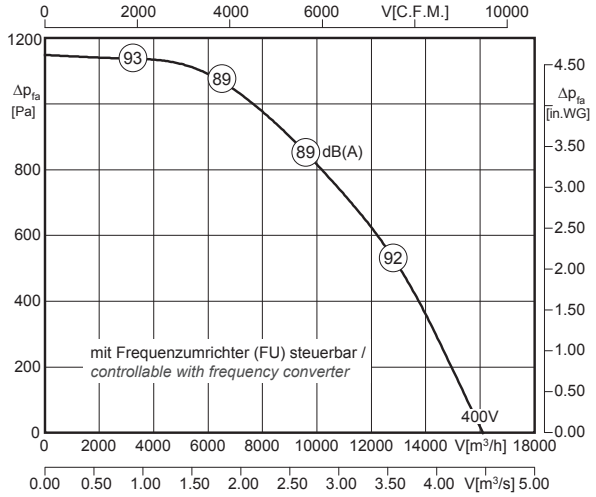


LWA8 ist in der Luftleistungskennlinie dargestellt
*LWA8 is displayed in air performance curve*

LWA5 = LWA8 - 3 dB

100% ErP ready Ausnahme*) exception

*) Motorkühltemperatur > 65°C / *Motor cooling temperature > 65°C*

| Typ / *Type* | Art.-Nr. | U [V] | f [Hz] | P [kW] | $I_N$ [A] | n [min⁻¹] | C [µF] | $t_R$ [°C] | Geräusch* *sound* [dB(A)] | Δ I [%] | $I_a/I_n$ | ⚠ | ✱ | [kg] |
|---|---|---|---|---|---|---|---|---|---|---|---|---|---|---|
| **DVWN 630-4D-120C** | A23-63003 | 3~400 | 50 | 4.4 | 10.0 | 1475 | - | 120 | 86 / 89 | - | 5.9 | IP55 | 01.387 | 102.0 |

*) relativer Gesamtsummenpegel: Ansaugseite LWA5 / Ausblasseite LWA8 bei V=0,5 x Vmax
**) relative total sound level: inlet side LWA5 / Outlet side LWA8 at V=0,5 x Vmax*

## Geräusche / *Sound levels:*

| LWArel A-bewertet bei V=0,5*Vmax<br>LWArel A-weighted at V=0,5*Vmax | fM [Hz] | | | | | | |
|---|---|---|---|---|---|---|---|
| | 125 | 250 | 500 | 1K | 2K | 4K | 8K |
| LWA5 [dB(A)] Ansaugseite / *inlet side* | -17 | -14 | -10 | -8 | -8 | -16 | -23 |
| LWA8 [dB(A)] Ausblasseite / *outlet side* | -16 | -9 | -5 | -5 | -8 | -13 | -21 |

## Schaltbild / *Wiring diagram:*

01.387

Δ-Schaltung / *Delta-connection*

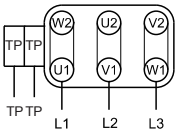


TP Temperatur-fühler / *temperature sensor*

## Maße / *Dimensions:* [mm]

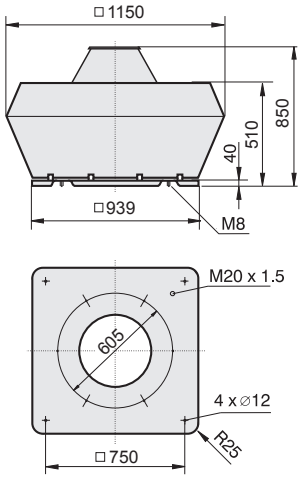


4) Verschlußklappe selbsttätig - Verschlußklappe motorbetrieben siehe Seite 262
*4) Automatic shutter - Motor-driven shutter please see page 262*

## Zubehör / *Accessories:*



| FU | MSD 1K | GS 3 | KR | SD | AP | FS | SDS | VS 4) | ASS | ASF | BG |
|---|---|---|---|---|---|---|---|---|---|---|---|
| Art.-Nr. FUDX0550055V | Art.-Nr. H80-38036 | Art.-Nr. H80-00032 | Art.-Nr. A71-56000 | Art.-Nr. A40-56018 | Art.-Nr. A40-56030 | Art.-Nr. A80-56000 | Art.-Nr. A80-56050 | Art.-Nr. A60-56000 | Art.-Nr. I20-56000 | Art.-Nr. I10-56000 | Art.-Nr. P21-56003 |
| Seite/*Page* 311 | Seite/*Page* 280 | Seite/*Page* 304 | Seite/*Page* 262 | Seite/*Page* 263 | Seite/*Page* 265 | Seite/*Page* 263 | Seite/*Page* 263 | Seite/*Page* 261 | Seite/*Page* 261 | Seite/*Page* 261 | Seite/*Page* 264 |



- schallgedämmte Ausführung
- vertikaler Ausblas
- Motor außerhalb des Luftstromes
- rückwärtsgekrümmtes Laufrad
- Gehäuse aus Aluminium
- Motorschutz durch Kaltleiter

- *sound attenuated version*
- *vertical outlet*
- *motor out of air stream*
- *backward curved impeller*
- *casing made of aluminium*
- *motor protection by PTC resistors*

## Technische Daten / *Technical data:*

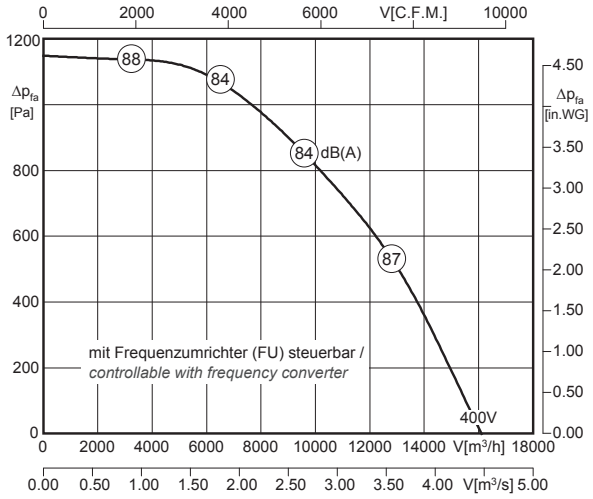


$L_{WA8}$ ist in der Luftleistungskennlinie dargestellt
*$L_{WA8}$ is displayed in air performance curve*

$L_{WA5} = L_{WA8} + 2$ dB

100% ErP ready Ausnahme[4] exception

[4] Motorkühltemperatur > 65°C / *Motor cooling temperature > 65°C*

| Typ / *Type* | Art.-Nr. | U [V] | f [Hz] | P [kW] | $I_N$ [A] | n [min⁻¹] | C [µF] | $t_R$ [°C] | Geräusch* *sound* [dB(A)] | Δ I [%] | $I_a/I_n$ | | | [kg] |
|---|---|---|---|---|---|---|---|---|---|---|---|---|---|---|
| DVWNS 630-4D-120C | A89-63003 | 3~400 | 50 | 4.4 | 10.0 | 1475 | - | 120 | 86 / 84 | - | 5.9 | IP55 | 01.387 | 111.0 |

*) relativer Gesamtsummenpegel: Ansaugseite $L_{WA5}$ / Ausblasseite $L_{WA8}$ bei V=0,5 x $V_{max}$
**) relative total sound level: inlet side $L_{WA5}$ / Outlet side $L_{WA8}$ at V=0,5 x $V_{max}$*

## Geräusche / *Sound levels:*

| $L_{WA}$rel A-bewertet bei V=0,5*Vmax<br>$L_{WA}$rel A-weighted at V=0,5*Vmax | fM [Hz] | | | | | | |
|---|---|---|---|---|---|---|---|
| | 125 | 250 | 500 | 1K | 2K | 4K | 8K |
| $L_{WA5}$ [dB(A)] Ansaugseite / *inlet side* | -12 | -9 | -5 | -3 | -3 | -11 | -18 |
| $L_{WA8}$ [dB(A)] Ausblasseite / *outlet side* | -16 | -9 | -5 | -5 | -8 | -13 | -21 |

## Schaltbild / *Wiring diagram:*

01.387

Δ-Schaltung / *Delta-connection*

TP Temperatur-fühler / *temperature sensor*

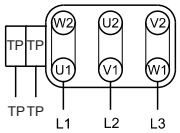


## Maße / *Dimensions:* [mm]

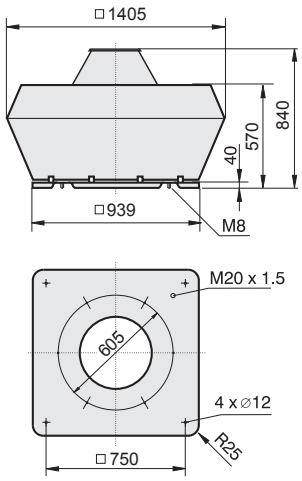


[4] Verschlußklappe selbsttätig - Verschlußklappe motorbetrieben siehe Seite 262
*[4] Automatic shutter - Motor-driven shutter please see page 262*

## Zubehör / *Accessories:*

| FU | MSD 1K | GS 3 | KR | SD | AP | FS | SDS | VS [4] | ASS | ASF | BG |
|---|---|---|---|---|---|---|---|---|---|---|---|
| Art.-Nr. FUDX0550055V | Art.-Nr. H80-38036 | Art.-Nr. H80-00032 | Art.-Nr. A71-56000 | Art.-Nr. A40-56018 | Art.-Nr. A40-56030 | Art.-Nr. A80-56000 | Art.-Nr. A80-56050 | Art.-Nr. A60-56000 | Art.-Nr. I20-56000 | Art.-Nr. I10-56000 | Art.-Nr. P21-56003 |
| Seite/*Page* 311 | Seite/*Page* 280 | Seite/*Page* 304 | Seite/*Page* 262 | Seite/*Page* 263 | Seite/*Page* 265 | Seite/*Page* 263 | Seite/*Page* 263 | Seite/*Page* 261 | Seite/*Page* 261 | Seite/*Page* 261 | Seite/*Page* 264 |

# Dachventilator / *Roof Fan*
# Baugröße / *Size:* 710



- vertikale Ausführung
- Motor außerhalb des Luftstromes
- rückwärtsgekrümmtes Laufrad
- Gehäuse aus Aluminium
- Motorschutz durch Kaltleiter

- *vertical outlet*
- *motor out of air stream*
- *backward curved impeller*
- *casing made of aluminium*
- *motor protection by PTC resistors*

## Technische Daten / *Technical data:*

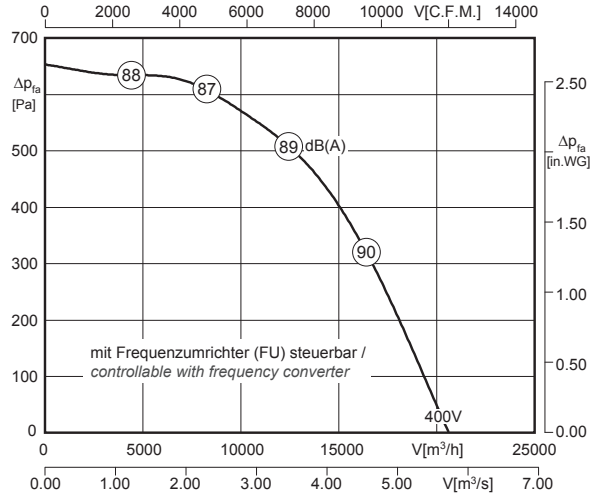


LWA8 ist in der Luftleistungskennlinie dargestellt
*LWA8 is displayed in air performance curve*

LWA5 = LWA8 - 3 dB

100% ErP ready Ausnahme*) exception

*) Motorkühltemperatur > 65°C / *Motor cooling temperature > 65°C*

| Typ / *Type* | Art.-Nr. | U [V] | f [Hz] | P [kW] | $I_N$ [A] | n [min⁻¹] | C [µF] | $t_R$ [°C] | Geräusch* *sound* [dB(A)] | Δ I [%] | $I_a/I_n$ | ⚠ | ✱ | [kg] |
|---|---|---|---|---|---|---|---|---|---|---|---|---|---|---|
| **DVWN 710-6D-120C** | A23-71011 | 3~400 | 50 | 3.4 | 10.0 | 980 | - | 120 | 85 / 88 | - | 5.9 | IP55 | 01.387 | 149.0 |

*) relativer Gesamtsummenpegel: Ansaugseite LWA5 / Ausblasseite LWA8 bei V=0,5 x Vmax
**) relative total sound level: inlet side LWA5 / Outlet side LWA8 at V=0,5 x Vmax*

## Geräusche / *Sound levels:*

| LWArel A-bewertet bei V=0,5*Vmax<br>LWArel A-weighted at V=0,5*Vmax | fM [Hz] | | | | | | |
|---|---|---|---|---|---|---|---|
| | 125 | 250 | 500 | 1K | 2K | 4K | 8K |
| LWA5 [dB(A)] Ansaugseite / *inlet side* | -17 | -14 | -10 | -8 | -8 | -16 | -23 |
| LWA8 [dB(A)] Ausblasseite / *outlet side* | -16 | -9 | -5 | -5 | -8 | -13 | -21 |

## Schaltbild / *Wiring diagram:*

01.387

Δ-Schaltung / *Delta-connection*

TP Temperatur-fühler / *temperature sensor*

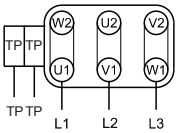


## Maße / *Dimensions:* [mm]

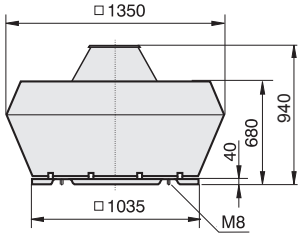


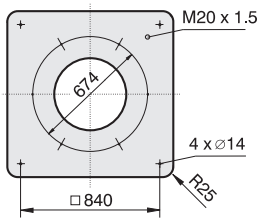


4) Verschlußklappe selbsttätig - Verschlußklappe motorbetrieben siehe Seite 262
*4) Automatic shutter - Motor-driven shutter please see page 262*

## Zubehör / *Accessories:*



**FU**
Art.-Nr. FUDX0550040V
Seite/*Page* 311



**MSD 1K**
Art.-Nr. H80-38036
Seite/*Page* 280



**GS 3**
Art.-Nr. H80-00032
Seite/*Page* 304



**SD**
Art.-Nr. A40-71018
Seite/*Page* 263



**AP**
Art.-Nr. A40-71030
Seite/*Page* 265



**FS**
Art.-Nr. A80-71000
Seite/*Page* 263



**SDS**
Art.-Nr. A80-71050
Seite/*Page* 263



**VS** 4)
Art.-Nr. A60-71000
Seite/*Page* 261



**ASS**
Art.-Nr. I30-71000
Seite/*Page* 261



**ASF**
Art.-Nr. I00-71000
Seite/*Page* 261



**BG**
Art.-Nr. P21-63003
Seite/*Page* 264



- schallgedämmte Ausführung
- vertikaler Ausblas
- Motor außerhalb des Luftstromes
- rückwärtsgekrümmtes Laufrad
- Gehäuse aus Aluminium
- Motorschutz durch Kaltleiter

- *sound attenuated version*
- *vertical outlet*
- *motor out of air stream*
- *backward curved impeller*
- *casing made of aluminium*
- *motor protection by PTC resistors*

## Technische Daten / *Technical data:*

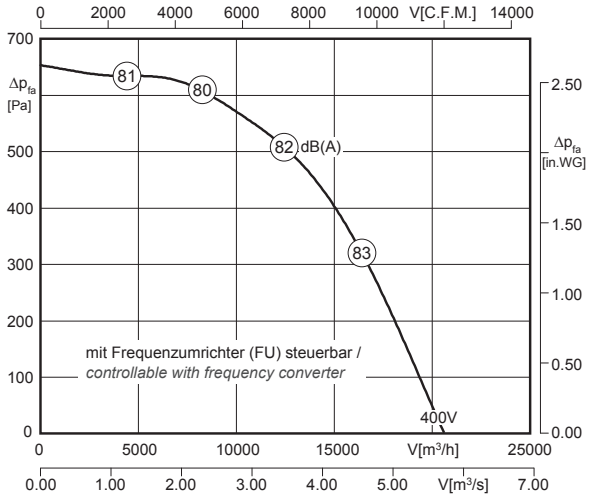


LWA8 ist in der Luftleistungskennlinie dargestellt
*LWA8 is displayed in air performance curve*

LWA5 = LWA8 + 4 dB

100% ErP ready Ausnahme[4] exception

[4] Motorkühltemperatur > 65°C / *Motor cooling temperature > 65°C*

| Typ / *Type* | Art.-Nr. | U [V] | f [Hz] | P [kW] | $I_N$ [A] | n [min⁻¹] | C [µF] | $t_R$ [°C] | Geräusch* *sound* [dB(A)] | Δ I [%] | $I_a/I_n$ | | | [kg] |
|---|---|---|---|---|---|---|---|---|---|---|---|---|---|---|
| DVWNS 710-6D-120C | A89-71011 | 3~400 | 50 | 3.4 | 10.0 | 980 | - | 120 | 85 / 81 | - | 5.9 | IP55 | 01.387 | 160.0 |

*) relativer Gesamtsummenpegel: Ansaugseite LWA5 / Ausblasseite LWA8 bei V=0,5 x $V_{max}$
**) relative total sound level: inlet side LWA5 / Outlet side LWA8 at V=0,5 x $V_{max}$*

## Geräusche / *Sound levels:*

| LWArel A-bewertet bei V=0,5*Vmax<br>LWArel A-weighted at V=0,5*Vmax | fM [Hz] | | | | | | |
|---|---|---|---|---|---|---|---|
| | 125 | 250 | 500 | 1K | 2K | 4K | 8K |
| LWA5 [dB(A)] Ansaugseite / *inlet side* | -10 | -7 | -3 | -1 | -1 | -9 | -16 |
| LWA8 [dB(A)] Ausblasseite / *outlet side* | -16 | -9 | -5 | -5 | -8 | -13 | -21 |

## Schaltbild / *Wiring diagram:*

01.387

Δ-Schaltung / *Delta-connection*

TP Temperatur-fühler / *temperature sensor*

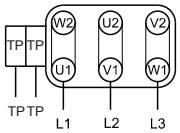


## Maße / *Dimensions:* [mm]

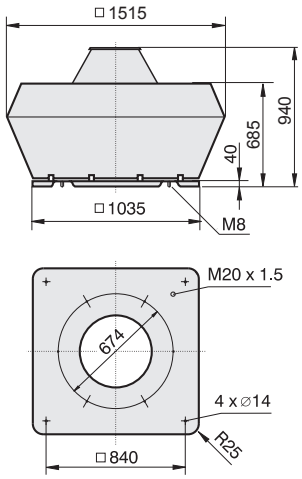


[4] Verschlußklappe selbsttätig - Verschlußklappe motorbetrieben siehe Seite 262
*[4] Automatic shutter - Motor-driven shutter please see page 262*

## Zubehör / *Accessories:*



| FU | MSD 1K | GS 3 | SD | AP | FS | SDS | VS [4] | ASS | ASF | BG |
|---|---|---|---|---|---|---|---|---|---|---|
| Art.-Nr. FUDX0550040V | Art.-Nr. H80-38036 | Art.-Nr. H80-00032 | Art.-Nr. A40-71018 | Art.-Nr. A40-71030 | Art.-Nr. A80-71000 | Art.-Nr. A80-71050 | Art.-Nr. A60-71000 | Art.-Nr. I30-71000 | Art.-Nr. I00-71000 | Art.-Nr. P21-63003 |
| Seite/*Page* 311 | Seite/*Page* 280 | Seite/*Page* 304 | Seite/*Page* 263 | Seite/*Page* 265 | Seite/*Page* 263 | Seite/*Page* 263 | Seite/*Page* 261 | Seite/*Page* 261 | Seite/*Page* 261 | Seite/*Page* 264 |

# Dachventilator / *Roof Fan*
# Baugröße / *Size:* 800



- vertikale Ausführung
- Motor außerhalb des Luftstromes
- rückwärtsgekrümmtes Laufrad
- Gehäuse aus Aluminium
- Motorschutz durch Kaltleiter

- *vertical outlet*
- *motor out of air stream*
- *backward curved impeller*
- *casing made of aluminium*
- *motor protection by PTC resistors*

## Technische Daten / *Technical data:*

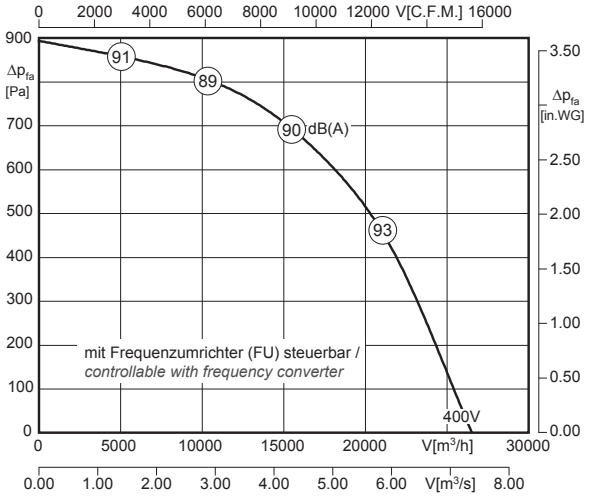


LWA8 ist in der Luftleistungskennlinie dargestellt
*LWA8 is displayed in air performance curve*

LWA5 = LWA8 - 3 dB

100% ErP ready Ausnahme*) exception

*) Motorkühltemperatur > 65°C / *Motor cooling temperature > 65°C*

| Typ / *Type* | Art.-Nr. | U [V] | f [Hz] | P [kW] | $I_N$ [A] | n [min⁻¹] | C [µF] | $t_R$ [°C] | Geräusch* *sound* [dB(A)] | Δ I [%] | $I_a/I_n$ | ⚠ | ✱ | [kg] |
|---|---|---|---|---|---|---|---|---|---|---|---|---|---|---|
| **DVWN 800-6D-100C** | A23-80001 | 3~400 | 50 | 5.4 | 12.2 | 965 | - | 100 | 87 / 90 | - | 6.0 | IP55 | 01.387 | 180.0 |

*) relativer Gesamtsummenpegel: Ansaugseite LWA5 / Ausblasseite LWA8 bei V=0,5 x Vmax
**) relative total sound level: inlet side LWA5 / Outlet side LWA8 at V=0,5 x Vmax*

## Geräusche / *Sound levels:*

| LWArel A-bewertet bei V=0,5*Vmax<br>LWArel A-weighted at V=0,5*Vmax | fM [Hz] | | | | | | |
|---|---|---|---|---|---|---|---|
| | 125 | 250 | 500 | 1K | 2K | 4K | 8K |
| LWA5 [dB(A)] Ansaugseite / *inlet side* | -15 | -14 | -11 | -8 | -8 | -15 | -24 |
| LWA8 [dB(A)] Ausblasseite / *outlet side* | -12 | -8 | -6 | -5 | -8 | -14 | -20 |

## Schaltbild / *Wiring diagram:*

01.387

Δ-Schaltung / *Delta-connection*

TP Temperatur-fühler / *temperature sensor*

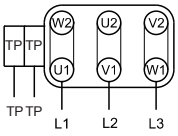


## Maße / *Dimensions:* [mm]

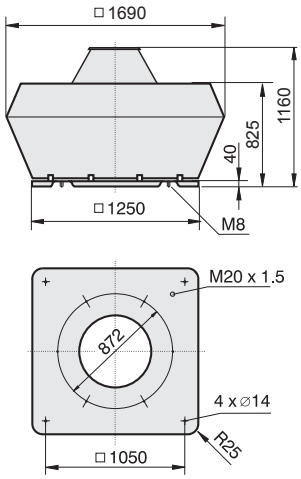


4) Verschlußklappe selbsttätig - Verschlußklappe motorbetrieben siehe Seite 262
*4) Automatic shutter - Motor-driven shutter please see page 262*

## Zubehör / *Accessories:*



**FU**
Art.-Nr. FUDX0550055V
Seite/*Page* 311



**MSD 1K**
Art.-Nr. H80-38036
Seite/*Page* 280



**GS 3**
Art.-Nr. H80-00032
Seite/*Page* 304



**SD**
Art.-Nr. A40-80000
Seite/*Page* 263



**AP**
Art.-Nr. A40-80030
Seite/*Page* 265



**FS**
Art.-Nr. A80-80000
Seite/*Page* 263



**SDS**
Art.-Nr. A80-80050
Seite/*Page* 263



**VS** 4)
Art.-Nr. A60-80000
Seite/*Page* 261



**ASS**
Art.-Nr. I20-80001
Seite/*Page* 261



**ASF**
Art.-Nr. I00-80002
Seite/*Page* 261



- schallgedämmte Ausführung
- vertikaler Ausblas
- Motor außerhalb des Luftstromes
- rückwärtsgekrümmtes Laufrad
- Gehäuse aus Aluminium
- Motorschutz durch Kaltleiter

- *sound attenuated version*
- *vertical outlet*
- *motor out of air stream*
- *backward curved impeller*
- *casing made of aluminium*
- *motor protection by PTC resistors*

## Technische Daten / *Technical data:*

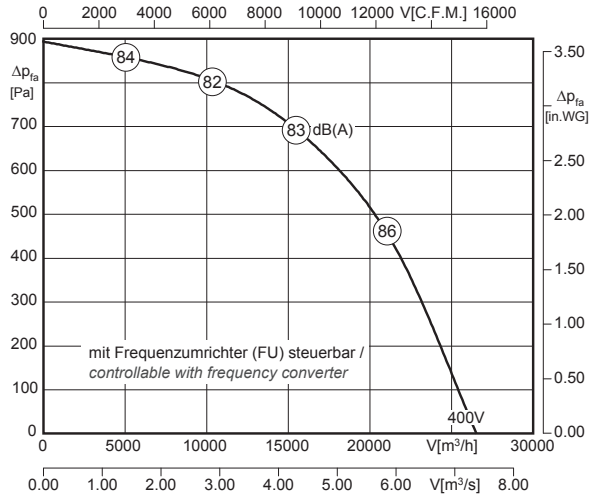


LWA8 ist in der Luftleistungskennlinie dargestellt
*LWA8 is displayed in air performance curve*

LWA5 = LWA8 + 4 dB

100% ErP ready Ausnahme[4] exception

[4] Motorkühltemperatur > 65°C / *Motor cooling temperature > 65°C*

| Typ / *Type* | Art.-Nr. | U [V] | f [Hz] | P [kW] | $I_N$ [A] | n [min⁻¹] | C [µF] | $t_R$ [°C] | Geräusch* *sound* [dB(A)] | Δ I [%] | $I_a/I_n$ | | | [kg] |
|---|---|---|---|---|---|---|---|---|---|---|---|---|---|---|
| DVWNS 800-6D-100C | A89-80001 | 3~400 | 50 | 5.4 | 12.2 | 965 | - | 100 | 87 / 83 | - | 6.0 | IP55 | 01.387 | 200.0 |

*) relativer Gesamtsummenpegel: Ansaugseite LWA5 / Ausblasseite LWA8 bei V=0,5 x $V_{max}$
**) relative total sound level: inlet side LWA5 / Outlet side LWA8 at V=0,5 x $V_{max}$*

## Geräusche / *Sound levels:*

| LWArel A-bewertet bei V=0,5*Vmax<br>LWArel A-weighted at V=0,5*Vmax | fM [Hz] | | | | | | |
|---|---|---|---|---|---|---|---|
| | 125 | 250 | 500 | 1K | 2K | 4K | 8K |
| LWA5 [dB(A)] Ansaugseite / *inlet side* | -8 | -7 | -4 | -1 | -1 | -8 | -17 |
| LWA8 [dB(A)] Ausblasseite / *outlet side* | -16 | -9 | -5 | -5 | -8 | -13 | -21 |

## Schaltbild / *Wiring diagram:*

01.387

Δ-Schaltung / *Delta-connection*

TP Temperatur-fühler / *temperature sensor*

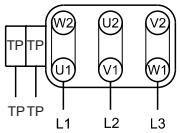


## Maße / *Dimensions:* [mm]

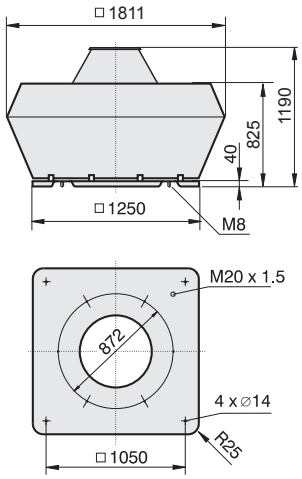


[4] Verschlußklappe selbsttätig - Verschlußklappe motorbetrieben siehe Seite 262
*[4] Automatic shutter - Motor-driven shutter please see page 262*

## Zubehör / *Accessories:*



| FU | MSD 1K | GS 3 | SD | AP | FS | SDS | VS [4] | ASS | ASF |
|---|---|---|---|---|---|---|---|---|---|
| Art.-Nr. FUDX0550055V | Art.-Nr. H80-38036 | Art.-Nr. H80-00032 | Art.-Nr. A40-80000 | Art.-Nr. A40-80030 | Art.-Nr. A80-80000 | Art.-Nr. A80-80050 | Art.-Nr. A60-80000 | Art.-Nr. I20-80001 | Art.-Nr. I00-80002 |
| Seite/*Page* 311 | Seite/*Page* 280 | Seite/*Page* 304 | Seite/*Page* 263 | Seite/*Page* 265 | Seite/*Page* 263 | Seite/*Page* 263 | Seite/*Page* 261 | Seite/*Page* 261 | Seite/*Page* 261 |

# Dachventilator / *Roof Fan*
# Baugröße / *Size:* 900



- vertikale Ausführung
- Motor außerhalb des Luftstromes
- rückwärtsgekrümmtes Laufrad
- Gehäuse aus Aluminium
- Motorschutz durch Kaltleiter

- *vertical outlet*
- *motor out of air stream*
- *backward curved impeller*
- *casing made of aluminium*
- *motor protection by PTC resistors*

## Technische Daten / *Technical data:*

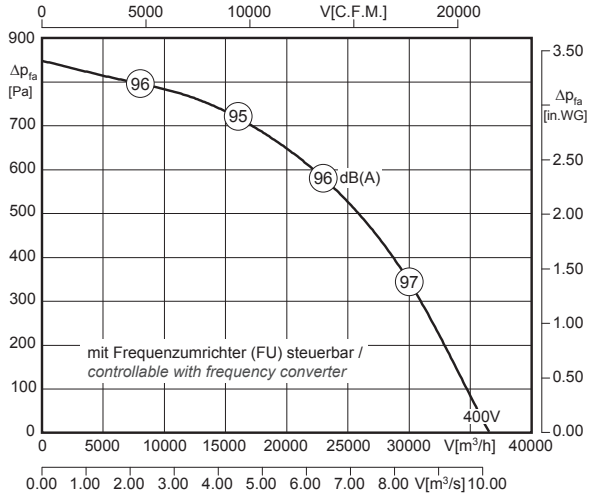


LWA8 ist in der Luftleistungskennlinie dargestellt
*LWA8 is displayed in air performance curve*

LWA5 = LWA8 - 3 dB

100% ErP ready
Ausnahme*) exception

*) Motorkühltemperatur > 65°C / *Motor cooling temperature > 65°C*

| Typ / *Type* | Art.-Nr. | U [V] | f [Hz] | P [kW] | $I_N$ [A] | n [min⁻¹] | C [µF] | $t_R$ [°C] | Geräusch* *sound* [dB(A)] | Δ I [%] | $I_a/I_n$ | ⚠ | ✱ | [kg] |
|---|---|---|---|---|---|---|---|---|---|---|---|---|---|---|
| **DVN 900-6D** | A00-90055 | 3~400 | 50 | 7.5 | 16.5 | 960 | - | 100 | 92 / 95 | - | - | IP54 | 01.387 | 301.0 |

*) relativer Gesamtsummenpegel: Ansaugseite LWA5 / Ausblasseite LWA8 bei V=0,5 x Vmax
**) relative total sound level: inlet side LWA5 / Outlet side LWA8 at V=0,5 x Vmax*

## Geräusche / *Sound levels:*

| LWArel A-bewertet bei V=0,5*Vmax<br>LWArel A-weighted at V=0,5*Vmax | fM [Hz] | | | | | | |
|---|---|---|---|---|---|---|---|
| | 125 | 250 | 500 | 1K | 2K | 4K | 8K |
| LWA5 [dB(A)] Ansaugseite / *inlet side* | -19 | -16 | -15 | -11 | -14 | -20 | -28 |
| LWA8 [dB(A)] Ausblasseite / *outlet side* | -13 | -9 | -8 | -5 | -9 | -18 | -26 |

## Schaltbild / *Wiring diagram:*

01.387

Δ-Schaltung / *Delta-connection*

TP Temperatur-fühler / *temperature sensor*

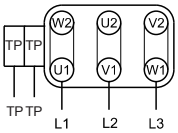


## Maße / *Dimensions:* [mm]

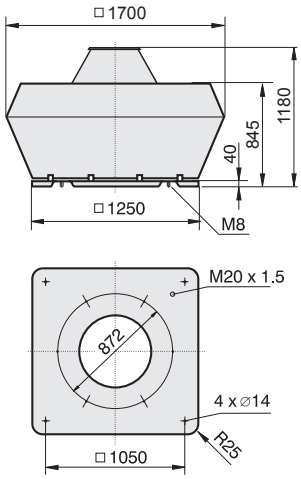


4) Verschlußklappe selbsttätig - Verschlußklappe motorbetrieben siehe Seite 262
*4) Automatic shutter - Motor-driven shutter please see page 262*

## Zubehör / *Accessories:*



| FU | GS 9 | SD | AP | FS | SDS | VS 4) | ASS | ASF |
|---|---|---|---|---|---|---|---|---|
| Art.-Nr. FUDX0550110V | Art.-Nr. H80-00038 | Art.-Nr. A40-80000 | Art.-Nr. A40-80030 | Art.-Nr. A80-80000 | Art.-Nr. A80-80050 | Art.-Nr. A60-80000 | Art.-Nr. I20-80001 | Art.-Nr. I00-80002 |
| Seite/*Page* 311 | Seite/*Page* 304 | Seite/*Page* 263 | Seite/*Page* 265 | Seite/*Page* 263 | Seite/*Page* 263 | Seite/*Page* 261 | Seite/*Page* 261 | Seite/*Page* 261 |



- schallgedämmte Ausführung
- vertikaler Ausblas
- Motor außerhalb des Luftstromes
- rückwärtsgekrümmtes Laufrad
- Gehäuse aus Aluminium
- Motorschutz durch Kaltleiter

- *sound attenuated version*
- *vertical outlet*
- *motor out of air stream*
- *backward curved impeller*
- *casing made of aluminium*
- *motor protection by PTC resistors*

## Technische Daten / *Technical data:*

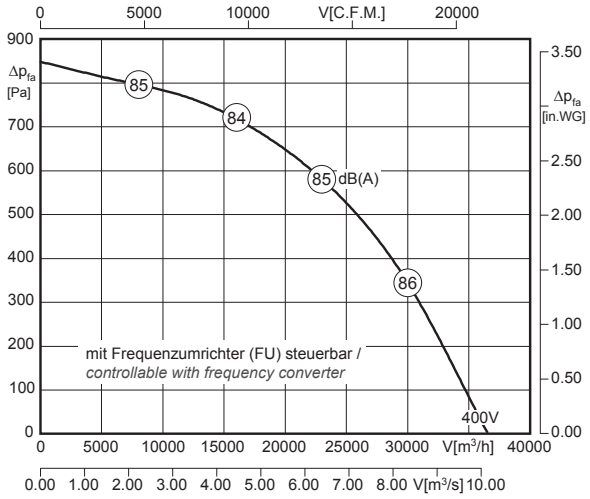


LWA8 ist in der Luftleistungskennlinie dargestellt
*LWA8 is displayed in air performance curve*

LWA5 = LWA8 + 8 dB

100% ErP ready Ausnahme[4] exception

[4] Motorkühltemperatur > 65°C / *Motor cooling temperature > 65°C*

| Typ / *Type* | Art.-Nr. | U [V] | f [Hz] | P [kW] | $I_N$ [A] | n [min⁻¹] | C [µF] | $t_R$ [°C] | Geräusch* *sound* [dB(A)] | Δ I [%] | $I_a/I_n$ | | | [kg] |
|---|---|---|---|---|---|---|---|---|---|---|---|---|---|---|
| **DVNS 900-6D** | A15-90055 | 3~400 | 50 | 7.5 | 16.5 | 960 | - | 100 | 92 / 84 | - | - | IP54 | 01.387 | 305.0 |

*) relativer Gesamtsummenpegel: Ansaugseite LWA5 / Ausblasseite LWA8 bei V=0,5 x $V_{max}$
**) relative total sound level: inlet side LWA5 / Outlet side LWA8 at V=0,5 x $V_{max}$*

## Geräusche / *Sound levels:*

| LWArel A-bewertet bei V=0,5*Vmax<br>LWArel A-weighted at V=0,5*Vmax | fM [Hz] | | | | | | |
|---|---|---|---|---|---|---|---|
| | 125 | 250 | 500 | 1K | 2K | 4K | 8K |
| LWA5 [dB(A)] Ansaugseite / *inlet side* | -8 | -5 | -4 | 0 | -3 | -9 | -17 |
| LWA8 [dB(A)] Ausblasseite / *outlet side* | -6 | -4 | -6 | -9 | -15 | -22 | -26 |

## Schaltbild / *Wiring diagram:*

01.387

Δ-Schaltung / *Delta-connection*

TP Temperatur-fühler / *temperature sensor*

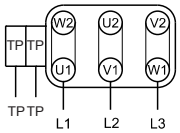


## Maße / *Dimensions:* [mm]

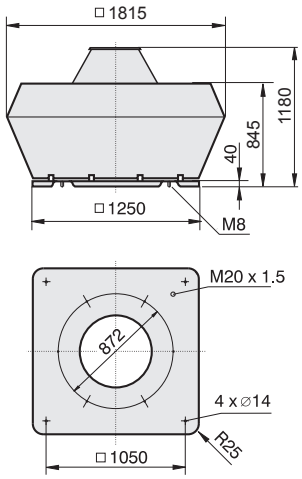


[4] Verschlußklappe selbsttätig - Verschlußklappe motorbetrieben siehe Seite 262
*[4] Automatic shutter - Motor-driven shutter please see page 262*

## Zubehör / *Accessories:*



| FU | GS 9 | SD | AP | FS | SDS | VS [4] | ASS | ASF |
|---|---|---|---|---|---|---|---|---|
| Art.-Nr. FUDX0550110V | Art.-Nr. H80-00038 | Art.-Nr. A40-80000 | Art.-Nr. A40-80030 | Art.-Nr. A80-80000 | Art.-Nr. A80-80050 | Art.-Nr. A60-80000 | Art.-Nr. I20-80001 | Art.-Nr. I00-80002 |
| Seite/*Page* 311 | Seite/*Page* 304 | Seite/*Page* 263 | Seite/*Page* 265 | Seite/*Page* 263 | Seite/*Page* 263 | Seite/*Page* 261 | Seite/*Page* 261 | Seite/*Page* 261 |

# Dachventilator / *Roof Fan*
# Baugröße / *Size:* 900



- vertikale Ausführung
- Motor außerhalb des Luftstromes
- rückwärtsgekrümmtes Laufrad
- Gehäuse aus Aluminium
- Motorschutz durch Kaltleiter

- *vertical outlet*
- *motor out of air stream*
- *backward curved impeller*
- *casing made of aluminium*
- *motor protection by PTC resistors*

## Technische Daten / *Technical data:*

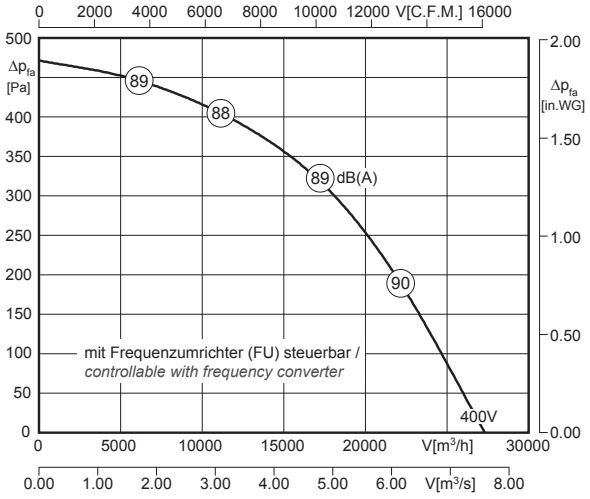


LWA8 ist in der Luftleistungskennlinie dargestellt
*LWA8 is displayed in air performance curve*

LWA5 = LWA8 - 3 dB

100% ErP ready Ausnahme*) exception

*) Motorkühltemperatur > 65°C / *Motor cooling temperature > 65°C*

| Typ / *Type* | Art.-Nr. | U [V] | f [Hz] | P [kW] | $I_N$ [A] | n [min⁻¹] | C [µF] | $t_R$ [°C] | Geräusch* *sound* [dB(A)] | Δ I [%] | $I_a/I_n$ | ⚠ | ✱ | [kg] |
|---|---|---|---|---|---|---|---|---|---|---|---|---|---|---|
| **DVN 900-8D** | A00-90080 | 3~400 | 50 | 3.0 | 7.9 | 700 | - | 120 | 85 / 88 | - | - | IP54 | 01.387 | 270.0 |

*) relativer Gesamtsummenpegel: Ansaugseite LWA5 / Ausblasseite LWA8 bei V=0,5 x Vmax
**) relative total sound level: inlet side LWA5 / Outlet side LWA8 at V=0,5 x Vmax*

## Geräusche / *Sound levels:*

| LWArel A-bewertet bei V=0,5*Vmax<br>LWArel A-weighted at V=0,5*Vmax | fM [Hz] | | | | | | |
|---|---|---|---|---|---|---|---|
| | 125 | 250 | 500 | 1K | 2K | 4K | 8K |
| LWA5 [dB(A)] Ansaugseite / *inlet side* | -19 | -16 | -15 | -11 | -14 | -20 | -28 |
| LWA8 [dB(A)] Ausblasseite / *outlet side* | -13 | -9 | -8 | -5 | -9 | -18 | -26 |

## Schaltbild / *Wiring diagram:*

01.387

Δ-Schaltung / *Delta-connection*

TP Temperatur-fühler / *temperature sensor*

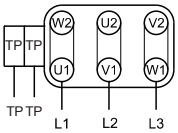


## Maße / *Dimensions:* [mm]

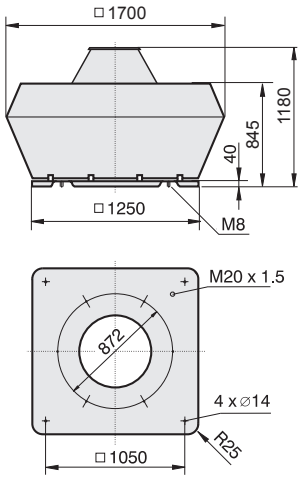


4) Verschlußklappe selbsttätig - Verschlußklappe motorbetrieben siehe Seite 262
*4) Automatic shutter - Motor-driven shutter please see page 262*

## Zubehör / *Accessories:*



| FU | GS 5 | SD | AP | FS | SDS | VS 4) | ASS | ASF |
|---|---|---|---|---|---|---|---|---|
| Art.-Nr. FUDX0550040V | Art.-Nr. H80-00034 | Art.-Nr. A40-80000 | Art.-Nr. A40-80030 | Art.-Nr. A80-80000 | Art.-Nr. A80-80050 | Art.-Nr. A60-80000 | Art.-Nr. I20-80001 | Art.-Nr. I00-80002 |
| Seite/*Page* 311 | Seite/*Page* 304 | Seite/*Page* 263 | Seite/*Page* 265 | Seite/*Page* 263 | Seite/*Page* 263 | Seite/*Page* 261 | Seite/*Page* 261 | Seite/*Page* 261 |

# Dachventilator (schallgedämmt) / *Roof Fan (Sound Attenuated)*
## Baugröße / *Size:* 900



- schallgedämmte Ausführung
- vertikaler Ausblas
- Motor außerhalb des Luftstromes
- rückwärtsgekrümmtes Laufrad
- Gehäuse aus Aluminium
- Motorschutz durch Kaltleiter

- *sound attenuated version*
- *vertical outlet*
- *motor out of air stream*
- *backward curved impeller*
- *casing made of aluminium*
- *motor protection by PTC resistors*

## Technische Daten / *Technical data:*

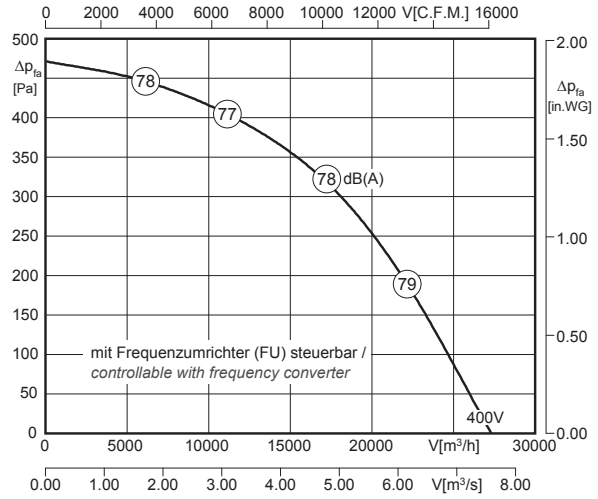


LWA8 ist in der Luftleistungskennlinie dargestellt
*LWA8 is displayed in air performance curve*

LWA5 = LWA8 + 8 dB

100% ErP ready Ausnahme[4] *exception*

[4] Motorkühltemperatur > 65°C / *Motor cooling temperature > 65°C*

| Typ / *Type* | Art.-Nr. | U [V] | f [Hz] | P [kW] | $I_N$ [A] | n [min⁻¹] | C [µF] | $t_R$ [°C] | Geräusch* *sound* [dB(A)] | Δ I [%] | $I_a/I_n$ | | | [kg] |
|---|---|---|---|---|---|---|---|---|---|---|---|---|---|---|
| **DVNS 900-8D** | A15-90080 | 3~400 | 50 | 3.0 | 7.9 | 700 | - | 120 | 85 / 77 | - | - | IP54 | 01.387 | 275.0 |

*) relativer Gesamtsummenpegel: Ansaugseite LWA5 / Ausblasseite LWA8 bei V=0,5 x $V_{max}$
**) relative total sound level: inlet side LWA5 / Outlet side LWA8 at V=0,5 x $V_{max}$*

## Geräusche / *Sound levels:*

| LWArel A-bewertet bei V=0,5*Vmax<br>LWArel A-weighted at V=0,5*Vmax | fM [Hz] | | | | | | |
|---|---|---|---|---|---|---|---|
| | 125 | 250 | 500 | 1K | 2K | 4K | 8K |
| LWA5 [dB(A)] Ansaugseite / *inlet side* | -8 | -5 | -4 | 0 | -3 | -9 | -17 |
| LWA8 [dB(A)] Ausblasseite / *outlet side* | -6 | -4 | -6 | -9 | -15 | -22 | -26 |

## Schaltbild / *Wiring diagram:*

01.387

Δ-Schaltung / *Delta-connection*

TP Temperatur-fühler / *temperature sensor*

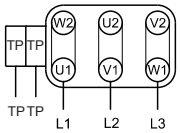


## Maße / *Dimensions:* [mm]

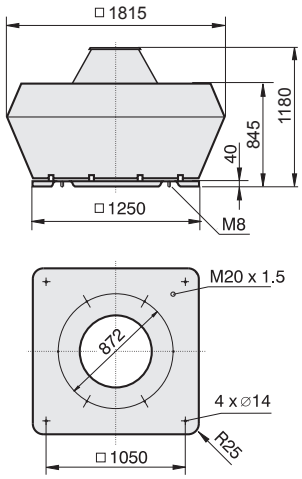


[4] Verschlußklappe selbsttätig - Verschlußklappe motorbetrieben siehe Seite 262
*[4] Automatic shutter - Motor-driven shutter please see page 262*

## Zubehör / *Accessories:*



| FU | GS 5 | SD | AP | FS | SDS | VS [4] | ASS | ASF |
|---|---|---|---|---|---|---|---|---|
| Art.-Nr. FUDX0550040V | Art.-Nr. H80-00034 | Art.-Nr. A40-80000 | Art.-Nr. A40-80030 | Art.-Nr. A80-80000 | Art.-Nr. A80-80050 | Art.-Nr. A60-80000 | Art.-Nr. I20-80001 | Art.-Nr. I00-80002 |
| Seite/*Page* 311 | Seite/*Page* 304 | Seite/*Page* 263 | Seite/*Page* 265 | Seite/*Page* 263 | Seite/*Page* 263 | Seite/*Page* 261 | Seite/*Page* 261 | Seite/*Page* 261 |

# Unobox Abluftboxen / *Unobox Exhaust Units*

mit rückwärtsgekrümmten Radiallaufrädern /
*with backward curved centrifugal wheels*



## Typenschlüssel / *Type Code*

**UNO 80 - 560 - 4 D .6 LA**

**Unobox / *Unobox***

**Baugröße des Gehäuses / *Size of Housing***
50 = 500 mm ; 67 = 670 mm
80 = 800 mm ; 102 = 1020 mm

**Laufraddurchmesser / *Impeller Diameter***
560 = 560 mm

**Motorpolzahl / *Number of poles***
4 = 4-polig / *4-pole*

**Motortyp / *Motor Type***
E = Einphasenwechselstrom / *Single phase AC*
D = Drehstrom / *Three phase*

**Motorbaugröße / *Motor Size***
5 = 106 ; 6 = 137 ; 7 = 165

**Paketlänge / *Stack Length***

**Eigenschaften und Ausführungen**

Die flexiblen und kompakten Unoboxen sind zur Förderung kleiner bis mittlerer Volumenströme konzipiert. Das Gehäuse besteht aus einem Gehäuserahmen aus Zweikammer Aluminiumprofilen und Kunststoffecken, sowie aus doppelschaligen, 20 mm starken Paneelen aus verzinktem Stahlblech mit Isolierung aus nicht brennbaren, schall- und wärmedämmenden Glaswollmatten. Standardmäßig ist die Gehäusewand gegenüber dem Laufrad offen (gerade Durchströmung). Am Montageort ist eine Änderung der Luftrichtung jederzeit möglich. Diese Flexibilität sorgt für höchste Anpassungsmöglichkeiten an die baulichen Gegebenheiten. Die Aufstellung im Freien ist mit Zubehör wie Regendach, Ausblashaube, usw. möglich. Alle Kunststoffteile und Kabel sind UV beständig. Bis Baugröße 450 werden rückwärtsgekrümmte Laufräder mit Kunststoffschaufeln und Tragscheibe aus Stahlblech verwendet, ab Baugröße 500 kommen rückwärtsgekrümmte Hochleistungslaufräder aus Aluminium zum Einsatz. Der Antrieb erfolgt über einen im Radiallaufrad eingebauten Außenläufermotor. Die Antriebsmotoren sind mit aufgebauten Anschlusskasten in Schutzart IP54 versehen (mit ausgeführtem Kabel auf Anfrage).

***Features and Construction***

*The flexible and compact EC Unoboxes are designed to handle small to medium air volumes. The housing supporting frames are double chamber aluminum profiles with corners made of plastic and 20 mm double skinned galvanized steel panels insulated with non-inflammable, noise and temperature insulting fiberglass mats. As standard the housing is open opposite the wheel (straight air flow). Changing the airflow direction on site is possible any time by changing the position of one panel. This flexibility ensures the highest adjustment possibilities to structural conditions. Outdoor installation is possible with additional accessories like rain protection roof, outlet cover etc. possible. All plastic components and cables are UV-resistant. Fans up to size 450 have backward curved centrifugal impellers, made of plastic with galvanized steel support plates. Fans from Size 500 have high efficiency backward curved centrifugal impellers made of aluminum. The fans are driven by an external rotor motor, fitted in the centrifugal impeller. The motors are equipped with a built-on terminal box up to size in protection class IP54 and can be supplied with flying leads on request.*

**Anwendungsbereiche**

Rosenberg Unoboxen finden ihre typischen Einsatzgebiete in der Be- und Entlüftung von Wohnungen, Supermärkten, Toiletten, Bädern, Umkleidekabinen und vielem mehr.

***Applications***

*Typical Rosenberg Unoboxes fields of application are for the ventilation of apartments, stores, supermarkets, toilets, baths, changing rooms and much more.*

**Luftleistungskennlinien**

Die Kennlinien für diese Typenreihen wurden nach DIN EN ISO 5801 in Einbauart A (frei saugend und druckseitig angeschlossen) aufgenommen und zeigen die saugseitig zur Verfügung stehende Druckerhöhung Δpfa als Funktion des Volumenstromes.

***Air performance curves***

*The performance curves for these fan types were incorporated according to DIN EN ISO 5801 in mounting position A (free inlet ; connected outlet) and indicate the pressure increase Δpfa as a function of the air flow.*

**Geräusche**

In den Luftleistungskennlinien ist der A-bewertete Freiausblas-Schallleistungspegel $L_{WA6}$ angegeben (umrandete Zahlen). Der A-bewertete Freiansaug-Schallleistungspegel $L_{WA5}$ und der Gehäuseabstrahl-Schallleistungspegel $L_{WA2}$ (Schallmessung nach DIN EN ISO 3745 und ISO 13347-3 im Hüllflächenverfahren durchgeführt) wird nach der jeweils rechts neben der Luftleistungskennlinie stehenden Formel berechnet.
Den A-bewerteten Schalldruckpegel $L_{pA}$ in 1m Abstand erhält man annähernd, in dem man vom A-Schallleistungspegel 7 dB(A) abzieht. Zu beachten ist, das Reflexionen und Raumcharakteristik, sowie Eigenfrequenzen die Größe des Schalldruckpegels unterschiedlich beeinflussen. Die relativen Oktav-Schallleistungspegel $L_{WArel}$ bei den Oktav-Mittelfrequenzen sind aus den direkt zugeordneten Tabellen der jeweiligen Ventilatorentypen zu entnehmen.

***Sound Level***

*The bordered values printed in the performance curve diagrams show the „A" weighted $L_{WA6}$ outlet sound power level. The "A" weighted suction sound power level $L_{WA5}$ and the housing radiation sound power level $L_{WA2}$ (Sound measurement according to DIN EN ISO 3745 and ISO 13347-3 in the enveloping surface performed) are calculated according to the formula to the right next to the air performance curve.
The "A" weighted sound pressure level $L_{pA}$ at a distance of 1 metre is calculated approximately by deducting 7 dB(A) from the "A" weighted sound power level. It is important to note that the reflection and room characteristic as well as natural frequencies influence the sound pressure levels a different way. The relative octave sound power level $L_{WArel}$ at octave medium frequency you can find on the table on each fan type page.*

# Montage- und Anwendungsbeispiel
## *Assembly and Application Example*

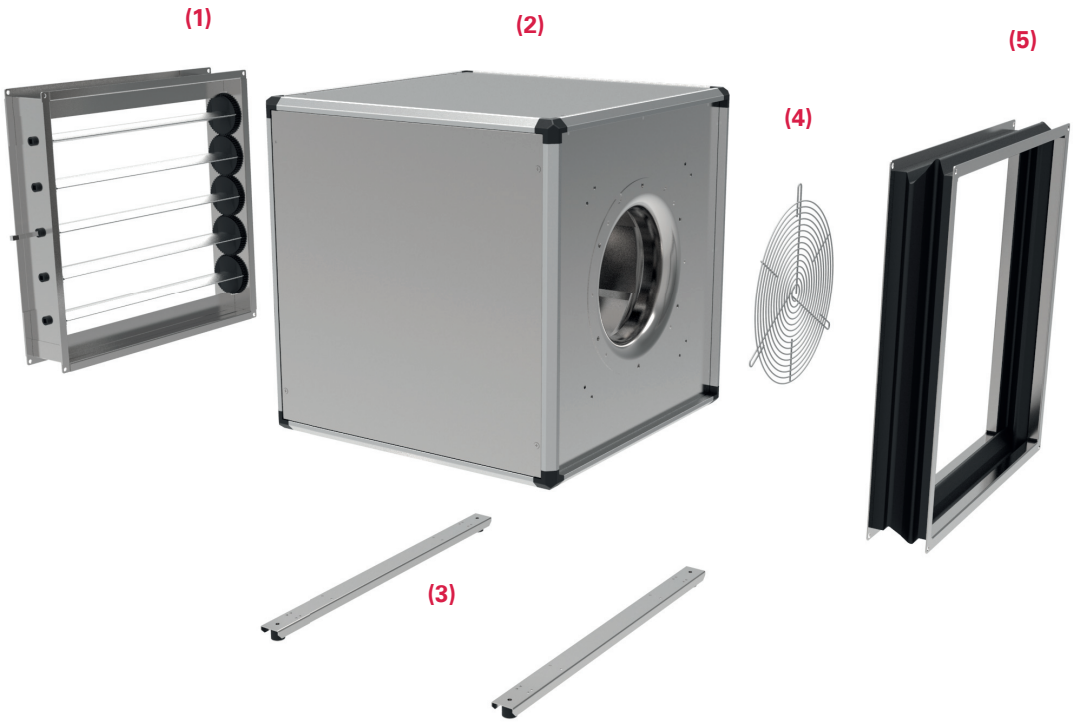


**(1)**

**JKL - Jalousieklappe /** ***JKL - Air Damper***

Das Gehäuse besteht aus verzinktem Stahlblech, die Lamellen aus Aluminium. Außenliegender Stellhebel für Stellmechanismus der Lamellen. / *Housing made of galvanized sheet steel, aluminium blades. External levers for setting the blades.*

**(2)**

**Unobox UNO /** ***Unobox UNO***

Das Gehäuse besteht aus einem Gehäuserahmen aus Zweikammer Aluminiumprofilen und Kunststoffecken, sowie aus doppelschaligen, 20 mm starken Paneelen aus verzinktem Stahlblech mit Isolierung aus nicht brennbaren, schall- und wärmedämmenden Glaswollmatten./ *The housing supporting frames are double chamber aluminum profiles with corners made of plastic and double skinned (20 mm) galvanized sheet steel panels insulated with non-inflammable, noise and temperature insulating fibreglass mats.*

**(3)**

**FUS - Fußschiene /** ***FUS - Base Track***

Montageschiene inklusive Gummischwingungsdämpfer für eine schnelle und einfache Aufstellung (2 Stück). / *Assembly track including rubber vibration damper for quick and easy installation. The delivery set contains 2 pieces.*

**(4)**

**BG - Berührschutzgitter /** ***BG - Protection Guard***

Berührschutzgitter zur saugseitigen Abdeckung aus Stahl./ *Protection guard for suction side cover made of steel.*

**(5)**

**ELS - Elastischer Stutzen /**
***ELS - Flexible Connection***

Stutzen mit Rahmen aus verzinktem Stahlblech. Elastisches Mittelteil aus PVC-Gewebetuch, temperaturbeständig bis +70°C. / *Connection with frame made of galvanized sheet steel. Flexible middle section made of PVC fabric with a temperature range up to +70°C.*

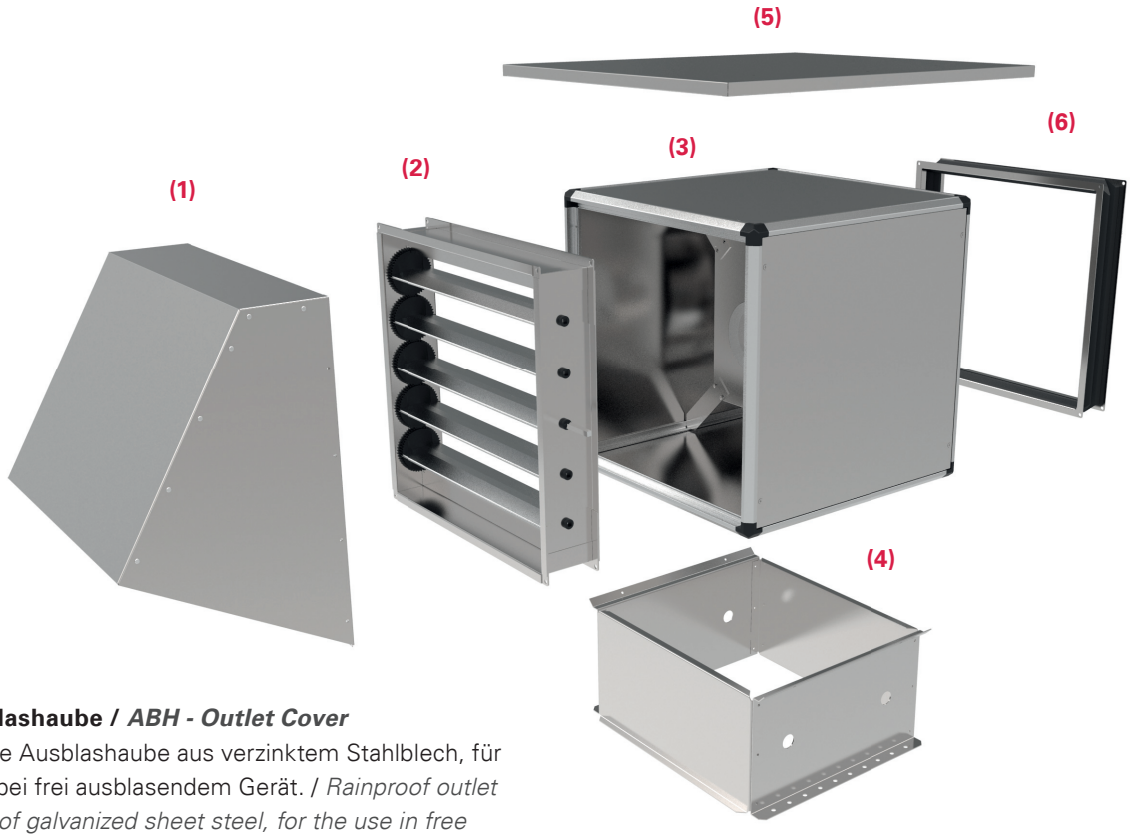


**(1)**

**ABH - Ausblashaube / *ABH - Outlet Cover***

Regensichere Ausblashaube aus verzinktem Stahlblech, für den Einsatz bei frei ausblasendem Gerät. / *Rainproof outlet cover made of galvanized sheet steel, for the use in free outlet units.*

**(2)**

**JKL - Jalousieklappe / *JKL - Air Damper***

Das Gehäuse besteht aus verzinktem Stahlblech, die Lamellen aus Aluminium. Außenliegender Stellhebel für Stellmechanismus der Lamellen. / *Housing made of galvanized sheet steel, aluminium blades. External levers for setting the blades.*

**(3)**

**Unobox UNO / *Unobox UNO***

Das Gehäuse besteht aus einem Gehäuserahmen aus Zweikammer Aluminiumprofilen und Kunststoffecken, sowie aus doppelschaligen, 20mm starken Paneelen aus verzinktem Stahlblech mit Isolierung aus nicht brennbaren, schall- und wärmedämmenden Glaswollmatten./ *The housing supporting frames are double chamber aluminum profiles with corners made of plastic and double skinned (20 mm) galvanized sheet steel panels insulated with non-inflammable, noise and temperature insulating fibreglass mats.*

**(4)**

**GR - Grundrahmen / *GR - Base Frame***

Aus verzinktem Stahlblech gefertigt mit beidseitigen Öffnungen für den Kondensatablauf. / *Made of galvanized sheet steel with dual-sided openings for condensation drain.*

**(5)**

**WSD - Wetterschutzdach /**
***WSD - Weather Protection Roof***

Notwendiger Schutz bei Außenaufstellung aus korrosionsbeständigem Aluminium. / *Necessary protection for outdoor installation made of corrosion-resistant aluminium.*

**(6)**

**ELS - Elastischer Stutzen / *ELS - Flexible Connection***

Stutzen mit Rahmen aus verzinktem Stahlblech. Elastisches Mittelteil aus PVC-Gewebetuch. / *Connection with frame made of galvanized sheet steel. Flexible middle section made of PVC fabric.*

# Unobox / *Unobox*
# Baugröße / *Size*: 355



- in jeder Einbaulage einsetzbar
- transformatorisch steuerbar
- rückwärtsgekrümmtes Laufrad
- Gehäuserahmen aus Zweikammer Aluminiumprofilen
- Ausblas in allen Richtungen möglich
- sehr geräuscharm

- *installation in any position possible*
- *speed is variable using auto transformers*
- *backward curved impeller*
- *casing double chamber aluminium profile*
- *outlet possible in all directions*
- *very low noise*

## Technische Daten / *Technical data:*

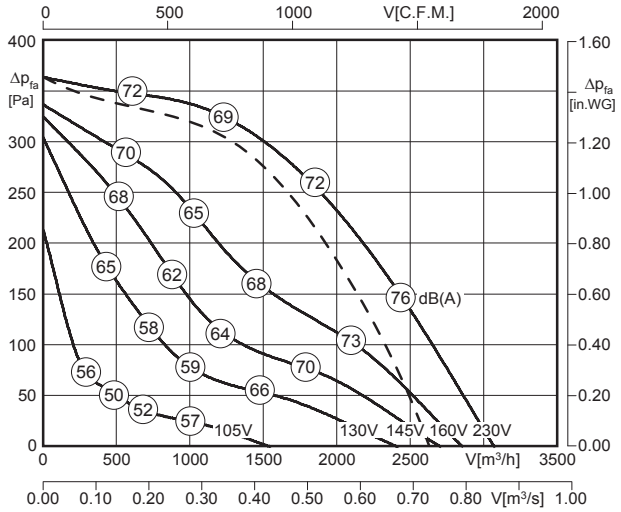


Luftleistungskennlinie bei radialer Durchströmung / *Air performance curve at radial air flow*

Luftleistungskennlinie bei axialer Durchströmung / *Air performance curve at axial air flow*

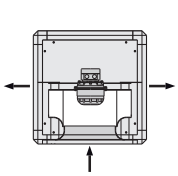

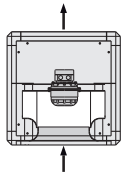

$L_{WA6}$ ist in der Luftleistungskennlinie dargestellt
*is displayed in air performance curve*

$L_{WA6}$ (axiale Durchströmung / *axial air flow*) = $L_{WA6}$ - 2 dB

$L_{WA2}$ = $L_{WA6}$ - 16 dB

$L_{WA5}$ = $L_{WA6}$ - 6 dB

100% ErP ready 2018 according to ecodesign ventilation directive

| Typ / *Type* | Art.-Nr. | U [V] | f [Hz] | P [kW] | $I_N$ [A] | n [min⁻¹] | C [µF] | $t_R$ [°C] | Geräusch* *sound* [dB(A)] | Δ I [%] | $I_a/I_n$ | | | [kg] |
|---|---|---|---|---|---|---|---|---|---|---|---|---|---|---|
| UNO 50-355-4E.5FA IE | F08-35511 | 1~230 | 50 | 0.296 | 1.47 | 1375 | 6 | 70 | 55 / 65 / 71 | 24 | 2.5 | IP54 | 01.024 | 35.1 |

*) relativer Gesamtsummenpegel: Gehäuse $L_{WA2}$ / Ansaugseite $L_{WA5}$ / Ausblasseite $L_{WA6}$ bei V=0,5 x $V_{max}$
*relative total sound level: Casing $L_{WA2}$ / Inlet side $L_{WA5}$ / Outlet side $L_{WA6}$ at V=0,5 x $V_{max}$*

## Geräusche / *Sound levels:*

Bei radialer Durchströmung / *at radial air flow*:

| $L_{WArel}$ A-bewertet bei V=0,5*Vmax<br>$L_{WArel}$ A-weighted at V=0,5*Vmax | fM [Hz] | | | | | | |
|---|---|---|---|---|---|---|---|
| | 125 | 250 | 500 | 1K | 2K | 4K | 8K |
| $L_{WA2}$ [dB(A)] Gehäuse / *casing* | -4 | -4 | -9 | -13 | -16 | -21 | -29 |
| $L_{WA5}$ [dB(A)] Ansaugseite / *inlet side* | -15 | -6 | -4 | -8 | -10 | -13 | -20 |
| $L_{WA6}$ [dB(A)] Ausblasseite / *outlet side* | -12 | -9 | -6 | -5 | -7 | -15 | -19 |

Bei axialer Durchströmung / *at axial air flow*:

| $L_{WArel}$ A-bewertet bei V=0,5*Vmax<br>$L_{WArel}$ A-weighted at V=0,5*Vmax | fM [Hz] | | | | | | |
|---|---|---|---|---|---|---|---|
| | 125 | 250 | 500 | 1K | 2K | 4K | 8K |
| $L_{WA2}$ [dB(A)] Gehäuse / *casing* | -4 | -4 | -9 | -13 | -16 | -21 | -29 |
| $L_{WA5}$ [dB(A)] Ansaugseite / *inlet side* | -15 | -6 | -4 | -8 | -10 | -13 | -20 |
| $L_{WA6}$ [dB(A)] Ausblasseite / *outlet side* | -10 | -9 | -7 | -4 | -9 | -14 | -23 |

## Schaltbild / *Wiring diagram:*

01.024

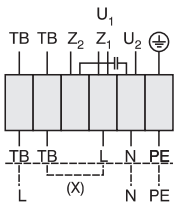


$U_1$ braun / *brown*
$U_2$ blau / *blue*
$Z_1$ schwarz / *black*
$Z_2$ orange / *orange*
TB weiß / *white*
PE gelb-grün / *yellow-green*

Rechtslauf
*clockwise*

## Maße / *Dimensions:* [mm]

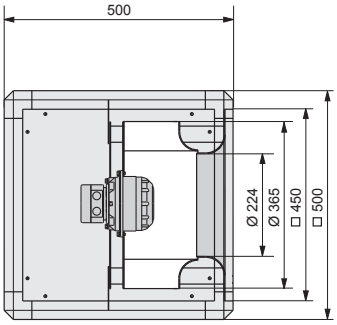


## Zubehör / *Accessories:*



**RTE 1,5**
Art.-Nr. H10-01500
Seite/*Page* 284



**MSE 1**
Art.-Nr. H80-22001
Seite/*Page* 278



**GS 1**
Art.-Nr. H80-00230
Seite/*Page* 304



**FUS**
Art.-Nr. I41-50050
Seite/*Page* 269



**GR**
Art.-Nr. GRU500-3500N
Seite/*Page* 266



**ELS**
Art.-Nr. I30-50081
Seite/*Page* 266



**JKL**
Art.-Nr. JKL501-0001N
Seite/*Page* 267



**WSD**
Art.-Nr. F09-35553
Seite/*Page* 268



**ABH**
Art.-Nr. HAB501-0001N
Seite/*Page* 268



**BG**
Art.-Nr. P25-28022
Seite/*Page* 269



**BT**
Art.-Nr. TÜR501-0501V
Seite/*Page* 267



- in jeder Einbaulage einsetzbar
- transformatorisch steuerbar
- rückwärtsgekrümmtes Laufrad
- Gehäuserahmen aus Zweikammer Aluminiumprofilen
- Ausblas in allen Richtungen möglich
- sehr geräuscharm

- *installation in any position possible*
- *speed is variable using auto transformers*
- *backward curved impeller*
- *casing double chamber aluminium profile*
- *outlet possible in all directions*
- *very low noise*

## Technische Daten / *Technical data:*

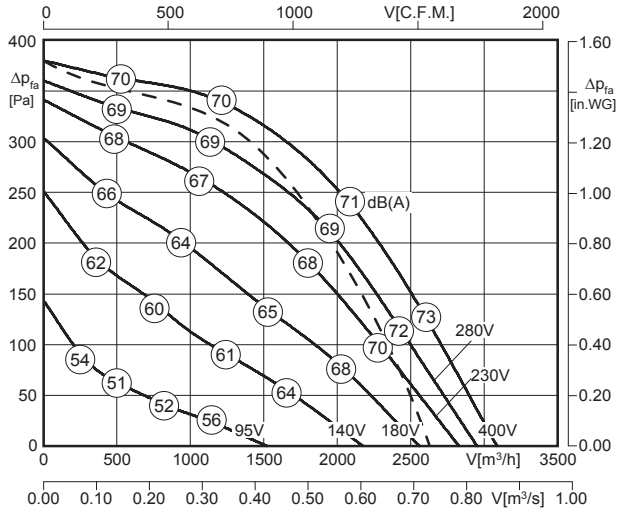


Luftleistungskennlinie bei radialer Durchströmung / *Air performance curve at radial air flow*

Luftleistungskennlinie bei axialer Durchströmung / *Air performance curve at axial air flow*

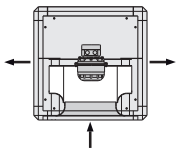

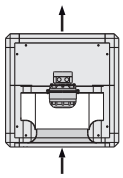

LWA6 ist in der Luftleistungskennlinie dargestellt
*is displayed in air performance curve*

LWA6 (axiale Durchströmung / *axial air flow*)= LWA6 - 2 dB

LWA2 = LWA6 - 16 dB

LWA5 = LWA6 - 6 dB

100% ErP ready 2018 according to ecodesign ventilation directive

| Typ / *Type* | Art.-Nr. | U [V] | f [Hz] | P [kW] | $I_N$ [A] | n [min⁻¹] | C [µF] | $t_R$ [°C] | Geräusch* *sound* [dB(A)] | Δ I [%] | $I_a/I_n$ | | | [kg] |
|---|---|---|---|---|---|---|---|---|---|---|---|---|---|---|
| **UNO 50-355-4D.5DF** | F08-35512 | 3~400 | 50 | 0.34 | 0.75 | 1405 | - | 60 | 54 / 64 / 70 | - | 3.8 | IP54 | 01.006 | 33.7 |

*) relativer Gesamtsummenpegel: Gehäuse LWA2 / Ansaugseite LWA5 / Ausblasseite LWA6 bei V=0,5 x Vmax
*relative total sound level: Casing LWA2 / Inlet side LWA5 / Outlet side LWA6 at V=0,5 x Vmax*

## Geräusche / *Sound levels:*

Bei radialer Durchströmung / *at radial air flow*:

| LWArel A-bewertet bei V=0,5*Vmax<br>LWArel A-weighted at V=0,5*Vmax | fM [Hz] | | | | | | |
|---|---|---|---|---|---|---|---|
| | 125 | 250 | 500 | 1K | 2K | 4K | 8K |
| LWA2 [dB(A)] Gehäuse / *casing* | -4 | -4 | -9 | -13 | -16 | -21 | -29 |
| LWA5 [dB(A)] Ansaugseite / *inlet side* | -15 | -6 | -4 | -8 | -10 | -13 | -20 |
| LWA6 [dB(A)] Ausblasseite / *outlet side* | -12 | -9 | -6 | -5 | -7 | -15 | -19 |

Bei axialer Durchströmung / *at axial air flow*:

| LWArel A-bewertet bei V=0,5*Vmax<br>LWArel A-weighted at V=0,5*Vmax | fM [Hz] | | | | | | |
|---|---|---|---|---|---|---|---|
| | 125 | 250 | 500 | 1K | 2K | 4K | 8K |
| LWA2 [dB(A)] Gehäuse / *casing* | -4 | -4 | -9 | -13 | -16 | -21 | -29 |
| LWA5 [dB(A)] Ansaugseite / *inlet side* | -15 | -6 | -4 | -8 | -10 | -13 | -20 |
| LWA6 [dB(A)] Ausblasseite / *outlet side* | -10 | -9 | -7 | -4 | -9 | -14 | -23 |

## Schaltbild / *Wiring diagram:*

01.006

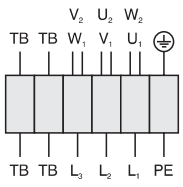


| | |
|---|---|
| U1 | braun / *brown* |
| V1 | blau / *blue* |
| W1 | schwarz / *black* |
| U2 | rot / *red* |
| V2 | grau / *grey* |
| W2 | orange / *orange* |
| TB | weiß / *white* |
| PE | gelb-grün / *yellow-green* |

## Maße / *Dimensions:* [mm]

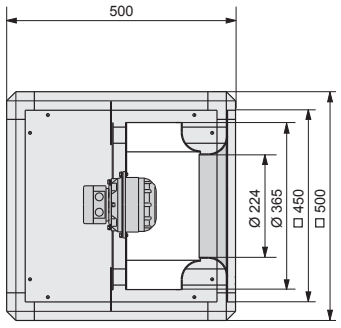


## Zubehör / *Accessories:*



**RTD 1,2**
Art.-Nr. H00-01201
Seite/*Page* 292



**MSD 1**
Art.-Nr. H80-38001
Seite/*Page* 278



**GS 2**
Art.-Nr. H80-00031
Seite/*Page* 304



**FUS**
Art.-Nr. I41-50050
Seite/*Page* 269



**GR**
Art.-Nr. GRU500-3500N
Seite/*Page* 266



**ELS**
Art.-Nr. I30-50081
Seite/*Page* 266



**JKL**
Art.-Nr. JKL501-0001N
Seite/*Page* 267



**WSD**
Art.-Nr. F09-35553
Seite/*Page* 268



**ABH**
Art.-Nr. HAB501-0001N
Seite/*Page* 268



**BG**
Art.-Nr. P25-28022
Seite/*Page* 269



**BT**
Art.-Nr. TÜR501-0501V
Seite/*Page* 267

# Unobox / *Unobox*
# Baugröße / *Size*: 400



- in jeder Einbaulage einsetzbar
- transformatorisch steuerbar
- rückwärtsgekrümmtes Laufrad
- Gehäuserahmen aus Zweikammer Aluminiumprofilen
- Ausblas in allen Richtungen möglich
- sehr geräuscharm

- *installation in any position possible*
- *speed is variable using auto transformers*
- *backward curved impeller*
- *casing double chamber aluminium profile*
- *outlet possible in all directions*
- *very low noise*

## Technische Daten / *Technical data:*

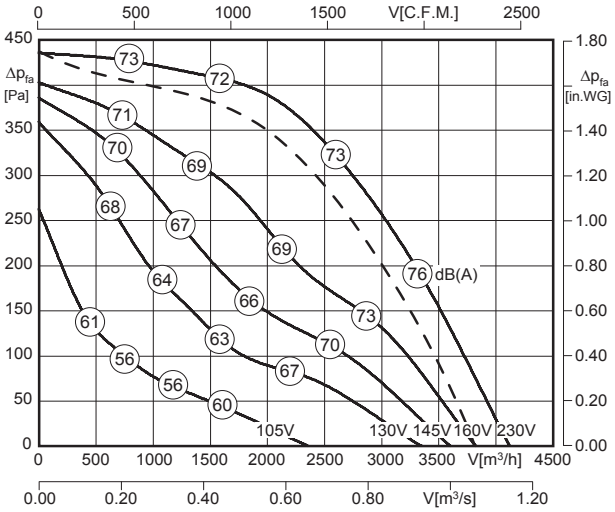


Luftleistungskennlinie bei radialer Durchströmung / *Air performance curve at radial air flow*

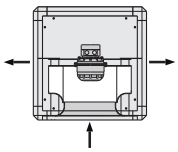

Luftleistungskennlinie bei axialer Durchströmung / *Air performance curve at axial air flow*

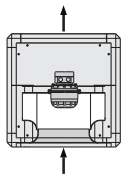

$L_{WA6}$ ist in der Luftleistungskennlinie dargestellt
*is displayed in air performance curve*

$L_{WA6}$ (axiale Durchströmung / *axial air flow*) = $L_{WA6}$ - 2 dB

$L_{WA2}$ = $L_{WA6}$ - 15 dB

$L_{WA5}$ = $L_{WA6}$ - 3 dB




| Typ / *Type* | Art.-Nr. | U [V] | f [Hz] | P [kW] | $I_N$ [A] | n [min⁻¹] | C [µF] | $t_R$ [°C] | Geräusch* *sound* [dB(A)] | Δ I [%] | $I_a/I_n$ | ⚠ | ✱ | [kg] |
|---|---|---|---|---|---|---|---|---|---|---|---|---|---|---|
| UNO 67-400-4E.5FA | F08-40013 | 1~230 | 50 | 0.53 | 2.4 | 1360 | 12 | 45 | 58 / 70 / 73 | 18 | 2.4 | IP54 | 01.024 | 52.0 |

*) relativer Gesamtsummenpegel: Gehäuse $L_{WA2}$ / Ansaugseite $L_{WA5}$ / Ausblasseite $L_{WA6}$ bei V=0,5 x $V_{max}$
*relative total sound level: Casing $L_{WA2}$ / Inlet side $L_{WA5}$ / Outlet side $L_{WA6}$ at V=0,5 x $V_{max}$*

## Geräusche / *Sound levels:*

Bei radialer Durchströmung / *at radial air flow*:

| LWArel A-bewertet bei V=0,5*Vmax<br>LWArel A-weighted at V=0,5*Vmax | fM [Hz] | | | | | | |
|---|---|---|---|---|---|---|---|
| | 125 | 250 | 500 | 1K | 2K | 4K | 8K |
| $L_{WA2}$ [dB(A)] Gehäuse / *casing* | -5 | -3 | -10 | -11 | -23 | -29 | -32 |
| $L_{WA5}$ [dB(A)] Ansaugseite / *inlet side* | -15 | -6 | -4 | -7 | -11 | -15 | -23 |
| $L_{WA6}$ [dB(A)] Ausblasseite / *outlet side* | -11 | -9 | -7 | -3 | -11 | -19 | -27 |

Bei axialer Durchströmung / *at axial air flow*:

| LWArel A-bewertet bei V=0,5*Vmax<br>LWArel A-weighted at V=0,5*Vmax | fM [Hz] | | | | | | |
|---|---|---|---|---|---|---|---|
| | 125 | 250 | 500 | 1K | 2K | 4K | 8K |
| $L_{WA2}$ [dB(A)] Gehäuse / *casing* | -5 | -3 | -10 | -11 | -23 | -29 | -32 |
| $L_{WA5}$ [dB(A)] Ansaugseite / *inlet side* | -15 | -6 | -4 | -7 | -11 | -15 | -23 |
| $L_{WA6}$ [dB(A)] Ausblasseite / *outlet side* | -10 | -9 | -8 | -3 | -10 | -18 | -28 |

## Schaltbild / *Wiring diagram:*

01.024

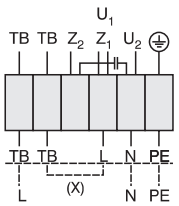


$U_1$ braun / *brown*
$U_2$ blau / *blue*
$Z_1$ schwarz / *black*
$Z_2$ orange / *orange*
TB weiß / *white*
PE gelb-grün / *yellow-green*

Rechtslauf
*clockwise*

## Maße / *Dimensions:* [mm]

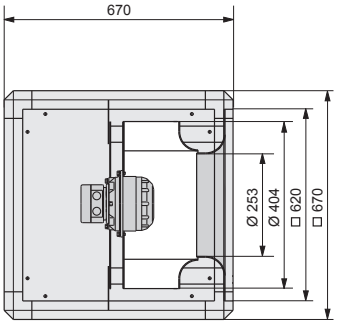


## Zubehör / *Accessories:*



**RTE 3,2**
Art.-Nr. H10-03200
Seite/*Page* 284



**MSE 1**
Art.-Nr. H80-22001
Seite/*Page* 278



**GS 1**
Art.-Nr. H80-00230
Seite/*Page* 304



**FUS**
Art.-Nr. I41-67050
Seite/*Page* 269



**GR**
Art.-Nr. GRU670-3670N
Seite/*Page* 266



**ELS**
Art.-Nr. I30-67081
Seite/*Page* 266



**JKL**
Art.-Nr. JKL671-0003N
Seite/*Page* 267



**WSD**
Art.-Nr. F09-40053
Seite/*Page* 268



**ABH**
Art.-Nr. HAB671-0001N
Seite/*Page* 268



**BG**
Art.-Nr. P25-31522
Seite/*Page* 269



**BT**
Art.-Nr. TÜR671-0671V
Seite/*Page* 267



- in jeder Einbaulage einsetzbar
- transformatorisch steuerbar
- rückwärtsgekrümmtes Laufrad
- Gehäuserahmen aus Zweikammer Aluminiumprofilen
- Ausblas in allen Richtungen möglich
- sehr geräuscharm

- *installation in any position possible*
- *speed is variable using auto transformers*
- *backward curved impeller*
- *casing double chamber aluminium profile*
- *outlet possible in all directions*
- *very low noise*

## Technische Daten / *Technical data:*

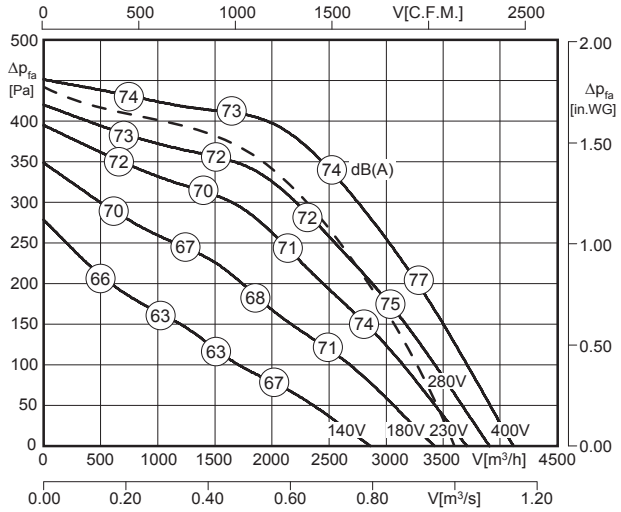


Luftleistungskennlinie bei radialer Durchströmung / *Air performance curve at radial air flow*

Luftleistungskennlinie bei axialer Durchströmung / *Air performance curve at axial air flow*

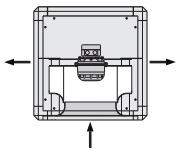

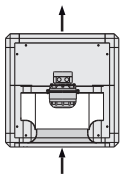

LWA6 ist in der Luftleistungskennlinie dargestellt
*is displayed in air performance curve*

LWA6 (axiale Durchströmung / *axial air flow*)= LWA6 - 2 dB

LWA2 = LWA6 - 15 dB

LWA5 = LWA6 - 3 dB

100% ErP ready 2018 according to ecodesign ventilation directive

| Typ / *Type* | Art.-Nr. | U [V] | f [Hz] | P [kW] | $I_N$ [A] | n [min⁻¹] | C [µF] | $t_R$ [°C] | Geräusch* *sound* [dB(A)] | Δ I [%] | $I_a/I_n$ | | | [kg] |
|---|---|---|---|---|---|---|---|---|---|---|---|---|---|---|
| **UNO 67-400-4D.5FA** | F08-40015 | 3~400 | 50 | 0.5 | 1.05 | 1385 | - | 60 | 59 / 71 / 74 | - | 3.4 | IP54 | 01.006 | 48.0 |

*) relativer Gesamtsummenpegel: Gehäuse LWA2 / Ansaugseite LWA5 / Ausblasseite LWA6 bei V=0,5 x Vmax
*relative total sound level: Casing LWA2 / Inlet side LWA5 / Outlet side LWA6 at V=0,5 x Vmax*

## Geräusche / *Sound levels:*

Bei radialer Durchströmung / *at radial air flow*:

| LWArel A-bewertet bei V=0,5*Vmax<br>LWArel A-weighted at V=0,5*Vmax | fM [Hz] | | | | | | |
|---|---|---|---|---|---|---|---|
| | 125 | 250 | 500 | 1K | 2K | 4K | 8K |
| LWA2 [dB(A)] Gehäuse / *casing* | -5 | -3 | -10 | -11 | -23 | -29 | -32 |
| LWA5 [dB(A)] Ansaugseite / *inlet side* | -15 | -6 | -4 | -7 | -11 | -15 | -23 |
| LWA6 [dB(A)] Ausblasseite / *outlet side* | -11 | -9 | -7 | -3 | -11 | -19 | -27 |

Bei axialer Durchströmung / *at axial air flow*:

| LWArel A-bewertet bei V=0,5*Vmax<br>LWArel A-weighted at V=0,5*Vmax | fM [Hz] | | | | | | |
|---|---|---|---|---|---|---|---|
| | 125 | 250 | 500 | 1K | 2K | 4K | 8K |
| LWA2 [dB(A)] Gehäuse / *casing* | -5 | -3 | -10 | -11 | -23 | -29 | -32 |
| LWA5 [dB(A)] Ansaugseite / *inlet side* | -15 | -6 | -4 | -7 | -11 | -15 | -23 |
| LWA6 [dB(A)] Ausblasseite / *outlet side* | -10 | -9 | -8 | -3 | -10 | -18 | -28 |

## Schaltbild / *Wiring diagram:*

01.006

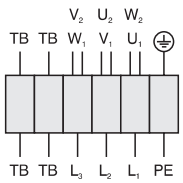


| | |
|---|---|
| U1 | braun / *brown* |
| V1 | blau / *blue* |
| W1 | schwarz / *black* |
| U2 | rot / *red* |
| V2 | grau / *grey* |
| W2 | orange / *orange* |
| TB | weiß / *white* |
| PE | gelb-grün / *yellow-green* |

## Maße / *Dimensions:* [mm]

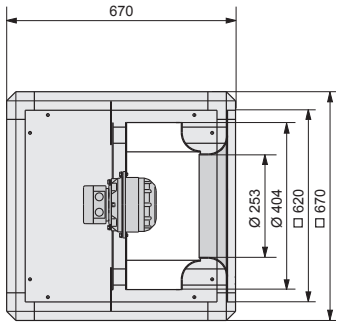


## Zubehör / *Accessories:*



**RTD 1,2**
Art.-Nr. H00-01201
Seite/*Page* 292



**MSD 1**
Art.-Nr. H80-38001
Seite/*Page* 278



**GS 2**
Art.-Nr. H80-00031
Seite/*Page* 304



**FUS**
Art.-Nr. I41-67050
Seite/*Page* 269



**GR**
Art.-Nr. GRU670-3670N
Seite/*Page* 266



**ELS**
Art.-Nr. I30-67081
Seite/*Page* 266



**JKL**
Art.-Nr. JKL671-0003N
Seite/*Page* 267



**WSD**
Art.-Nr. F09-40053
Seite/*Page* 268



**ABH**
Art.-Nr. HAB671-0001N
Seite/*Page* 268



**BG**
Art.-Nr. P25-31522
Seite/*Page* 269



**BT**
Art.-Nr. TÜR671-0671V
Seite/*Page* 267

# Unobox / *Unobox*
# Baugröße / *Size*: 450



- in jeder Einbaulage einsetzbar
- transformatorisch steuerbar
- rückwärtsgekrümmtes Laufrad
- Gehäuserahmen aus Zweikammer Aluminiumprofilen
- Ausblas in allen Richtungen möglich
- sehr geräuscharm

- *installation in any position possible*
- *speed is variable using auto transformers*
- *backward curved impeller*
- *casing double chamber aluminium profile*
- *outlet possible in all directions*
- *very low noise*

## Technische Daten / *Technical data:*

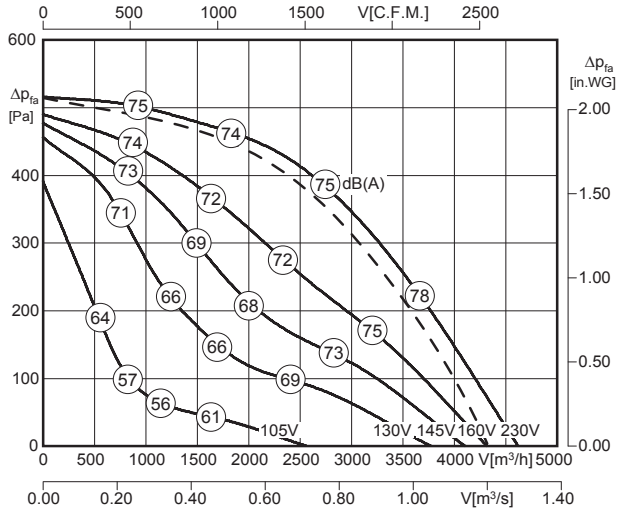


Luftleistungskennlinie bei radialer Durchströmung / *Air performance curve at radial air flow*

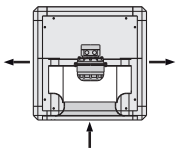

Luftleistungskennlinie bei axialer Durchströmung / *Air performance curve at axial air flow*

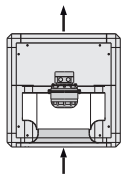

$L_{WA6}$ ist in der Luftleistungskennlinie dargestellt
*is displayed in air performance curve*

$L_{WA6}$ (axiale Durchströmung / *axial air flow*) = $L_{WA6}$ - 2 dB

$L_{WA2}$ = $L_{WA6}$ - 15 dB

$L_{WA5}$ = $L_{WA6}$ - 3 dB

100% ErP ready 2018 according to ecodesign ventilation directive

| Typ / *Type* | Art.-Nr. | U [V] | f [Hz] | P [kW] | $I_N$ [A] | n [min⁻¹] | C [µF] | $t_R$ [°C] | Geräusch* *sound* [dB(A)] | Δ I [%] | $I_a/I_n$ | | | [kg] |
|---|---|---|---|---|---|---|---|---|---|---|---|---|---|---|
| UNO 67-450-4E.5HA | F08-45020 | 1~230 | 50 | 0.63 | 2.9 | 1380 | 12 | 45 | 60 / 72 / 75 | 37 | 2.7 | IP54 | 01.024 | 49.0 |

*) relativer Gesamtsummenpegel: Gehäuse $L_{WA2}$ / Ansaugseite $L_{WA5}$ / Ausblasseite $L_{WA6}$ bei V=0,5 x $V_{max}$
*relative total sound level: Casing $L_{WA2}$ / Inlet side $L_{WA5}$ / Outlet side $L_{WA6}$ at V=0,5 x $V_{max}$*

## Geräusche / *Sound levels:*

Bei radialer Durchströmung / *at radial air flow*:

| $L_{WArel}$ A-bewertet bei V=0,5*Vmax<br>$L_{WArel}$ A-weighted at V=0,5*Vmax | fM [Hz] | | | | | | |
|---|---|---|---|---|---|---|---|
| | 125 | 250 | 500 | 1K | 2K | 4K | 8K |
| $L_{WA2}$ [dB(A)] Gehäuse / *casing* | -4 | -4 | -10 | -14 | -16 | -21 | -29 |
| $L_{WA5}$ [dB(A)] Ansaugseite / *inlet side* | -15 | -6 | -4 | -8 | -10 | -13 | -20 |
| $L_{WA6}$ [dB(A)] Ausblasseite / *outlet side* | -19 | -9 | -6 | -5 | -6 | -15 | -20 |

Bei axialer Durchströmung / *at axial air flow*:

| $L_{WArel}$ A-bewertet bei V=0,5*Vmax<br>$L_{WArel}$ A-weighted at V=0,5*Vmax | fM [Hz] | | | | | | |
|---|---|---|---|---|---|---|---|
| | 125 | 250 | 500 | 1K | 2K | 4K | 8K |
| $L_{WA2}$ [dB(A)] Gehäuse / *casing* | -4 | -4 | -10 | -14 | -16 | -21 | -29 |
| $L_{WA5}$ [dB(A)] Ansaugseite / *inlet side* | -15 | -6 | -4 | -8 | -10 | -13 | -20 |
| $L_{WA6}$ [dB(A)] Ausblasseite / *outlet side* | -10 | -9 | -7 | -4 | -9 | -14 | -23 |

## Schaltbild / *Wiring diagram:*

01.024

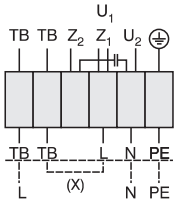


$U_1$ braun / *brown*
$U_2$ blau / *blue*
$Z_1$ schwarz / *black*
$Z_2$ orange / *orange*
TB weiß / *white*
PE gelb-grün / *yellow-green*

Rechtslauf
*clockwise*

## Maße / *Dimensions:* [mm]

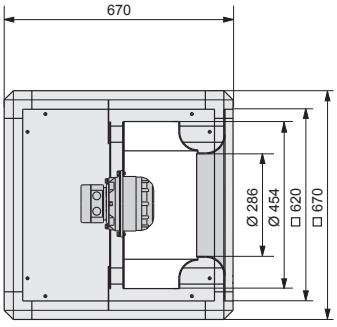


## Zubehör / *Accessories:*



**RTE 5,0**
Art.-Nr. H10-05000
Seite/*Page* 284



**MSE 1**
Art.-Nr. H80-22001
Seite/*Page* 278



**GS 1**
Art.-Nr. H80-00230
Seite/*Page* 304



**FUS**
Art.-Nr. I41-67050
Seite/*Page* 269



**GR**
Art.-Nr. GRU670-3670N
Seite/*Page* 266



**ELS**
Art.-Nr. I30-67081
Seite/*Page* 266



**JKL**
Art.-Nr. JKL671-0003N
Seite/*Page* 267



**WSD**
Art.-Nr. F09-40053
Seite/*Page* 268



**ABH**
Art.-Nr. HAB671-0001N
Seite/*Page* 268



**BG**
Art.-Nr. P25-35522
Seite/*Page* 269



**BT**
Art.-Nr. TÜR671-0671V
Seite/*Page* 267



- in jeder Einbaulage einsetzbar
- transformatorisch steuerbar
- rückwärtsgekrümmtes Laufrad
- Gehäuserahmen aus Zweikammer Aluminiumprofilen
- Ausblas in allen Richtungen möglich
- sehr geräuscharm

- *installation in any position possible*
- *speed is variable using auto transformers*
- *backward curved impeller*
- *casing double chamber aluminium profile*
- *outlet possible in all directions*
- *very low noise*

## Technische Daten / *Technical data:*

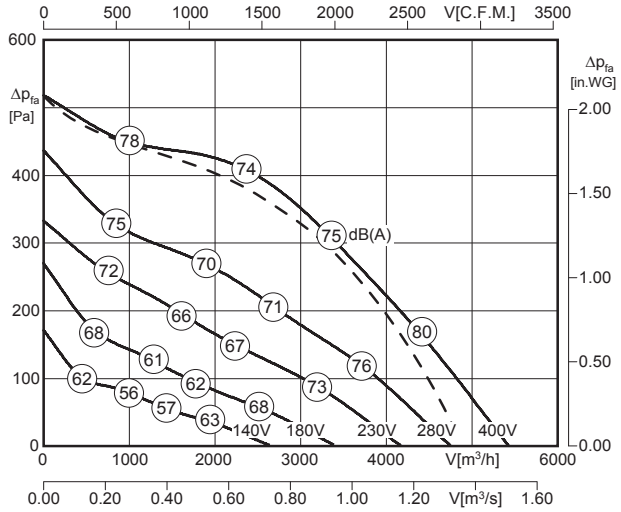


Luftleistungskennlinie bei radialer Durchströmung / *Air performance curve at radial air flow*

Luftleistungskennlinie bei axialer Durchströmung / *Air performance curve at axial air flow*

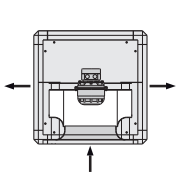

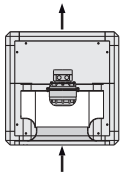

LWA6 ist in der Luftleistungskennlinie dargestellt
*is displayed in air performance curve*

LWA6 (axiale Durchströmung / *axial air flow*)= LWA6 - 2 dB

LWA2 = LWA6 - 15 dB

LWA5 = LWA6 - 3 dB

100% ErP ready 2018 according to ecodesign ventilation directive

| Typ / *Type* | Art.-Nr. | U [V] | f [Hz] | P [kW] | $I_N$ [A] | n [min⁻¹] | C [µF] | $t_R$ [°C] | Geräusch* *sound* [dB(A)] | Δ I [%] | $I_a/I_n$ | | | [kg] |
|---|---|---|---|---|---|---|---|---|---|---|---|---|---|---|
| **UNO 67-450-4D.5FA** | F08-45015 | 3~400 | 50 | 0.67 | 1.33 | 1240 | - | 50 | 59 / 71 / 74 | - | 2.6 | IP54 | 01.006 | 54.0 |

*) relativer Gesamtsummenpegel: Gehäuse LWA2 / Ansaugseite LWA5 / Ausblasseite LWA6 bei V=0,5 x Vmax
*relative total sound level: Casing LWA2 / Inlet side LWA5 / Outlet side LWA6 at V=0,5 x Vmax*

## Geräusche / *Sound levels:*

Bei radialer Durchströmung / *at radial air flow*:

| LWArel A-bewertet bei V=0,5*Vmax<br>LWArel A-weighted at V=0,5*Vmax | fM [Hz] | | | | | | |
|---|---|---|---|---|---|---|---|
| | 125 | 250 | 500 | 1K | 2K | 4K | 8K |
| LWA2 [dB(A)] Gehäuse / *casing* | -4 | -4 | -10 | -14 | -16 | -21 | -29 |
| LWA5 [dB(A)] Ansaugseite / *inlet side* | -15 | -6 | -4 | -8 | -10 | -13 | -20 |
| LWA6 [dB(A)] Ausblasseite / *outlet side* | -19 | -9 | -6 | -5 | -6 | -15 | -20 |

Bei axialer Durchströmung / *at axial air flow*:

| LWArel A-bewertet bei V=0,5*Vmax<br>LWArel A-weighted at V=0,5*Vmax | fM [Hz] | | | | | | |
|---|---|---|---|---|---|---|---|
| | 125 | 250 | 500 | 1K | 2K | 4K | 8K |
| LWA2 [dB(A)] Gehäuse / *casing* | -4 | -4 | -10 | -14 | -16 | -21 | -29 |
| LWA5 [dB(A)] Ansaugseite / *inlet side* | -15 | -6 | -4 | -8 | -10 | -13 | -20 |
| LWA6 [dB(A)] Ausblasseite / *outlet side* | -10 | -9 | -7 | -4 | -9 | -14 | -23 |

## Schaltbild / *Wiring diagram:*

01.006

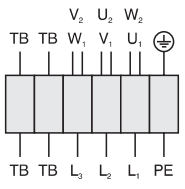


U1 braun / *brown*
V1 blau / *blue*
W1 schwarz / *black*
U2 rot / *red*
V2 grau / *grey*
W2 orange / *orange*
TB weiß / *white*
PE gelb-grün / *yellow-green*

## Maße / *Dimensions:* [mm]

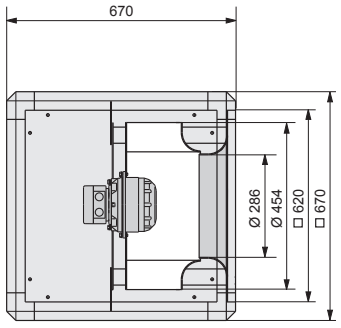


## Zubehör / *Accessories:*



**RTD 2,5**
Art.-Nr. H00-02501
Seite/*Page* 292



**MSD 1**
Art.-Nr. H80-38001
Seite/*Page* 278



**GS 2**
Art.-Nr. H80-00031
Seite/*Page* 304



**FUS**
Art.-Nr. I41-67050
Seite/*Page* 269



**GR**
Art.-Nr. GRU670-3670N
Seite/*Page* 266



**ELS**
Art.-Nr. I30-67081
Seite/*Page* 266



**JKL**
Art.-Nr. JKL671-0003N
Seite/*Page* 267



**WSD**
Art.-Nr. F09-40053
Seite/*Page* 268



**ABH**
Art.-Nr. HAB671-0001N
Seite/*Page* 268



**BG**
Art.-Nr. P25-35522
Seite/*Page* 269



**BT**
Art.-Nr. TÜR671-0671V
Seite/*Page* 267

# Unobox / *Unobox*
# Baugröße / *Size*: 500



- in jeder Einbaulage einsetzbar
- transformatorisch steuerbar
- rückwärtsgekrümmtes Laufrad
- Gehäuserahmen aus Zweikammer Aluminiumprofilen
- Ausblas in allen Richtungen möglich
- sehr geräuscharm

- *installation in any position possible*
- *speed is variable using auto transformers*
- *backward curved impeller*
- *casing double chamber aluminium profile*
- *outlet possible in all directions*
- *very low noise*

## Technische Daten / *Technical data:*

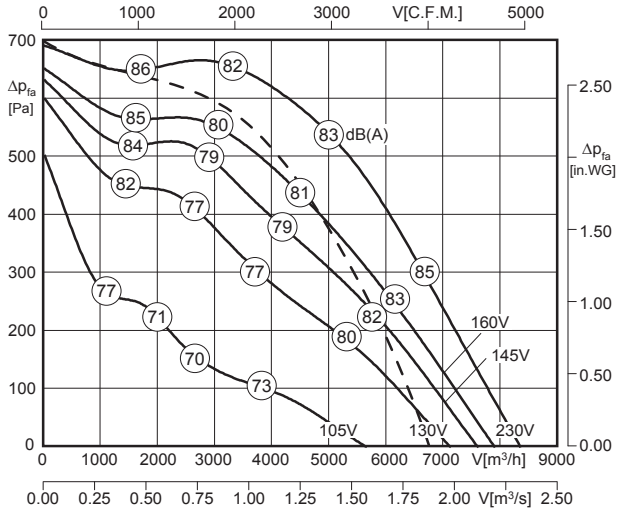


Luftleistungskennlinie bei radialer Durchströmung / *Air performance curve at radial air flow*

Luftleistungskennlinie bei axialer Durchströmung / *Air performance curve at axial air flow*

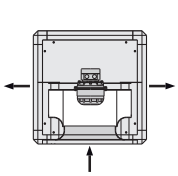

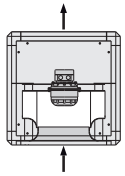

$L_{WA6}$ ist in der Luftleistungskennlinie dargestellt
*is displayed in air performance curve*

$L_{WA6}$ (axiale Durchströmung / *axial air flow*) = $L_{WA6}$ - 2 dB

$L_{WA2}$ = $L_{WA6}$ - 15 dB

$L_{WA5}$ = $L_{WA6}$ - 3 dB

100% ErP ready 2018 according to ecodesign ventilation directive

| Typ / *Type* | Art.-Nr. | U [V] | f [Hz] | P [kW] | $I_N$ [A] | n [min⁻¹] | C [µF] | $t_R$ [°C] | Geräusch* *sound* [dB(A)] | Δ I [%] | $I_a/I_n$ | | | [kg] |
|---|---|---|---|---|---|---|---|---|---|---|---|---|---|---|
| UNO 67-500-4E.6LA | F08-50034 | 1~230 | 50 | 1.43 | 6.7 | 1400 | 30 | 50 | 68 / 80 / 83 | 42 | 3.9 | IP54 | 01.024 | 61.0 |

*) relativer Gesamtsummenpegel: Gehäuse $L_{WA2}$ / Ansaugseite $L_{WA5}$ / Ausblasseite $L_{WA6}$ bei V=0,5 x $V_{max}$
*relative total sound level: Casing $L_{WA2}$ / Inlet side $L_{WA5}$ / Outlet side $L_{WA6}$ at V=0,5 x $V_{max}$*

## Geräusche / *Sound levels:*

Bei radialer Durchströmung / *at radial air flow*:

| $L_{WArel}$ A-bewertet bei V=0,5*Vmax<br>$L_{WArel}$ A-weighted at V=0,5*Vmax | fM [Hz] | | | | | | |
|---|---|---|---|---|---|---|---|
| | 125 | 250 | 500 | 1K | 2K | 4K | 8K |
| $L_{WA2}$ [dB(A)] Gehäuse / *casing* | -7 | -3 | -8 | -9 | -18 | -24 | -33 |
| $L_{WA5}$ [dB(A)] Ansaugseite / *inlet side* | -18 | -9 | -6 | -6 | -7 | -9 | -16 |
| $L_{WA6}$ [dB(A)] Ausblasseite / *outlet side* | -15 | -9 | -6 | -5 | -8 | -10 | -19 |

Bei axialer Durchströmung / *at axial air flow*:

| $L_{WArel}$ A-bewertet bei V=0,5*Vmax<br>$L_{WArel}$ A-weighted at V=0,5*Vmax | fM [Hz] | | | | | | |
|---|---|---|---|---|---|---|---|
| | 125 | 250 | 500 | 1K | 2K | 4K | 8K |
| $L_{WA2}$ [dB(A)] Gehäuse / *casing* | -7 | -3 | -8 | -9 | -18 | -24 | -33 |
| $L_{WA5}$ [dB(A)] Ansaugseite / *inlet side* | -18 | -9 | -6 | -6 | -7 | -9 | -16 |
| $L_{WA6}$ [dB(A)] Ausblasseite / *outlet side* | -17 | -12 | -8 | -4 | -6 | -10 | -18 |

## Schaltbild / *Wiring diagram:*

01.024

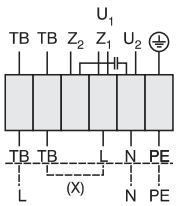


$U_1$ braun / *brown*
$U_2$ blau / *blue*
$Z_1$ schwarz / *black*
$Z_2$ orange / *orange*
TB weiß / *white*
PE gelb-grün / *yellow-green*

Rechtslauf
*clockwise*

## Maße / *Dimensions:* [mm]

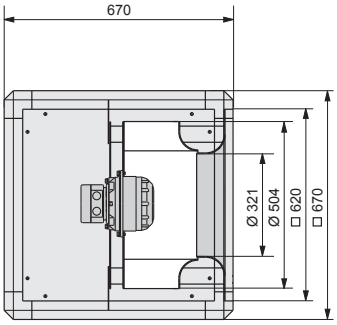


## Zubehör / *Accessories:*



**RTE 10**
Art.-Nr. H10-10001
Seite/*Page* 284



**MSE 1** [1]
Art.-Nr. H80-22036
Seite/*Page* 278



**GS 1**
Art.-Nr. H80-00230
Seite/*Page* 304



**FUS**
Art.-Nr. I41-67050
Seite/*Page* 269



**GR**
Art.-Nr. GRU670-3670N
Seite/*Page* 266



**ELS**
Art.-Nr. I30-67081
Seite/*Page* 266



**JKL**
Art.-Nr. JKL671-0003N
Seite/*Page* 267



**WSD**
Art.-Nr. F09-40053
Seite/*Page* 268



**ABH**
Art.-Nr. HAB671-0001N
Seite/*Page* 268



**BG**
Art.-Nr. P21-40001
Seite/*Page* 269



**BT**
Art.-Nr. TÜR671-0671V
Seite/*Page* 267

[1] 3,6 kW



- in jeder Einbaulage einsetzbar
- transformatorisch steuerbar
- rückwärtsgekrümmtes Laufrad
- Gehäuserahmen aus Zweikammer Aluminiumprofilen
- Ausblas in allen Richtungen möglich
- sehr geräuscharm

- *installation in any position possible*
- *speed is variable using auto transformers*
- *backward curved impeller*
- *casing double chamber aluminium profile*
- *outlet possible in all directions*
- *very low noise*

## Technische Daten / *Technical data:*

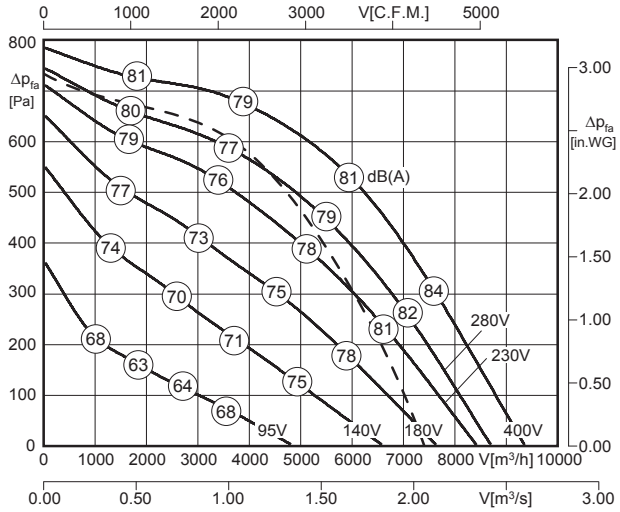


Luftleistungskennlinie bei radialer Durchströmung / *Air performance curve at radial air flow*

Luftleistungskennlinie bei axialer Durchströmung / *Air performance curve at axial air flow*

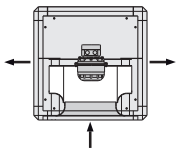

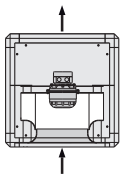

LWA6 ist in der Luftleistungskennlinie dargestellt
*is displayed in air performance curve*

LWA6 (axiale Durchströmung / *axial air flow*)= LWA6 - 2 dB

LWA2 = LWA6 - 15 dB

LWA5 = LWA6 - 3 dB

100% ErP ready 2018 according to ecodesign ventilation directive

| Typ / *Type* | Art.-Nr. | U [V] | f [Hz] | P [kW] | $I_N$ [A] | n [min⁻¹] | C [µF] | $t_R$ [°C] | Geräusch* *sound* [dB(A)] | Δ I [%] | $I_a/I_n$ | | | [kg] |
|---|---|---|---|---|---|---|---|---|---|---|---|---|---|---|
| **UNO 67-500-4D.6LA** | F08-50035 | 3~400 | 50 | 1.72 | 3.95 | 1390 | - | 50 | 65 / 77 / 80 | - | 4.8 | IP54 | 01.006 | 70.8 |

*) relativer Gesamtsummenpegel: Gehäuse LWA2 / Ansaugseite LWA5 / Ausblasseite LWA6 bei V=0,5 x Vmax
*relative total sound level: Casing LWA2 / Inlet side LWA5 / Outlet side LWA6 at V=0,5 x Vmax*

## Geräusche / *Sound levels:*

Bei radialer Durchströmung / *at radial air flow*:

| LWArel A-bewertet bei V=0,5*Vmax<br>LWArel A-weighted at V=0,5*Vmax | fM [Hz] | | | | | | |
|---|---|---|---|---|---|---|---|
| | 125 | 250 | 500 | 1K | 2K | 4K | 8K |
| LWA2 [dB(A)] Gehäuse / *casing* | -7 | -3 | -8 | -9 | -18 | -24 | -33 |
| LWA5 [dB(A)] Ansaugseite / *inlet side* | -18 | -9 | -6 | -6 | -7 | -9 | -16 |
| LWA6 [dB(A)] Ausblasseite / *outlet side* | -15 | -9 | -6 | -5 | -8 | -10 | -19 |

Bei axialer Durchströmung / *at axial air flow*:

| LWArel A-bewertet bei V=0,5*Vmax<br>LWArel A-weighted at V=0,5*Vmax | fM [Hz] | | | | | | |
|---|---|---|---|---|---|---|---|
| | 125 | 250 | 500 | 1K | 2K | 4K | 8K |
| LWA2 [dB(A)] Gehäuse / *casing* | -7 | -3 | -8 | -9 | -18 | -24 | -33 |
| LWA5 [dB(A)] Ansaugseite / *inlet side* | -18 | -9 | -6 | -6 | -7 | -9 | -16 |
| LWA6 [dB(A)] Ausblasseite / *outlet side* | -17 | -12 | -8 | -4 | -6 | -10 | -18 |

## Schaltbild / *Wiring diagram:*

01.006

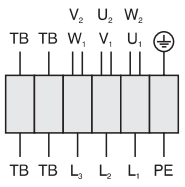


| | |
|---|---|
| U1 | braun / *brown* |
| V1 | blau / *blue* |
| W1 | schwarz / *black* |
| U2 | rot / *red* |
| V2 | grau / *grey* |
| W2 | orange / *orange* |
| TB | weiß / *white* |
| PE | gelb-grün / *yellow-green* |

## Maße / *Dimensions:* [mm]

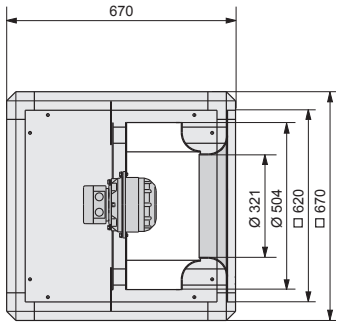


## Zubehör / *Accessories:*



**RTD 5,0**
Art.-Nr. H00-05000
Seite/*Page* 292



**MSD 1**
Art.-Nr. H80-38001
Seite/*Page* 278



**GS 2**
Art.-Nr. H80-00031
Seite/*Page* 304



**FUS**
Art.-Nr. I41-67050
Seite/*Page* 269



**GR**
Art.-Nr. GRU670-3670N
Seite/*Page* 266



**ELS**
Art.-Nr. I30-67081
Seite/*Page* 266



**JKL**
Art.-Nr. JKL671-0003N
Seite/*Page* 267



**WSD**
Art.-Nr. F09-40053
Seite/*Page* 268



**ABH**
Art.-Nr. HAB671-0001N
Seite/*Page* 268



**BG**
Art.-Nr. P21-40001
Seite/*Page* 269



**BT**
Art.-Nr. TÜR671-0671V
Seite/*Page* 267

# Unobox / *Unobox*
# Baugröße / *Size*: 560



- in jeder Einbaulage einsetzbar
- transformatorisch steuerbar
- rückwärtsgekrümmtes Laufrad
- Gehäuserahmen aus Zweikammer Aluminiumprofilen
- Ausblas in allen Richtungen möglich
- sehr geräuscharm

- *installation in any position possible*
- *speed is variable using auto transformers*
- *backward curved impeller*
- *casing double chamber aluminium profile*
- *outlet possible in all directions*
- *very low noise*

## Technische Daten / *Technical data:*

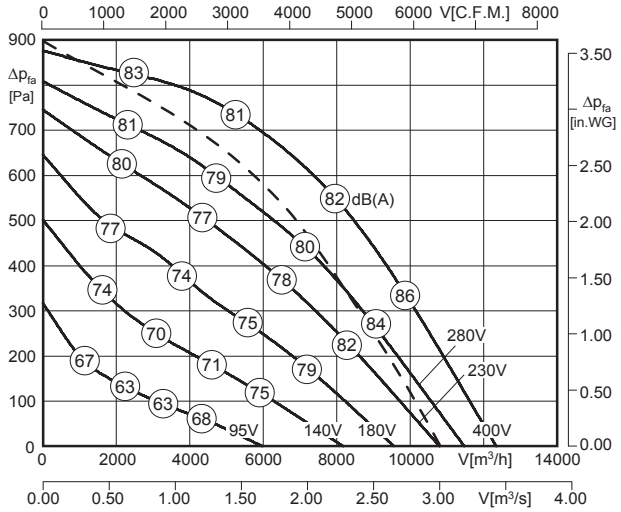


Luftleistungskennlinie bei radialer Durchströmung / *Air performance curve at radial air flow*

Luftleistungskennlinie bei axialer Durchströmung / *Air performance curve at axial air flow*

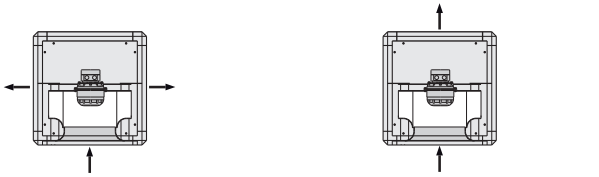

$L_{WA6}$ ist in der Luftleistungskennlinie dargestellt
*is displayed in air performance curve*

$L_{WA6}$ (axiale Durchströmung / *axial air flow*) = $L_{WA6}$ - 2 dB

$L_{WA2} = L_{WA6}$ - 17 dB

$L_{WA5} = L_{WA6}$ - 4 dB

100% ErP ready 2018 according to ecodesign ventilation directive

| Typ / *Type* | Art.-Nr. | U [V] | f [Hz] | P [kW] | $I_N$ [A] | n [min⁻¹] | C [µF] | $t_R$ [°C] | Geräusch* *sound* [dB(A)] | Δ I [%] | $I_a/I_n$ | | | [kg] |
|---|---|---|---|---|---|---|---|---|---|---|---|---|---|---|
| UNO 80-560-4D.6LA | F08-56015 | 3~400 | 50 | 2.5 | 4.8 | 1350 | - | 40 | 64 / 77 / 81 | 2.0 | 4.2 | IP54 | 01.006 | 87.0 |

*) relativer Gesamtsummenpegel: Gehäuse $L_{WA2}$ / Ansaugseite $L_{WA5}$ / Ausblasseite $L_{WA6}$ bei V=0,5 x $V_{max}$
*relative total sound level: Casing $L_{WA2}$ / Inlet side $L_{WA5}$ / Outlet side $L_{WA6}$ at V=0,5 x $V_{max}$*

## Geräusche / *Sound levels:*

Bei radialer Durchströmung / *at radial air flow*:

| $L_{WArel}$ A-bewertet bei V=0,5*Vmax<br>$L_{WArel}$ A-weighted at V=0,5*Vmax | fM [Hz] | | | | | | |
|---|---|---|---|---|---|---|---|
| | 125 | 250 | 500 | 1K | 2K | 4K | 8K |
| $L_{WA2}$ [dB(A)] Gehäuse / *casing* | -12 | -1 | -13 | -13 | -16 | -22 | -31 |
| $L_{WA5}$ [dB(A)] Ansaugseite / *inlet side* | -12 | -7 | -5 | -8 | -7 | -13 | -19 |
| $L_{WA6}$ [dB(A)] Ausblasseite / *outlet side* | -17 | -8 | -6 | -4 | -9 | -14 | -22 |

Bei axialer Durchströmung / *at axial air flow*:

| $L_{WArel}$ A-bewertet bei V=0,5*Vmax<br>$L_{WArel}$ A-weighted at V=0,5*Vmax | fM [Hz] | | | | | | |
|---|---|---|---|---|---|---|---|
| | 125 | 250 | 500 | 1K | 2K | 4K | 8K |
| $L_{WA2}$ [dB(A)] Gehäuse / *casing* | -12 | -1 | -13 | -13 | -16 | -22 | -31 |
| $L_{WA5}$ [dB(A)] Ansaugseite / *inlet side* | -12 | -7 | -5 | -8 | -7 | -13 | -19 |
| $L_{WA6}$ [dB(A)] Ausblasseite / *outlet side* | -15 | -11 | -5 | -4 | -9 | -14 | -21 |

## Schaltbild / *Wiring diagram:*

01.006

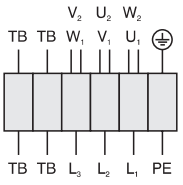


| | |
|---|---|
| $U_1$ | braun / *brown* |
| $V_1$ | blau / *blue* |
| $W_1$ | schwarz / *black* |
| $U_2$ | rot / *red* |
| $V_2$ | grau / *grey* |
| $W_2$ | orange / *orange* |
| TB | weiß / *white* |
| PE | gelb-grün / *yellow-green* |

## Maße / *Dimensions:* [mm]

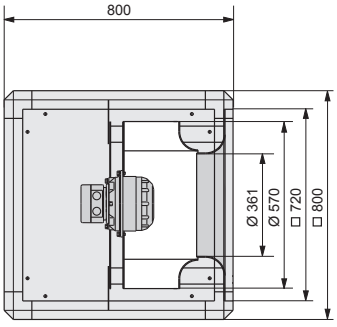


## Zubehör / *Accessories:*



| RTD 7,0 | MSD 1 | GS 2 | FUS | GR | ELS | JKL | WSD | ABH | BG | BT |
|---|---|---|---|---|---|---|---|---|---|---|
| Art.-Nr. H00-07003 | Art.-Nr. H80-38001 | Art.-Nr. H80-00031 | Art.-Nr. I41-80050 | Art.-Nr. GRU800-3800N | Art.-Nr. I30-80080 | Art.-Nr. JKL800-0001N | Art.-Nr. F09-56053 | Art.-Nr. HAB800-0001N | Art.-Nr. P21-45002 | Art.-Nr. TÜR800-0800V |
| Seite/*Page* 292 | Seite/*Page* 278 | Seite/*Page* 304 | Seite/*Page* 269 | Seite/*Page* 266 | Seite/*Page* 266 | Seite/*Page* 267 | Seite/*Page* 268 | Seite/*Page* 268 | Seite/*Page* 269 | Seite/*Page* 267 |



- in jeder Einbaulage einsetzbar
- transformatorisch steuerbar
- rückwärtsgekrümmtes Laufrad
- Gehäuserahmen aus Zweikammer Aluminiumprofilen
- Ausblas in allen Richtungen möglich
- sehr geräuscharm

- *installation in any position possible*
- *speed is variable using auto transformers*
- *backward curved impeller*
- *casing double chamber aluminium profile*
- *outlet possible in all directions*
- *very low noise*

## Technische Daten / *Technical data:*

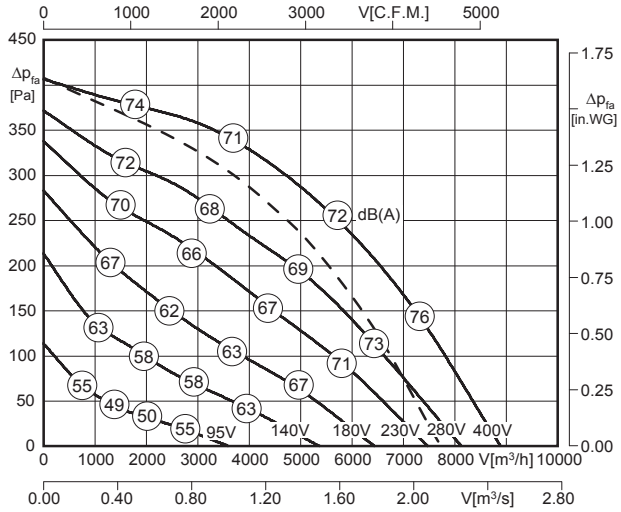


Luftleistungskennlinie bei radialer Durchströmung / *Air performance curve at radial air flow*

Luftleistungskennlinie bei axialer Durchströmung / *Air performance curve at axial air flow*

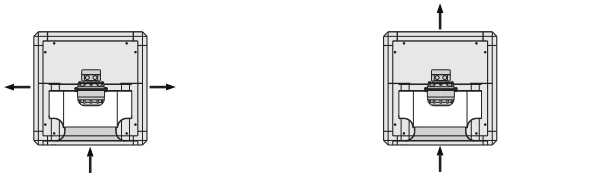

$L_{WA6}$ ist in der Luftleistungskennlinie dargestellt
*is displayed in air performance curve*

$L_{WA6}$ (axiale Durchströmung / *axial air flow*) = $L_{WA6}$ - 2 dB

$L_{WA2} = L_{WA6}$ - 17 dB

$L_{WA5} = L_{WA6}$ - 4 dB

100% ErP ready 2018 according to ecodesign ventilation directive

| Typ / *Type* | Art.-Nr. | U [V] | f [Hz] | P [kW] | $I_N$ [A] | n [min⁻¹] | C [µF] | $t_R$ [°C] | Geräusch* *sound* [dB(A)] | Δ I [%] | $I_a/I_n$ | | | [kg] |
|---|---|---|---|---|---|---|---|---|---|---|---|---|---|---|
| **UNO 80-560-6D.6FA** | F08-56017 | 3~400 | 50 | 0.86 | 2.05 | 870 | - | 50 | 54 / 67 / 71 | - | 2.9 | IP54 | 01.006 | 90.0 |

*) relativer Gesamtsummenpegel: Gehäuse $L_{WA2}$ / Ansaugseite $L_{WA5}$ / Ausblasseite $L_{WA6}$ bei V=0,5 x $V_{max}$
*relative total sound level: Casing $L_{WA2}$ / Inlet side $L_{WA5}$ / Outlet side $L_{WA6}$ at V=0,5 x $V_{max}$*

## Geräusche / *Sound levels:*

Bei radialer Durchströmung / *at radial air flow*:

| LWArel A-bewertet bei V=0,5*Vmax<br>LWArel A-weighted at V=0,5*Vmax | fM [Hz] | | | | | | |
|---|---|---|---|---|---|---|---|
| | 125 | 250 | 500 | 1K | 2K | 4K | 8K |
| $L_{WA2}$ [dB(A)] Gehäuse / *casing* | -12 | -1 | -13 | -13 | -16 | -22 | -31 |
| $L_{WA5}$ [dB(A)] Ansaugseite / *inlet side* | -12 | -7 | -5 | -8 | -7 | -13 | -19 |
| $L_{WA6}$ [dB(A)] Ausblasseite / *outlet side* | -17 | -8 | -6 | -4 | -9 | -14 | -22 |

Bei axialer Durchströmung / *at axial air flow*:

| LWArel A-bewertet bei V=0,5*Vmax<br>LWArel A-weighted at V=0,5*Vmax | fM [Hz] | | | | | | |
|---|---|---|---|---|---|---|---|
| | 125 | 250 | 500 | 1K | 2K | 4K | 8K |
| $L_{WA2}$ [dB(A)] Gehäuse / *casing* | -12 | -1 | -13 | -13 | -16 | -22 | -31 |
| $L_{WA5}$ [dB(A)] Ansaugseite / *inlet side* | -12 | -7 | -5 | -8 | -7 | -13 | -19 |
| $L_{WA6}$ [dB(A)] Ausblasseite / *outlet side* | -15 | -11 | -5 | -4 | -9 | -14 | -21 |

## Schaltbild / *Wiring diagram:*

01.006

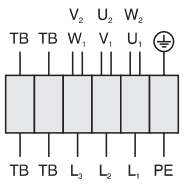


| | |
|---|---|
| $U_1$ | braun / *brown* |
| $V_1$ | blau / *blue* |
| $W_1$ | schwarz / *black* |
| $U_2$ | rot / *red* |
| $V_2$ | grau / *grey* |
| $W_2$ | orange / *orange* |
| TB | weiß / *white* |
| PE | gelb-grün / *yellow-green* |

## Maße / *Dimensions:* [mm]

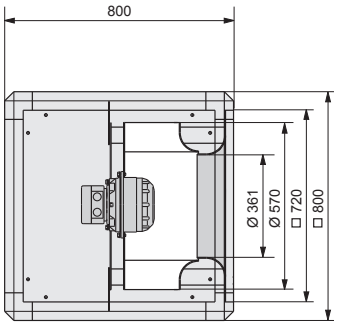


## Zubehör / *Accessories:*



| RTD 2,5 | MSD 1 | GS 2 | FUS | GR | ELS | JKL | WSD | ABH | BG | BT |
|---|---|---|---|---|---|---|---|---|---|---|
| Art.-Nr. H00-02501 | Art.-Nr. H80-38001 | Art.-Nr. H80-00031 | Art.-Nr. I41-80050 | Art.-Nr. GRU800-3800N | Art.-Nr. I30-80080 | Art.-Nr. JKL800-0001N | Art.-Nr. F09-56053 | Art.-Nr. HAB800-0001N | Art.-Nr. P21-45002 | Art.-Nr. TÜR800-0800V |
| Seite/*Page* 292 | Seite/*Page* 278 | Seite/*Page* 304 | Seite/*Page* 269 | Seite/*Page* 266 | Seite/*Page* 266 | Seite/*Page* 267 | Seite/*Page* 268 | Seite/*Page* 268 | Seite/*Page* 269 | Seite/*Page* 267 |

# Unobox / *Unobox*
# Baugröße / *Size*: 630



- in jeder Einbaulage einsetzbar
- transformatorisch steuerbar
- rückwärtsgekrümmtes Laufrad
- Gehäuserahmen aus Zweikammer Aluminiumprofilen
- Ausblas in allen Richtungen möglich
- sehr geräuscharm

- *installation in any position possible*
- *speed is variable using auto transformers*
- *backward curved impeller*
- *casing double chamber aluminium profile*
- *outlet possible in all directions*
- *very low noise*

## Technische Daten / *Technical data:*

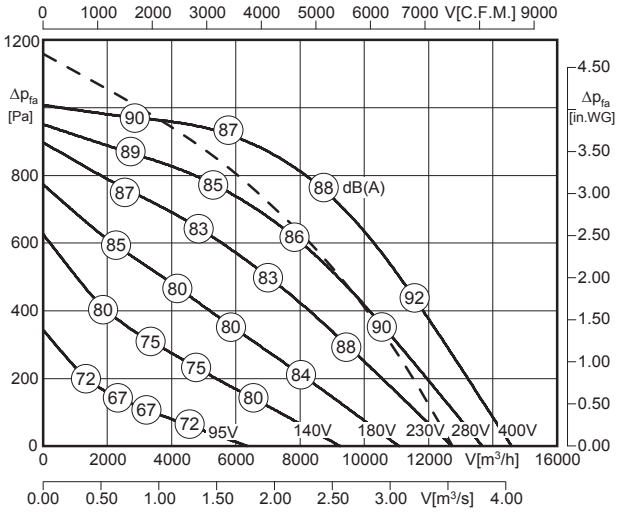


Luftleistungskennlinie bei radialer Durchströmung / *Air performance curve at radial air flow*

Luftleistungskennlinie bei axialer Durchströmung / *Air performance curve at axial air flow*

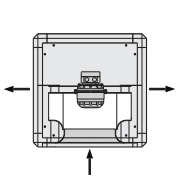

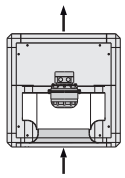

$L_{WA6}$ ist in der Luftleistungskennlinie dargestellt
*is displayed in air performance curve*

$L_{WA6}$ (axiale Durchströmung / *axial air flow*) = $L_{WA6}$ - 2 dB

$L_{WA2}$ = $L_{WA6}$ - 17 dB

$L_{WA5}$ = $L_{WA6}$ - 6 dB

100% ErP ready 2018 according to ecodesign ventilation directive

| Typ / *Type* | Art.-Nr. | U [V] | f [Hz] | P [kW] | $I_N$ [A] | n [min⁻¹] | C [µF] | $t_R$ [°C] | Geräusch* *sound* [dB(A)] | Δ I [%] | $I_a/I_n$ | | | [kg] |
|---|---|---|---|---|---|---|---|---|---|---|---|---|---|---|
| UNO 80-630-4D.7NA | F08-63018 | 3~400 | 50 | 3.28 | 6.1 | 1385 | - | 60 | 71 / 82 / 88 | 17 | 5.6 | IP54 | 01.006 | 105.0 |

*) relativer Gesamtsummenpegel: Gehäuse $L_{WA2}$ / Ansaugseite $L_{WA5}$ / Ausblasseite $L_{WA6}$ bei V=0,5 x $V_{max}$
*relative total sound level: Casing $L_{WA2}$ / Inlet side $L_{WA5}$ / Outlet side $L_{WA6}$ at V=0,5 x $V_{max}$*

## Geräusche / *Sound levels:*

Bei radialer Durchströmung / *at radial air flow*:

| $L_{WArel}$ A-bewertet bei V=0,5*Vmax<br>$L_{WArel}$ A-weighted at V=0,5*Vmax | fM [Hz] | | | | | | |
|---|---|---|---|---|---|---|---|
| | 125 | 250 | 500 | 1K | 2K | 4K | 8K |
| $L_{WA2}$ [dB(A)] Gehäuse / *casing* | -13 | -6 | -8 | -5 | -8 | -13 | -20 |
| $L_{WA5}$ [dB(A)] Ansaugseite / *inlet side* | -4 | -6 | -9 | -10 | -13 | -13 | -18 |
| $L_{WA6}$ [dB(A)] Ausblasseite / *outlet side* | -14 | -9 | -6 | -4 | -9 | -13 | -20 |

Bei axialer Durchströmung / *at axial air flow*:

| $L_{WArel}$ A-bewertet bei V=0,5*Vmax<br>$L_{WArel}$ A-weighted at V=0,5*Vmax | fM [Hz] | | | | | | |
|---|---|---|---|---|---|---|---|
| | 125 | 250 | 500 | 1K | 2K | 4K | 8K |
| $L_{WA2}$ [dB(A)] Gehäuse / *casing* | -13 | -6 | -8 | -5 | -8 | -13 | -20 |
| $L_{WA5}$ [dB(A)] Ansaugseite / *inlet side* | -4 | -6 | -9 | -10 | -13 | -13 | -18 |
| $L_{WA6}$ [dB(A)] Ausblasseite / *outlet side* | -16 | -11 | -5 | -4 | -9 | -14 | -23 |

## Schaltbild / *Wiring diagram:*

01.006

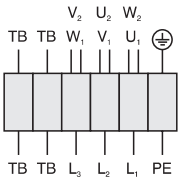


| | |
|---|---|
| $U_1$ | braun / *brown* |
| $V_1$ | blau / *blue* |
| $W_1$ | schwarz / *black* |
| $U_2$ | rot / *red* |
| $V_2$ | grau / *grey* |
| $W_2$ | orange / *orange* |
| TB | weiß / *white* |
| PE | gelb-grün / *yellow-green* |

## Maße / *Dimensions:* [mm]

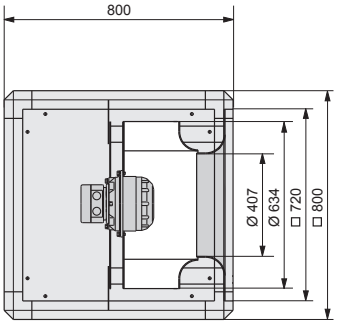


## Zubehör / *Accessories:*



**RTD 10**
Art.-Nr. H00-10000
Seite/*Page* 292



**MSD 1**
Art.-Nr. H80-38001
Seite/*Page* 278



**GS 2**
Art.-Nr. H80-00031
Seite/*Page* 304



**FUS**
Art.-Nr. I41-80050
Seite/*Page* 269



**GR**
Art.-Nr. GRU800-3800N
Seite/*Page* 266



**ELS**
Art.-Nr. I30-80080
Seite/*Page* 266



**JKL**
Art.-Nr. JKL800-0001N
Seite/*Page* 267



**WSD**
Art.-Nr. F09-56053
Seite/*Page* 268



**ABH**
Art.-Nr. HAB800-0001N
Seite/*Page* 268



**BG**
Art.-Nr. P21-50001
Seite/*Page* 269



**BT**
Art.-Nr. TÜR800-0800V
Seite/*Page* 267



- in jeder Einbaulage einsetzbar
- transformatorisch steuerbar
- rückwärtsgekrümmtes Laufrad
- Gehäuserahmen aus Zweikammer Aluminiumprofilen
- Ausblas in allen Richtungen möglich
- sehr geräuscharm

- *installation in any position possible*
- *speed is variable using auto transformers*
- *backward curved impeller*
- *casing double chamber aluminium profile*
- *outlet possible in all directions*
- *very low noise*

## Technische Daten / *Technical data:*

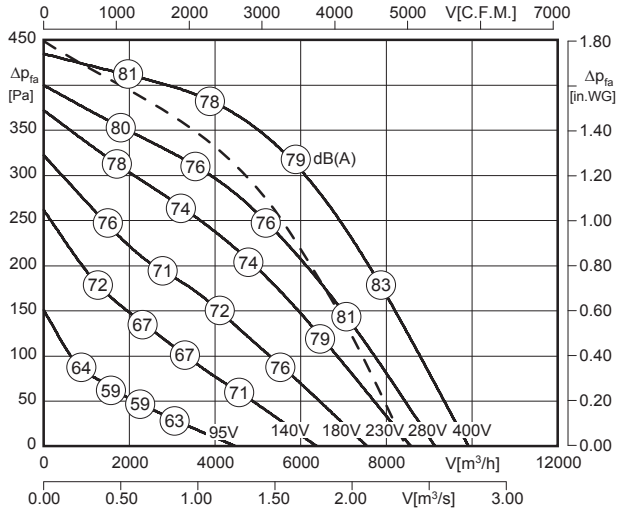


Luftleistungskennlinie bei radialer Durchströmung / *Air performance curve at radial air flow*

Luftleistungskennlinie bei axialer Durchströmung / *Air performance curve at axial air flow*

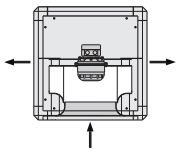

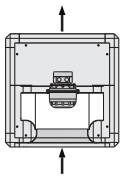

$L_{WA6}$ ist in der Luftleistungskennlinie dargestellt
*is displayed in air performance curve*

$L_{WA6}$ (axiale Durchströmung / *axial air flow*) = $L_{WA6}$ - 2 dB

$L_{WA2} = L_{WA6}$ - 17 dB

$L_{WA5} = L_{WA6}$ - 6 dB

100% ErP ready 2018 according to ecodesign ventilation directive

| Typ / *Type* | Art.-Nr. | U [V] | f [Hz] | P [kW] | $I_N$ [A] | n [min⁻¹] | C [µF] | $t_R$ [°C] | Geräusch* *sound* [dB(A)] | Δ I [%] | $I_a/I_n$ | | | [kg] |
|---|---|---|---|---|---|---|---|---|---|---|---|---|---|---|
| **UNO 80-630-6D.6HF** | F08-63020 | 3~400 | 50 | 0.93 | 1.90 | 890 | - | 70 | 62 / 73 / 79 | - | 4.0 | IP54 | 01.006 | 86.0 |

*) relativer Gesamtsummenpegel: Gehäuse $L_{WA2}$ / Ansaugseite $L_{WA5}$ / Ausblasseite $L_{WA6}$ bei V=0,5 x $V_{max}$
*relative total sound level: Casing $L_{WA2}$ / Inlet side $L_{WA5}$ / Outlet side $L_{WA6}$ at V=0,5 x $V_{max}$*

## Geräusche / *Sound levels:*

Bei radialer Durchströmung / *at radial air flow*:

| LWArel A-bewertet bei V=0,5*Vmax<br>LWArel A-weighted at V=0,5*Vmax | fM [Hz] | | | | | | |
|---|---|---|---|---|---|---|---|
| | 125 | 250 | 500 | 1K | 2K | 4K | 8K |
| $L_{WA2}$ [dB(A)] Gehäuse / *casing* | -13 | -6 | -8 | -5 | -8 | -13 | -20 |
| $L_{WA5}$ [dB(A)] Ansaugseite / *inlet side* | -4 | -6 | -9 | -10 | -13 | -13 | -18 |
| $L_{WA6}$ [dB(A)] Ausblasseite / *outlet side* | -14 | -9 | -6 | -4 | -9 | -13 | -20 |

Bei axialer Durchströmung / *at axial air flow*:

| LWArel A-bewertet bei V=0,5*Vmax<br>LWArel A-weighted at V=0,5*Vmax | fM [Hz] | | | | | | |
|---|---|---|---|---|---|---|---|
| | 125 | 250 | 500 | 1K | 2K | 4K | 8K |
| $L_{WA2}$ [dB(A)] Gehäuse / *casing* | -13 | -6 | -8 | -5 | -8 | -13 | -20 |
| $L_{WA5}$ [dB(A)] Ansaugseite / *inlet side* | -4 | -6 | -9 | -10 | -13 | -13 | -18 |
| $L_{WA6}$ [dB(A)] Ausblasseite / *outlet side* | -16 | -11 | -5 | -4 | -9 | -14 | -23 |

## Schaltbild / *Wiring diagram:*

01.006

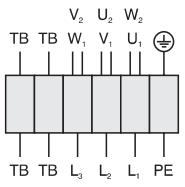


| | |
|---|---|
| $U_1$ | braun / *brown* |
| $V_1$ | blau / *blue* |
| $W_1$ | schwarz / *black* |
| $U_2$ | rot / *red* |
| $V_2$ | grau / *grey* |
| $W_2$ | orange / *orange* |
| TB | weiß / *white* |
| PE | gelb-grün / *yellow-green* |

## Maße / *Dimensions:* [mm]

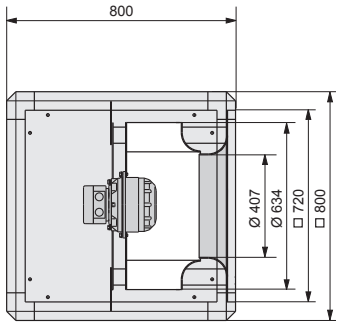


## Zubehör / *Accessories:*



**RTD 3,8**
Art.-Nr. H00-03801
Seite/*Page* 292



**MSD 1**
Art.-Nr. H80-38001
Seite/*Page* 278



**GS 2**
Art.-Nr. H80-00031
Seite/*Page* 304



**FUS**
Art.-Nr. I41-80050
Seite/*Page* 269



**GR**
Art.-Nr. GRU800-3800N
Seite/*Page* 266



**ELS**
Art.-Nr. I30-80080
Seite/*Page* 266



**JKL**
Art.-Nr. JKL800-0001N
Seite/*Page* 267



**WSD**
Art.-Nr. F09-56053
Seite/*Page* 268



**ABH**
Art.-Nr. HAB800-0001N
Seite/*Page* 268



**BG**
Art.-Nr. P21-50001
Seite/*Page* 269



**BT**
Art.-Nr. TÜR800-0800V
Seite/*Page* 267

# Unobox / *Unobox*
# Baugröße / *Size*: 710



- in jeder Einbaulage einsetzbar
- transformatorisch steuerbar
- rückwärtsgekrümmtes Laufrad
- Gehäuserahmen aus Zweikammer Aluminiumprofilen
- Ausblas in allen Richtungen möglich
- sehr geräuscharm

- *installation in any position possible*
- *speed is variable using auto transformers*
- *backward curved impeller*
- *casing double chamber aluminium profile*
- *outlet possible in all directions*
- *very low noise*

## Technische Daten / *Technical data:*

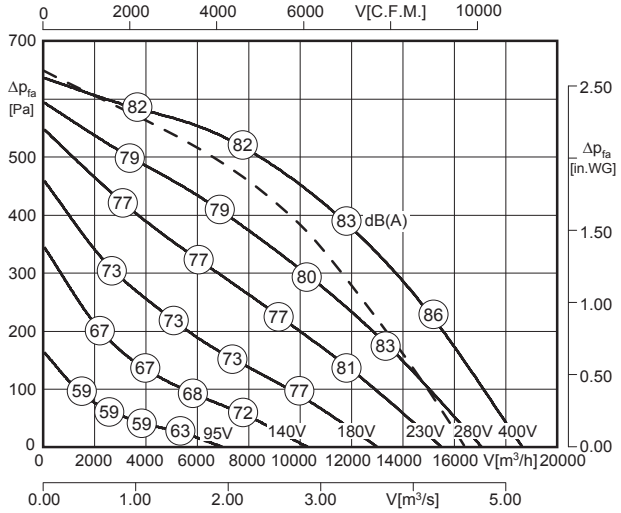


Luftleistungskennlinie bei radialer Durchströmung / *Air performance curve at radial air flow*

Luftleistungskennlinie bei axialer Durchströmung / *Air performance curve at axial air flow*

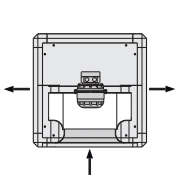

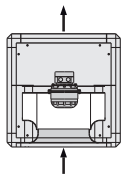

$L_{WA6}$ ist in der Luftleistungskennlinie dargestellt
*is displayed in air performance curve*

$L_{WA6}$ (axiale Durchströmung / *axial air flow*) = $L_{WA6}$ - 2 dB

$L_{WA2}$ = $L_{WA6}$ - 17 dB

$L_{WA5}$ = $L_{WA6}$ - 4 dB

100% ErP ready 2018 according to ecodesign ventilation directive

| Typ / *Type* | Art.-Nr. | U [V] | f [Hz] | P [kW] | $I_N$ [A] | n [min⁻¹] | C [µF] | $t_R$ [°C] | Geräusch* *sound* [dB(A)] | Δ I [%] | $I_a/I_n$ | | | [kg] |
|---|---|---|---|---|---|---|---|---|---|---|---|---|---|---|
| UNO 102-710-6D.7KF | F08-71010 | 3~400 | 50 | 2.45 | 4.7 | 890 | - | 45 | 65 / 78 / 82 | 11 | 4.0 | IP54 | 01.006 | 157.0 |

*) relativer Gesamtsummenpegel: Gehäuse $L_{WA2}$ / Ansaugseite $L_{WA5}$ / Ausblasseite $L_{WA6}$ bei V=0,5 x $V_{max}$
*relative total sound level: Casing $L_{WA2}$ / Inlet side $L_{WA5}$ / Outlet side $L_{WA6}$ at V=0,5 x $V_{max}$*

## Geräusche / *Sound levels:*

Bei radialer Durchströmung / *at radial air flow*:

| $L_{WArel}$ A-bewertet bei V=0,5*Vmax<br>$L_{WArel}$ A-weighted at V=0,5*Vmax | fM [Hz] | | | | | | |
|---|---|---|---|---|---|---|---|
| | 125 | 250 | 500 | 1K | 2K | 4K | 8K |
| $L_{WA2}$ [dB(A)] Gehäuse / *casing* | -13 | -4 | -13 | -15 | -20 | -26 | -32 |
| $L_{WA5}$ [dB(A)] Ansaugseite / *inlet side* | -11 | -7 | -10 | -5 | -6 | -13 | -22 |
| $L_{WA6}$ [dB(A)] Ausblasseite / *outlet side* | -17 | -15 | -5 | -4 | -7 | -15 | -25 |

Bei axialer Durchströmung / *at axial air flow*:

| $L_{WArel}$ A-bewertet bei V=0,5*Vmax<br>$L_{WArel}$ A-weighted at V=0,5*Vmax | fM [Hz] | | | | | | |
|---|---|---|---|---|---|---|---|
| | 125 | 250 | 500 | 1K | 2K | 4K | 8K |
| $L_{WA2}$ [dB(A)] Gehäuse / *casing* | -13 | -4 | -13 | -15 | -20 | -26 | -32 |
| $L_{WA5}$ [dB(A)] Ansaugseite / *inlet side* | -11 | -7 | -10 | -5 | -6 | -13 | -22 |
| $L_{WA6}$ [dB(A)] Ausblasseite / *outlet side* | -24 | -13 | -5 | -5 | -6 | -15 | -23 |

## Schaltbild / *Wiring diagram:*

01.006

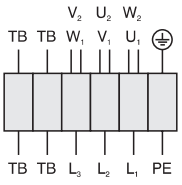


| | |
|---|---|
| $U_1$ | braun / *brown* |
| $V_1$ | blau / *blue* |
| $W_1$ | schwarz / *black* |
| $U_2$ | rot / *red* |
| $V_2$ | grau / *grey* |
| $W_2$ | orange / *orange* |
| TB | weiß / *white* |
| PE | gelb-grün / *yellow-green* |

## Maße / *Dimensions:* [mm]

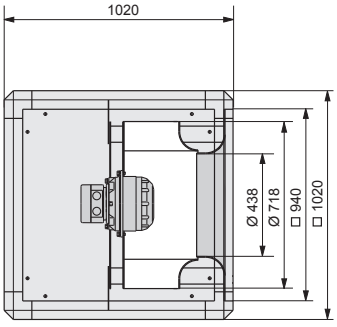


## Zubehör / *Accessories:*



**RTD 7,0**
Art.-Nr. H00-07003
Seite/*Page* 292



**MSD 1**
Art.-Nr. H80-38001
Seite/*Page* 278



**GS 2**
Art.-Nr. H80-00031
Seite/*Page* 304



**FUS**
Art.-Nr. I41-10050
Seite/*Page* 269



**GR**
Art.-Nr. GRU102-3102N
Seite/*Page* 266



**ELS**
Art.-Nr. I30-10080
Seite/*Page* 266



**JKL**
Art.-Nr. JKL100-0001N
Seite/*Page* 267



**WSD**
Art.-Nr. F09-71053
Seite/*Page* 268



**ABH**
Art.-Nr. HAB100-0001N
Seite/*Page* 268



**BG**
Art.-Nr. P21-63003
Seite/*Page* 269



**BT**
Art.-Nr. TÜR100-1020V
Seite/*Page* 267

# ZEN

## Design-Türluftschleier
## *Design Air Curtains*

Die dekorativen Design - Türluftschleier vom Typ ZEN lassen sich speziell nach Kundenwunsch gestalten. Die Frontplatten sind standardmäßig aus eloxiertem Aluminium. Eine Edelstahlausführung oder eine Vielzahl anderer Materialien sind problemlos möglich.

*Our decorative air curtain range ZEN can be designed according to customer specifications. The front panels are generally made from anodized aluminium. A stainless steel model or a range of other materials are easily possible.*






Mehr Informationen finden Sie im Internet auf:
www.rosenberg-gmbh.com

*More information you can find on the internet at:*
*www.rosenberg-gmbh.com.*

# Unobox-ME Abluftboxen / *Unobox ME Exhaust Units*

für höhere Fördermitteltemperaturen /
*for higher medium temperatures*



**Typenschlüssel**
***Type Code***

| UNO | ME | 80 | -500 | -4 | D |
|---|---|---|---|---|---|

**Unobox** / ***Unobox***

**Motor extern** / ***External Motor***

**Baugröße des Gehäuses** /
***Size of Housing***
50 = 500 mm ; 67 = 670 mm
80 = 800 mm ; 102 = 1020 mm

**Laufraddurchmesser** / ***Impeller Diameter***
500 = 500 mm

**Motorpolzahl** / ***Number of poles***
4 = 4-polig / *4-pole*

**Motortyp** / ***Motor Type***
E = Einphasenwechselstrom / *Single phase AC*
D = Drehstrom / *Three phase*

**Eigenschaften und Ausführungen**

Die flexiblen und kompakten Unoboxen sind zur Förderung kleiner bis mittlerer Volumenströme konzipiert. Die Unobox-ME ist für den Einsatz in Küchenabluft nach VDI 2052 geeignet. Eine abnehmbare Wartungstüre, eine integrierte Tropfwanne mit Kondensatablaufstutzen (LOSE, 3/4“) sowie speziellen Dichtlippen gehören ebenso zu den Lieferstandards wie der außerhalb des Luftstroms angeordnete Motor. Als Kanalverbinder sind bei Küchenabluft zwingend Dämmstutzen zu verwenden. Das Gehäuse besteht aus einem Gehäuserahmen aus Zweikammer Aluminiumprofilen und Kunststoffecken, sowie aus doppelschaligen, 20 mm starken Paneelen aus verzinktem Stahlblech mit Isolierung aus nicht brennbaren, schall- und wärmedämmenden Glaswollmatten. Am Montageort ist eine Änderung der Luftrichtung jederzeit möglich. Diese Flexibilität sorgt für höchste Anpassungsmöglichkeiten an die baulichen Gegebenheiten. Die Aufstellung im Freien ist mit Zubehör wie Regendach, Ausblashaube, usw. möglich. Alle Kunststoffteile und Kabel sind UV beständig. Es werden rückwärtsgekrümmte Hochleistungslaufräder aus Aluminium eingesetzt. Der Antrieb erfolgt bis Baugröße 500 über einen Außenläufermotor mit ausgeführter Welle. Ab Baugröße 560 kommen IEC-Normmotoren zum Einsatz.

***Features and Construction***

*The flexible and compact EC Unoboxes are designed to handle small to medium air volumes. The Unobox-ME is suitable for kitchen exhaust air according to VDI 2052. A removable service door, an integrated drip pan with condensation drain nozzle (Loose, 3/4”), plus special sealing lips are included. The housing supporting frames are double chamber aluminum profiles with corners made of plastic and 20 mm double skinned galvanized steel panels insulated with non-inflammable, noise and temperature insulting fiberglass mats. Changing the airflow direction on site is possible any time by changing the position of one panel. This flexibility ensures the highest adjustment possibilities to structural conditions. Outdoor installation is possible with additional accessories like rain protection roof, outlet cover etc. possible. All plastic components and cables are UV-resistant. The fans are equipped with high efficiency backward curved centrifugal impellers made of aluminium. Up to Size 500 the fans are driven by an external rotor motor with executed shaft. From size 560 IEC standard motors were used.*

**Luftleistungskennlinien**

Die Kennlinien für diese Typenreihen wurden nach DIN EN ISO 5801 in Einbauart A (frei saugend und druckseitig angeschlossen) aufgenommen und zeigen die saugseitig zur Verfügung stehende Druckerhöhung Δpfa als Funktion des Volumenstromes.

***Air performance curves***

*The performance curves for these fan type were incorporated according to DIN EN ISO 5801 in mounting position A (free inlet ; conncected outlet) and indicate the pressure increase Δpfa as a function of the air flow.*

**Geräusche**

In den Luftleistungskennlinien ist der A-bewertete Freiausblas-Schallleistungspegel $L_{WA6}$ angegeben (umrandete Zahlen). Der A-bewertete Freiansaug-Schallleistungspegel $L_{WA5}$ und der Gehäuseabstrahl-Schallleistungspegel $L_{WA2}$ (Schallmessung nach DIN EN ISO 3745 und ISO 13347-3 im Hüllflächenverfahren durchgeführt) wird nach der jeweils rechts neben der Luftleistungskennlinie stehenden Formel berechnet.
Den A-bewerteten Schalldruckpegel $L_{pA}$ in 1m Abstand erhält man annähernd, in dem man vom A-Schallleistungspegel 7 dB(A) abzieht. Zu beachten ist, das Reflexionen und Raumcharakteristik, sowie Eigenfrequenzen die Größe des Schalldruckpegels unterschiedlich beeinflussen. Die relativen Oktav-Schallleistungspegel $L_{WArel}$ bei den Oktav-Mittelfrequenzen sind aus den direkt zugeordneten Tabellen der jeweiligen Ventilatorentypen zu entnehmen.

***Sound Level***

*The bordered values printed in the performance curve diagrams show the „A“ weighted $L_{WA6}$ outlet sound power level. The “A” weighted suction sound power level $L_{WA5}$ and the housing radiation sound power level $L_{WA2}$ (Sound measurement according to DIN EN ISO 3745 and ISO 13347-3 in the enveloping surface performed) are calculated according to the formula to the right next to the air performance curve.*
*The “A” weighted sound pressure level $L_{pA}$ at a distance of 1 metre is calculated approximately by deducting 7 dB(A) from the “A” weighted sound power level. It is important to note that the reflection and room characteristic as well as natural frequencies influence the sound pressure levels a different way. The relative octave sound power level $L_{WArel}$ at octave medium frequency you can find on the table on each fan type page.*

# Montage- und Anwendungsbeispiel
## *Assembly and Application Example*

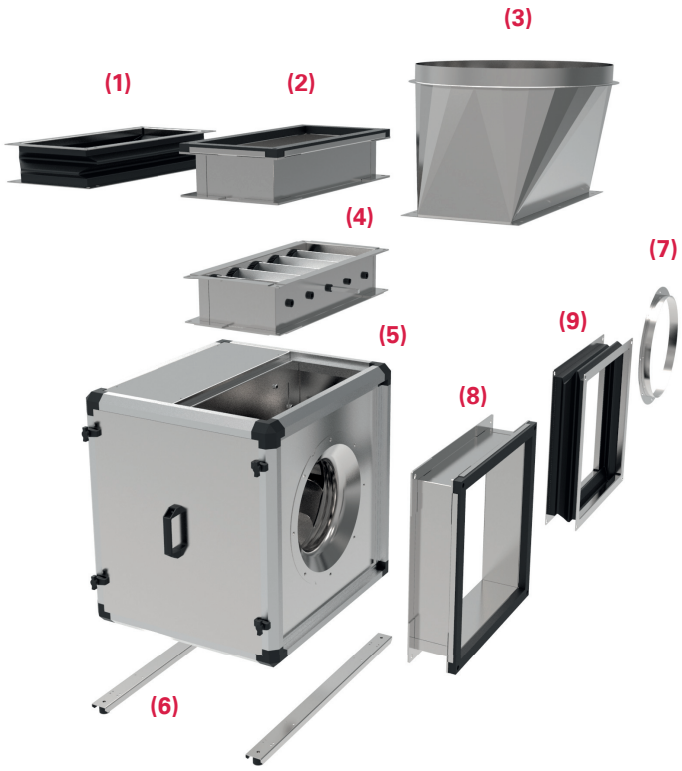


**(1)**
**ELS - Elastischer Stutzen /** ***ELS - Flexible Connection***
Rechteckiger Stutzen für druckseitigen Anschluss mit Rahmen aus verzinktem Stahlblech. Elastisches Mittelteil aus PU beschichtetem Glasfasergewebetuch. / *Rectangular connecting piece for pressure side connection with frame made of galvanized sheet steel. Flexible middle section made of PU coated fibre glass cloth.*

**(2)**
**DS - Dämmstutzen /** ***DS - Insulating Connection***
Rechteckiger Stutzen für druckseitigen Anschluss aus verzinktem Stahlblech zur leichten Reinigung. Bei Einsatz in der Küchenabluft zwingend einzusetzen. / *Rectangular, insulating connection (for pressure side connection) made of galvanized sheet steel for easy cleaning. Necessary for kitchen exhaust air.*

**(3)**
**UGS - Übergangsstück /** ***UGS - Adapter Piece***
Ermöglicht den nahtlosen Übergang auf der Ausblasseite auf einen Normdurchmesser, bestehend aus verzinktem Stahlblech. / *Allows seamless intersection on outlet side on a standard tube diameter, made of galvanized sheet steel.*

**(4)**
**JKL - Jalousieklappe /** ***JKL - Air Damper***
Das Gehäuse besteht aus verzinktem Stahlblech, die Lamellen aus Aluminium. Außenliegender Stellhebel für Stellmechanismus der Lamellen. / *Housing made of galvanized sheet steel, aluminium blades. External levers for setting the blades.*

**(5)**
**Unobox-ME UNO-ME /** ***Unobox ME UNO-ME***
Das Gehäuse besteht aus einem Gehäuserahmen aus Zweikammer Aluminiumprofilen und Kunststoffecken, sowie aus doppelschaligen, 20 mm starken Paneelen aus verzinktem Stahlblech mit Isolierung aus nicht brennbaren, schall- und wärmedämmenden Glaswollmatten./ *The housing supporting frames are double chamber aluminum profiles with corners made of plastic and double skinned (20mm) galvanized sheet steel panels insulated with non-inflammable, noise and temperature insulating fibreglass mats.*

**(6)**
**FUS - Fußschiene /** ***FUS - Base Track***
Montageschiene inklusive Gummischwingungsdämpfer. / *Assembly track including rubber vibration damper.*

**(7)**
**ASF - Ansaugflansch /** ***ASF - Inlet Flange***
Aus verzinktem Stahlblech gefertigt. / *Made of galvanized sheet steel.*

**(8)**
**DS - Dämmstutzen /** ***DS - Insulating Connection***
Quadratischer Stutzen für saugseitigen Anschluss aus verzinktem Stahlblech. Bei Einsatz in der Küchenabluft zwingend einzusetzen. / *Square connection (for suction side connection), made of galvanized sheet steel. Necessary for kitchen exhaust air.*

**(9)**
**ELS - Elastischer Stutzen /** ***ELS - Flexible Connection***
Quadratischer Stutzen für saugseitigen Anschluss, mechanische Ausführung wie (1). / *Square connection (for suction side connection), same mechanical design like (1).*

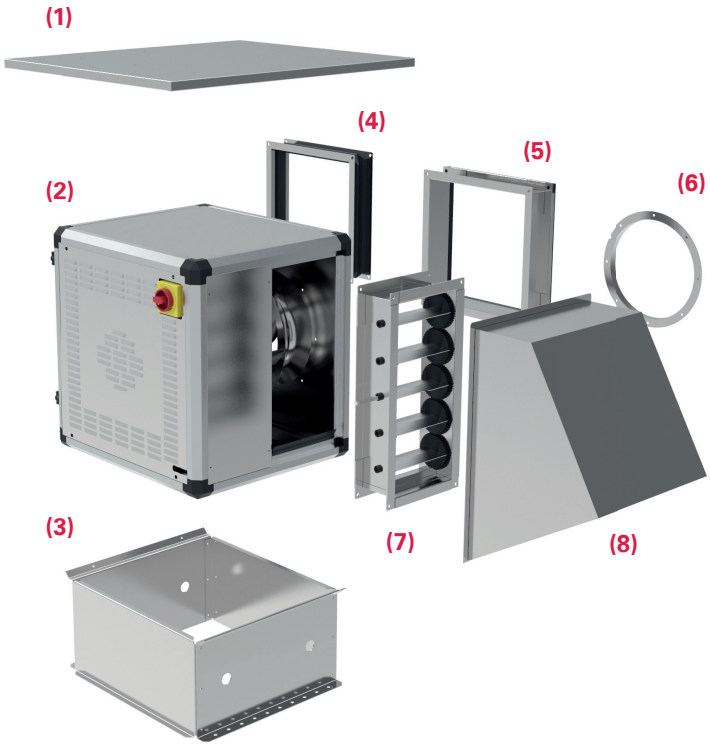


**(1)**

**WSD - Wetterschutzdach /**
***WSD - Weather Protection Roof***

Notwendiger Schutz bei Außenaufstellung aus korrosionsbeständigem Aluminium. / *Necessary protection for outdoor installation made of corrosion-resistant aluminium.*

**(2)**

**Unobox-ME UNO-ME / *Unobox ME UNO-ME***

Das Gehäuse besteht aus einem Gehäuserahmen aus Zweikammer Aluminiumprofilen und Kunststoffecken, sowie aus doppelschaligen, 20 mm starken Paneelen aus verzinktem Stahlblech mit Isolierung aus nicht brennbaren, schall- und wärmedämmenden Glaswollmatten./ *The housing supporting frames are double chamber aluminum profiles with corners made of plastic and double skinned (20mm) galvanized sheet steel panels insulated with non-inflammable, noise and temperature insulating fibreglass mats.*

**(3)**

**GR - Grundrahmen / *GR - Base Frame***

Aus verzinktem Stahlblech gefertigt mit beidseitigen Öffnungen für den Kondensatablauf. / *Made of galvanized sheet steel with dual-sided openings for condensation drain.*

**(4)**

**ELS - Elastischer Stutzen / *ELS - Flexible Connection***

Quadratischer Stutzen für saugseitigen Anschluss mit Rahmen aus verzinktem Stahlblech. Elastisches Mittelteil aus PU beschichtetem Glasfasergewebetuch. / *Square connecting piece for suction side connection with frame made of galvanized sheet steel. Flexible middle section made of PU coated fibre glass cloth.*

**(5)**

**DS - Dämmstutzen / *DS - Insulating Connection***

Quadratischer Stutzen für saugseitigen Anschluss aus verzinktem Stahlblech. Bei Einsatz in der Küchenabluft zwingend einzusetzen. / *Square connection (for suction side connection), made of galvanized sheet steel. Necessary for kitchen exhaust air.*

**(6)**

**ASF - Ansaugflansch / *ASF - Inlet Flange***

Aus verzinktem Stahlblech gefertigt. / *Made of galvanized sheet steel.*

**(7)**

**JKL - Jalousieklappe / *JKL - Air Damper***

Das Gehäuse besteht aus verzinktem Stahlblech, die Lamellen aus Aluminium. Außenliegender Stellhebel für Stellmechanismus der Lamellen. / *Housing made of galvanized sheet steel, aluminium blades. External levers for setting the blades.*

**(8)**

**ABH - Ausblashaube / *ABH - Outlet Cover***

Regensichere Ausblashaube aus verzinktem Stahlblech, für den Einsatz bei frei ausblasendem Gerät. / *Rainproof outlet cover made of galvanized sheet steel, for the use in free outlet units.*

# Unobox-ME / *Unobox ME*
# Baugröße / *Size*: 355

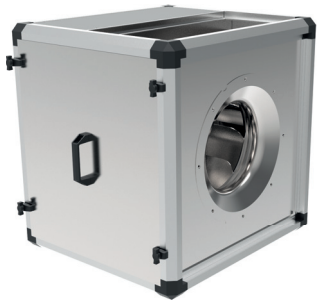

- transformatorisch steuerbar
- rückwärtsgekrümmtes Laufrad
- Gehäuserahmen aus Zweikammer Aluminiumprofilen
- Motor außerhalb des Luftstroms
- integrierte Tropfwanne
- Kondensatablaufstutzen im Lieferumfang enthalten

- *speed is variable using auto transformers*
- *backward curved impeller*
- *casing double chamber aluminium profile*
- *motor outside of airflow*
- *integrated drip pan*
- *including condensation drain nozzle*

## Technische Daten / *Technical data:*

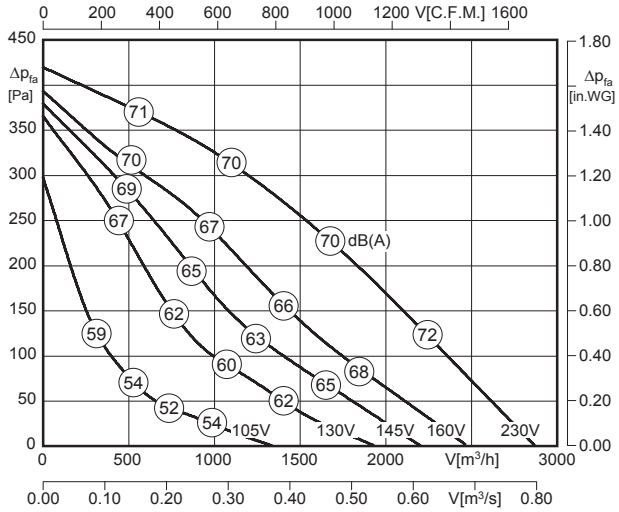


$L_{WA6}$ ist in der Luftleistungskennlinie dargestellt
*is displayed in air performance curve*

$L_{WA2} = L_{WA6} - 15$ dB

$L_{WA5} = L_{WA6} - 2$ dB

100% ErP ready
Ausnahme*)
exception

*) Motorkühltemperatur > 65°C / *Motor cooling temperature > 65°C*

| Typ / *Type* | Art.-Nr. | U [V] | f [Hz] | P [kW] | $I_N$ [A] | n [min⁻¹] | C [µF] | $t_R$ [°C] | Geräusch* *sound* [dB(A)] | Δ I [%] | $I_a/I_n$ | | | [kg] |
|---|---|---|---|---|---|---|---|---|---|---|---|---|---|---|
| UNO ME 50-355-4E 1) | F09-35521 | 1~230 | 50 | 0.31 | 1.4 | 1360 | 6 | 110 | 55 / 68 / 70 | - | 2.5 | IP54 | 01.025 | 36.0 |
| UNO ME 50-355-4E 2) | F09-35531 | 1~230 | 50 | 0.31 | 1.4 | 1360 | 6 | 110 | 55 / 68 / 70 | - | 2.5 | IP54 | 01.025 | 36.0 |

1) Ausblas nach oben 2) Ausblas seitlich *) relativer Gesamtsummenpegel: Gehäuse $L_{WA2}$ / Ansaugseite $L_{WA5}$ / Ausblasseite $L_{WA6}$ bei V=0,5 x $V_{max}$
*1) Outlet at the top 2) Lateral outlet *) relative total sound level: Casing $L_{WA2}$ / Inlet side $L_{WA5}$ / Outlet side $L_{WA6}$ at V=0,5 x $V_{max}$*

## Geräusche / *Sound levels:*

| $L_{WArel}$ A-bewertet bei V=0,5*Vmax<br>$L_{WArel}$ A-weighted at V=0,5*Vmax | fM [Hz] | | | | | | |
|---|---|---|---|---|---|---|---|
| | 125 | 250 | 500 | 1K | 2K | 4K | 8K |
| $L_{WA2}$ [dB(A)] Gehäuse / *casing* | -23 | -19 | -22 | -24 | -27 | -30 | -33 |
| $L_{WA5}$ [dB(A)] Ansaugseite / *inlet side* | -16 | -10 | -8 | -9 | -8 | -13 | -23 |
| $L_{WA6}$ [dB(A)] Ausblasseite / *outlet side* | -16 | -8 | -7 | -5 | -6 | -14 | -22 |

## Maße / *Dimensions:* [mm]

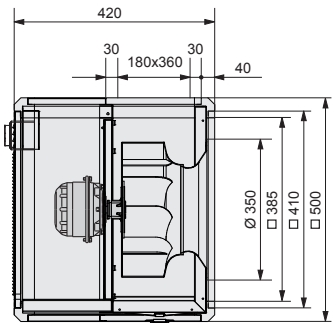


## Schaltbild / *Wiring diagram:*

01.025

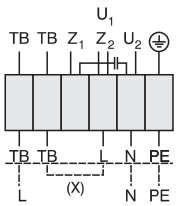


$U_1$ braun / *brown*
$U_2$ blau / *blue*
$Z_1$ schwarz / *black*
$Z_2$ orange / *orange*
TB weiß / *white*
PE gelb-grün / *yellow-green*

Rechtslauf
*clockwise*

## Zubehör / *Accessories:*



| RTE 1,5 | TE 1,5 | FUS | GR | DS | DS | ELS | ELS | UGS | ASF | JKL | WSD | ABH |
|---|---|---|---|---|---|---|---|---|---|---|---|---|
| Art.-Nr. H10-01500 | Art.-Nr. H70-01500 | Art.-Nr. I41-50050 | Art.-Nr. GRU500-3420N | Art.-Nr. ELS500-0002D | Art.-Nr. ELS500-0001D | Art.-Nr. ELS500-0004T | Art.-Nr. ELS500-0006T | Art.-Nr. I21-05001 | Art.-Nr. I10-35502 | Art.-Nr. JKL500-0004N | Art.-Nr. F09-35552 | Art.-Nr. HAB500-0002N |
| Seite/*Page* 284 | Seite/*Page* 300 | Seite/*Page* 274 | Seite/*Page* 270 | Seite/*Page* 274 | Seite/*Page* 274 | Seite/*Page* 270 | Seite/*Page* 270 | Seite/*Page* 273 | Seite/*Page* 271 | Seite/*Page* 271 | Seite/*Page* 273 | Seite/*Page* 272 |

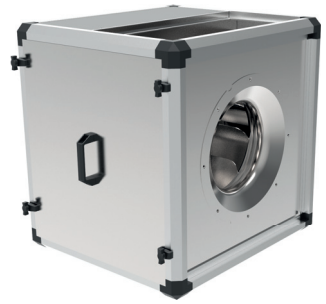

- transformatorisch steuerbar
- rückwärtsgekrümmtes Laufrad
- Gehäuserahmen aus Zweikammer Aluminiumprofilen
- Motor außerhalb des Luftstroms
- integrierte Tropfwanne
- Kondensatablaufstutzen im Lieferumfang enthalten

- *speed is variable using auto transformers*
- *backward curved impeller*
- *casing double chamber aluminium profile*
- *motor outside of airflow*
- *integrated drip pan*
- *including condensation drain nozzle*

## Technische Daten / *Technical data:*

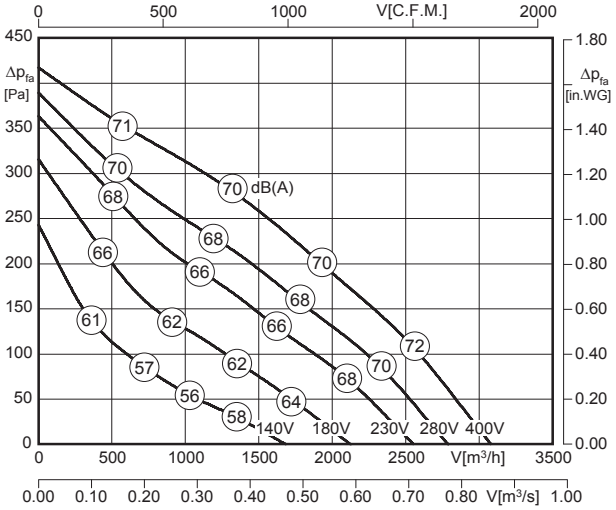


LWA6 ist in der Luftleistungskennlinie dargestellt
*is displayed in air performance curve*

LWA2 = LWA6 - 15 dB

LWA5 = LWA6 - 2 dB

100% ErP ready Ausnahme*) exception

*) Motorkühltemperatur > 65°C / *Motor cooling temperature > 65°C*

| Typ / *Type* | Art.-Nr. | U [V] | f [Hz] | P [kW] | $I_N$ [A] | n [min⁻¹] | C [µF] | $t_R$ [°C] | Geräusch* *sound* [dB(A)] | Δ I [%] | $I_a/I_n$ | | | [kg] |
|---|---|---|---|---|---|---|---|---|---|---|---|---|---|---|
| **UNO ME 50-355-4D** 1) | F09-35522 | 3~400 | 50 | 0.31 | 0.72 | 1360 | - | 110 | 55 / 68 / 70 | - | 3.6 | IP54 | 01.006 | 36.0 |
| **UNO ME 50-355-4D** 2) | F09-35532 | 3~400 | 50 | 0.31 | 0.72 | 1360 | - | 110 | 55 / 68 / 70 | - | 3.6 | IP54 | 01.006 | 36.0 |

1) Ausblas nach oben 2) Ausblas seitlich *) relativer Gesamtsummenpegel: Gehäuse LWA2 / Ansaugseite LWA5 / Ausblasseite LWA6 bei V=0,5 x Vmax
*1) Outlet at the top 2) Lateral outlet *) relative total sound level: Casing LWA2 / Inlet side LWA5 / Outlet side LWA6 at V=0,5 x Vmax*

## Geräusche / *Sound levels:*

| LWArel A-bewertet bei V=0,5*Vmax<br>LWArel A-weighted at V=0,5*Vmax | fM [Hz] | | | | | | |
|---|---|---|---|---|---|---|---|
| | 125 | 250 | 500 | 1K | 2K | 4K | 8K |
| LWA2 [dB(A)] Gehäuse / *casing* | -23 | -19 | -22 | -24 | -27 | -30 | -33 |
| LWA5 [dB(A)] Ansaugseite / *inlet side* | -16 | -10 | -8 | -9 | -8 | -13 | -23 |
| LWA6 [dB(A)] Ausblasseite / *outlet side* | -16 | -8 | -7 | -5 | -6 | -14 | -22 |

## Maße / *Dimensions:* [mm]

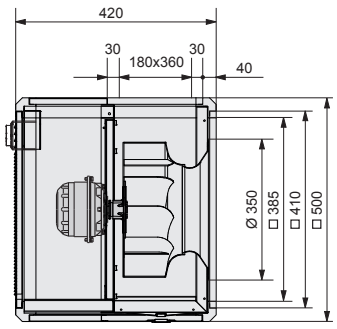


## Schaltbild / *Wiring diagram:*

01.006

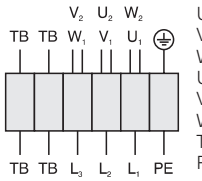


| | |
|---|---|
| $U_1$ | braun / *brown* |
| $V_1$ | blau / *blue* |
| $W_1$ | schwarz / *black* |
| $U_2$ | rot / *red* |
| $V_2$ | grau / *grey* |
| $W_2$ | orange / *orange* |
| TB | weiß / *white* |
| PE | gelb-grün / *yellow-green* |

## Zubehör / *Accessories:*



| RTD 1,2 | TD 1,0 | FUS | GR | DS | DS | ELS | ELS | UGS | ASF | JKL | WSD | ABH |
|---|---|---|---|---|---|---|---|---|---|---|---|---|
| Art.-Nr. H10-01201 | Art.-Nr. H60-01000 | Art.-Nr. I41-50050 | Art.-Nr. GRU500-3420N | Art.-Nr. ELS500-0002D | Art.-Nr. ELS500-0001D | Art.-Nr. ELS500-0004T | Art.-Nr. ELS500-0006T | Art.-Nr. I21-05001 | Art.-Nr. I10-35502 | Art.-Nr. JKL500-0004N | Art.-Nr. F09-35552 | Art.-Nr. HAB500-0002N |
| Seite/*Page* 292 | Seite/*Page* 300 | Seite/*Page* 274 | Seite/*Page* 270 | Seite/*Page* 274 | Seite/*Page* 274 | Seite/*Page* 270 | Seite/*Page* 270 | Seite/*Page* 273 | Seite/*Page* 271 | Seite/*Page* 271 | Seite/*Page* 273 | Seite/*Page* 272 |

# Unobox-ME / *Unobox ME*
# Baugröße / *Size*: 400

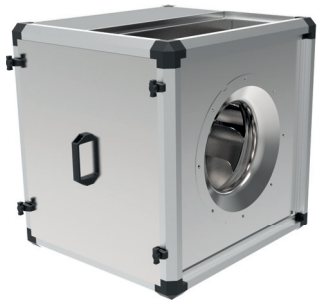

- transformatorisch steuerbar
- rückwärtsgekrümmtes Laufrad
- Gehäuserahmen aus Zweikammer Aluminiumprofilen
- Motor außerhalb des Luftstroms
- integrierte Tropfwanne
- Kondensatablaufstutzen im Lieferumfang enthalten

- *speed is variable using auto transformers*
- *backward curved impeller*
- *casing double chamber aluminium profile*
- *motor outside of airflow*
- *integrated drip pan*
- *including condensation drain nozzle*

## Technische Daten / *Technical data:*

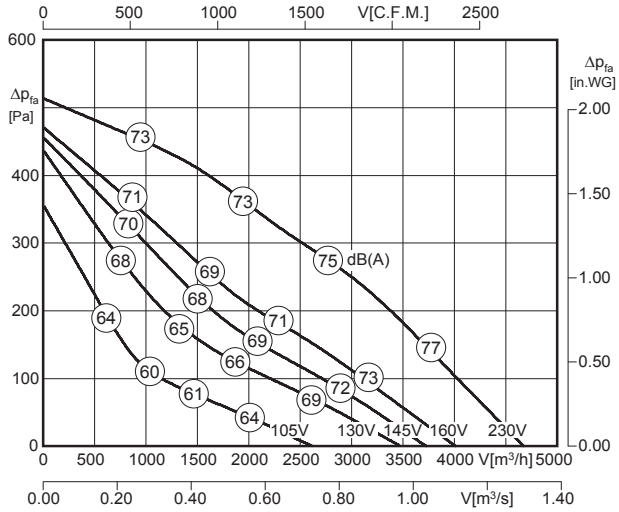


LWA6 ist in der Luftleistungskennlinie dargestellt
*is displayed in air performance curve*

LWA2 = LWA6 - 15 dB

LWA5 = LWA6 - 2 dB

100% ErP ready
Ausnahme*) exception

*) Motorkühltemperatur > 65°C / *Motor cooling temperature > 65°C*

| Typ / *Type* | Art.-Nr. | U [V] | f [Hz] | P [kW] | $I_N$ [A] | n [min⁻¹] | C [µF] | $t_R$ [°C] | Geräusch* *sound* [dB(A)] | Δ I [%] | $I_a/I_n$ | | | [kg] |
|---|---|---|---|---|---|---|---|---|---|---|---|---|---|---|
| UNO ME 67-400-4E 1) | F09-40021 | 1~230 | 50 | 0.53 | 2.2 | 1270 | 12 | 90 | 59 / 72 / 74 | - | 2.2 | IP54 | 01.025 | 55.0 |
| UNO ME 67-400-4E 2) | F09-40031 | 1~230 | 50 | 0.53 | 2.2 | 1270 | 12 | 90 | 59 / 72 / 74 | - | 2.2 | IP54 | 01.025 | 55.0 |

1) Ausblas nach oben 2) Ausblas seitlich *) relativer Gesamtsummenpegel: Gehäuse LWA2 / Ansaugseite LWA5 / Ausblasseite LWA6 bei V=0,5 x Vmax
*1) Outlet at the top 2) Lateral outlet *) relative total sound level: Casing LWA2 / Inlet side LWA5 / Outlet side LWA6 at V=0,5 x Vmax*

## Geräusche / *Sound levels:*

| LWArel A-bewertet bei V=0,5*Vmax<br>LWArel A-weighted at V=0,5*Vmax | fM [Hz] | | | | | | |
|---|---|---|---|---|---|---|---|
| | 125 | 250 | 500 | 1K | 2K | 4K | 8K |
| LWA2 [dB(A)] Gehäuse / *casing* | -19 | -22 | -24 | -23 | -25 | -28 | -36 |
| LWA5 [dB(A)] Ansaugseite / *inlet side* | -17 | -15 | -12 | -7 | -6 | -12 | -23 |
| LWA6 [dB(A)] Ausblasseite / *outlet side* | -13 | -12 | -10 | -4 | -5 | -8 | -21 |

## Maße / *Dimensions:* [mm]

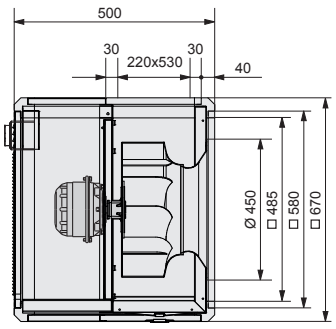


## Schaltbild / *Wiring diagram:*

01.025

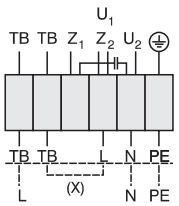


U1 braun / *brown*
U2 blau / *blue*
Z1 schwarz / *black*
Z2 orange / *orange*
TB weiß / *white*
PE gelb-grün / *yellow-green*

Rechtslauf
*clockwise*

## Zubehör / *Accessories:*



| RTE 3,2 | TE 3,5 | FUS | GR | DS | DS | ELS | ELS | UGS | ASF | JKL | WSD | ABH |
|---|---|---|---|---|---|---|---|---|---|---|---|---|
| Art.-Nr. H10-03200 | Art.-Nr. H70-03500 | Art.-Nr. I41-67050 | Art.-Nr. GRU670-3500N | Art.-Nr. ELS670-0004D | Art.-Nr. ELS355-0450D | Art.-Nr. ELS670-0004T | Art.-Nr. ELS670-0005T | Art.-Nr. I21-06701 | Art.-Nr. I10-45000 | Art.-Nr. JKL670-0004N | Art.-Nr. F09-40052 | Art.-Nr. HAB670-0002N |
| Seite/*Page* 284 | Seite/*Page* 300 | Seite/*Page* 274 | Seite/*Page* 270 | Seite/*Page* 274 | Seite/*Page* 274 | Seite/*Page* 270 | Seite/*Page* 270 | Seite/*Page* 273 | Seite/*Page* 271 | Seite/*Page* 271 | Seite/*Page* 273 | Seite/*Page* 272 |

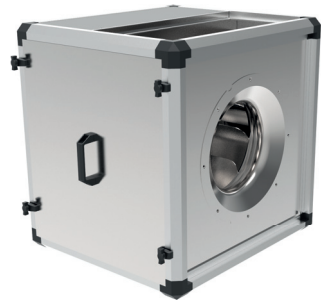

- transformatorisch steuerbar
- rückwärtsgekrümmtes Laufrad
- Gehäuserahmen aus Zweikammer Aluminiumprofilen
- Motor außerhalb des Luftstroms
- integrierte Tropfwanne
- Kondensatablaufstutzen im Lieferumfang enthalten

- *speed is variable using auto transformers*
- *backward curved impeller*
- *casing double chamber aluminium profile*
- *motor outside of airflow*
- *integrated drip pan*
- *including condensation drain nozzle*

## Technische Daten / *Technical data:*

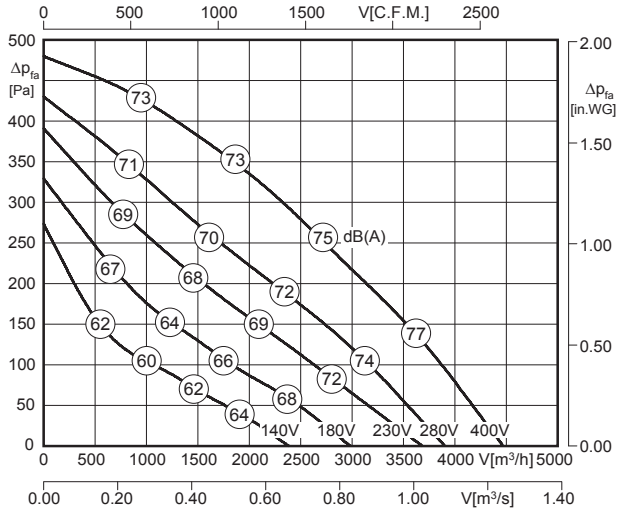


$L_{WA6}$ ist in der Luftleistungskennlinie dargestellt
*is displayed in air performance curve*

$L_{WA2} = L_{WA6} - 15$ dB

$L_{WA5} = L_{WA6} - 2$ dB

100% ErP ready Ausnahme*) exception

*) Motorkühltemperatur > 65°C / *Motor cooling temperature > 65°C*

| Typ / *Type* | Art.-Nr. | U [V] | f [Hz] | P [kW] | $I_N$ [A] | n [min⁻¹] | C [µF] | $t_R$ [°C] | Geräusch* *sound* [dB(A)] | Δ I [%] | $I_a/I_n$ | | | [kg] |
|---|---|---|---|---|---|---|---|---|---|---|---|---|---|---|
| **UNO ME 67-400-4D** 1) | F09-40022 | 3~400 | 50 | 0.46 | 0.95 | 1240 | - | 100 | 59 / 72 / 74 | - | 2.9 | IP54 | 01.006 | 55.0 |
| **UNO ME 67-400-4D** 2) | F09-40032 | 3~400 | 50 | 0.46 | 0.95 | 1240 | - | 100 | 59 / 72 / 74 | - | 2.9 | IP54 | 01.006 | 55.0 |

1) Ausblas nach oben 2) Ausblas seitlich *) relativer Gesamtsummenpegel: Gehäuse $L_{WA2}$ / Ansaugseite $L_{WA5}$ / Ausblasseite $L_{WA6}$ bei V=0,5 x $V_{max}$
*1) Outlet at the top 2) Lateral outlet *) relative total sound level: Casing $L_{WA2}$ / Inlet side $L_{WA5}$ / Outlet side $L_{WA6}$ at V=0,5 x $V_{max}$*

## Geräusche / *Sound levels:*

| $L_{WArel}$ A-bewertet bei V=0,5*Vmax<br>$L_{WArel}$ A-weighted at V=0,5*Vmax | fM [Hz] | | | | | | |
|---|---|---|---|---|---|---|---|
| | 125 | 250 | 500 | 1K | 2K | 4K | 8K |
| $L_{WA2}$ [dB(A)] Gehäuse / *casing* | -19 | -22 | -24 | -23 | -25 | -28 | -36 |
| $L_{WA5}$ [dB(A)] Ansaugseite / *inlet side* | -17 | -15 | -12 | -7 | -6 | -12 | -23 |
| $L_{WA6}$ [dB(A)] Ausblasseite / *outlet side* | -13 | -12 | -10 | -4 | -5 | -8 | -21 |

## Maße / *Dimensions:* [mm]

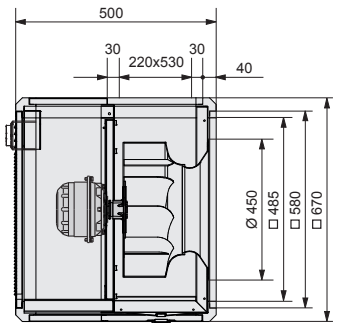


## Schaltbild / *Wiring diagram:*

01.006

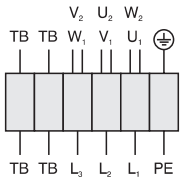


| | |
|---|---|
| $U_1$ | braun / *brown* |
| $V_1$ | blau / *blue* |
| $W_1$ | schwarz / *black* |
| $U_2$ | rot / *red* |
| $V_2$ | grau / *grey* |
| $W_2$ | orange / *orange* |
| TB | weiß / *white* |
| PE | gelb-grün / *yellow-green* |

## Zubehör / *Accessories:*

| RTD 1,2 | TD 1,0 | FUS | GR | DS | DS | ELS | ELS | UGS | ASF | JKL | WSD | ABH |
|---|---|---|---|---|---|---|---|---|---|---|---|---|
| Art.-Nr. H10-01201 | Art.-Nr. H60-01000 | Art.-Nr. I41-67050 | Art.-Nr. GRU670-3500N | Art.-Nr. ELS670-0004D | Art.-Nr. ELS355-0450D | Art.-Nr. ELS670-0004T | Art.-Nr. ELS670-0005T | Art.-Nr. I21-06701 | Art.-Nr. I10-45000 | Art.-Nr. JKL670-0004N | Art.-Nr. F09-40052 | Art.-Nr. HAB670-0002N |
| Seite/*Page* 292 | Seite/*Page* 300 | Seite/*Page* 274 | Seite/*Page* 270 | Seite/*Page* 274 | Seite/*Page* 274 | Seite/*Page* 270 | Seite/*Page* 270 | Seite/*Page* 273 | Seite/*Page* 271 | Seite/*Page* 271 | Seite/*Page* 273 | Seite/*Page* 272 |

# Unobox-ME / *Unobox ME*
# Baugröße / *Size*: 450

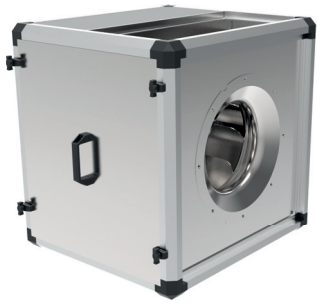

- transformatorisch steuerbar
- rückwärtsgekrümmtes Laufrad
- Gehäuserahmen aus Zweikammer Aluminiumprofilen
- Motor außerhalb des Luftstroms
- integrierte Tropfwanne
- Kondensatablaufstutzen im Lieferumfang enthalten

- *speed is variable using auto transformers*
- *backward curved impeller*
- *casing double chamber aluminium profile*
- *motor outside of airflow*
- *integrated drip pan*
- *including condensation drain nozzle*

## Technische Daten / *Technical data:*

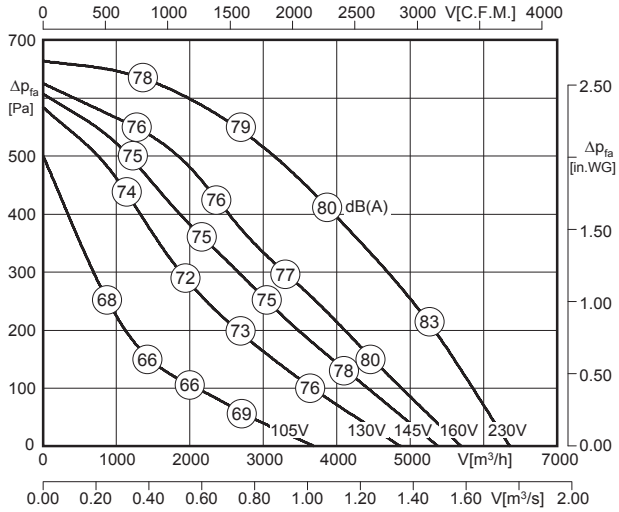


LWA6 ist in der Luftleistungskennlinie dargestellt
*is displayed in air performance curve*

LWA2 = LWA6 - 15 dB

LWA5 = LWA6 - 3 dB

100% ErP ready
Ausnahme*)
*exception*

*) Motorkühltemperatur > 65°C / *Motor cooling temperature > 65°C*

| Typ / *Type* | Art.-Nr. | U [V] | f [Hz] | P [kW] | $I_N$ [A] | n [min⁻¹] | C [µF] | $t_R$ [°C] | Geräusch* *sound* [dB(A)] | Δ I [%] | $I_a/I_n$ | | | [kg] |
|---|---|---|---|---|---|---|---|---|---|---|---|---|---|---|
| UNO ME 67-450-4E 1) | F09-45021 | 1~230 | 50 | 1.0 | 4.6 | 1380 | 25 | 80 | 64 / 76 / 79 | 35 | 2.6 | IP54 | 01.025 | 62.0 |
| UNO ME 67-450-4E 2) | F09-45031 | 1~230 | 50 | 1.0 | 4.6 | 1380 | 25 | 80 | 64 / 76 / 79 | 35 | 2.6 | IP54 | 01.025 | 62.0 |

1) Ausblas nach oben 2) Ausblas seitlich *) relativer Gesamtsummenpegel: Gehäuse LWA2 / Ansaugseite LWA5 / Ausblasseite LWA6 bei V=0,5 x Vmax
*1) Outlet at the top 2) Lateral outlet *) relative total sound level: Casing LWA2 / Inlet side LWA5 / Outlet side LWA6 at V=0,5 x Vmax*

## Geräusche / *Sound levels:*

| LWArel A-bewertet bei V=0,5*Vmax<br>LWArel A-weighted at V=0,5*Vmax | fM [Hz] | | | | | | |
|---|---|---|---|---|---|---|---|
| | 125 | 250 | 500 | 1K | 2K | 4K | 8K |
| LWA2 [dB(A)] Gehäuse / *casing* | -19 | -22 | -24 | -23 | -25 | -28 | -36 |
| LWA5 [dB(A)] Ansaugseite / *inlet side* | -18 | -16 | -13 | -8 | -7 | -13 | -24 |
| LWA6 [dB(A)] Ausblasseite / *outlet side* | -13 | -12 | -10 | -4 | -5 | -8 | -21 |

## Maße / *Dimensions:* [mm]

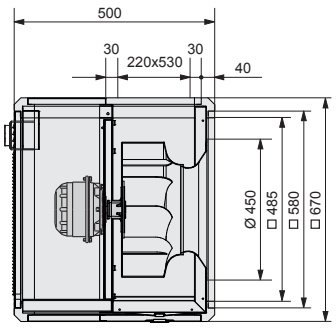


## Schaltbild / *Wiring diagram:*

01.025

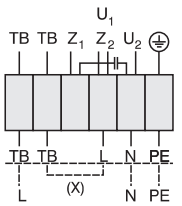


U1 braun / *brown*
U2 blau / *blue*
Z1 schwarz / *black*
Z2 orange / *orange*
TB weiß / *white*
PE gelb-grün / *yellow-green*

Rechtslauf
*clockwise*

## Zubehör / *Accessories:*



| RTE 7,5 | TE 7,5 | FUS | GR | DS | DS | ELS | ELS | UGS | ASF | JKL | WSD | ABH |
|---|---|---|---|---|---|---|---|---|---|---|---|---|
| Art.-Nr. H10-07501 | Art.-Nr. H70-07500 | Art.-Nr. I41-67050 | Art.-Nr. GRU670-3500N | Art.-Nr. ELS670-0004D | Art.-Nr. ELS355-0450D | Art.-Nr. ELS670-0004T | Art.-Nr. ELS670-0005T | Art.-Nr. I21-06701 | Art.-Nr. I10-45000 | Art.-Nr. JKL670-0004N | Art.-Nr. F09-40052 | Art.-Nr. HAB670-0002N |
| Seite/*Page* 284 | Seite/*Page* 300 | Seite/*Page* 274 | Seite/*Page* 270 | Seite/*Page* 274 | Seite/*Page* 274 | Seite/*Page* 270 | Seite/*Page* 270 | Seite/*Page* 273 | Seite/*Page* 271 | Seite/*Page* 271 | Seite/*Page* 273 | Seite/*Page* 272 |

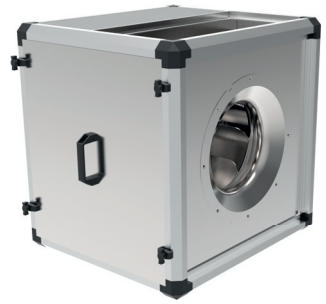

- transformatorisch steuerbar
- rückwärtsgekrümmtes Laufrad
- Gehäuserahmen aus Zweikammer Aluminiumprofilen
- Motor außerhalb des Luftstroms
- integrierte Tropfwanne
- Kondensatablaufstutzen im Lieferumfang enthalten

- *speed is variable using auto transformers*
- *backward curved impeller*
- *casing double chamber aluminium profile*
- *motor outside of airflow*
- *integrated drip pan*
- *including condensation drain nozzle*

## Technische Daten / *Technical data:*

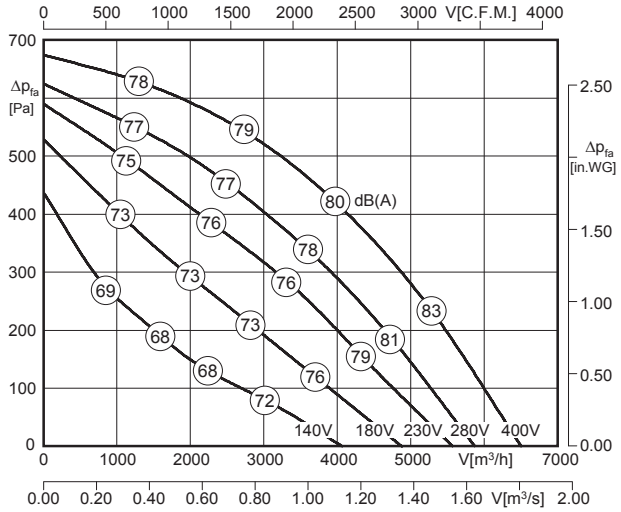


$L_{WA6}$ ist in der Luftleistungskennlinie dargestellt
*is displayed in air performance curve*

$L_{WA2} = L_{WA6} - 15$ dB

$L_{WA5} = L_{WA6} - 3$ dB

100% ErP ready Ausnahme*) exception

*) Motorkühltemperatur > 65°C / *Motor cooling temperature > 65°C*

| Typ / *Type* | Art.-Nr. | U [V] | f [Hz] | P [kW] | $I_N$ [A] | n [min⁻¹] | C [µF] | $t_R$ [°C] | Geräusch* *sound* [dB(A)] | Δ I [%] | $I_a/I_n$ | | | [kg] |
|---|---|---|---|---|---|---|---|---|---|---|---|---|---|---|
| **UNO ME 67-450-4D** 1) | F09-45022 | 3~400 | 50 | 0.94 | 1.75 | 1380 | - | 100 | 65 / 77 / 80 | 35 | 5.0 | IP54 | 01.006 | 62.0 |
| **UNO ME 67-450-4D** 2) | F09-45032 | 3~400 | 50 | 0.94 | 1.75 | 1380 | - | 100 | 65 / 77 / 80 | 35 | 5.0 | IP54 | 01.006 | 62.0 |

1) Ausblas nach oben 2) Ausblas seitlich *) relativer Gesamtsummenpegel: Gehäuse $L_{WA2}$ / Ansaugseite $L_{WA5}$ / Ausblasseite $L_{WA6}$ bei V=0,5 x $V_{max}$
*1) Outlet at the top 2) Lateral outlet *) relative total sound level: Casing $L_{WA2}$ / Inlet side $L_{WA5}$ / Outlet side $L_{WA6}$ at V=0,5 x $V_{max}$*

## Geräusche / *Sound levels:*

| $L_{WArel}$ A-bewertet bei V=0,5*Vmax<br>$L_{WArel}$ A-weighted at V=0,5*Vmax | fM [Hz] | | | | | | |
|---|---|---|---|---|---|---|---|
| | 125 | 250 | 500 | 1K | 2K | 4K | 8K |
| $L_{WA2}$ [dB(A)] Gehäuse / *casing* | -19 | -22 | -24 | -23 | -25 | -28 | -36 |
| $L_{WA5}$ [dB(A)] Ansaugseite / *inlet side* | -18 | -16 | -13 | -8 | -7 | -13 | -24 |
| $L_{WA6}$ [dB(A)] Ausblasseite / *outlet side* | -13 | -12 | -10 | -4 | -5 | -8 | -21 |

## Maße / *Dimensions:* [mm]

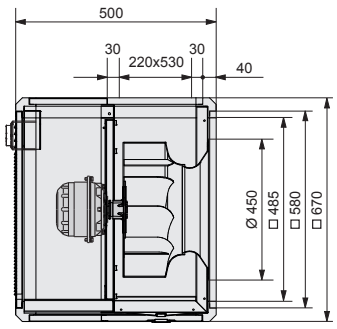


## Schaltbild / *Wiring diagram:*

01.006

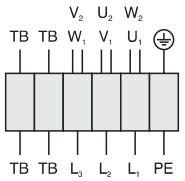


| | |
|---|---|
| $U_1$ | braun / *brown* |
| $V_1$ | blau / *blue* |
| $W_1$ | schwarz / *black* |
| $U_2$ | rot / *red* |
| $V_2$ | grau / *grey* |
| $W_2$ | orange / *orange* |
| TB | weiß / *white* |
| PE | gelb-grün / *yellow-green* |

## Zubehör / *Accessories:*



| RTD 2,5 | TD 3,0 | FUS | GR | DS | DS | ELS | ELS | UGS | ASF | JKL | WSD | ABH |
|---|---|---|---|---|---|---|---|---|---|---|---|---|
| Art.-Nr. H10-02501 | Art.-Nr. H60-03000 | Art.-Nr. I41-67050 | Art.-Nr. GRU670-3500N | Art.-Nr. ELS670-0004D | Art.-Nr. ELS355-0450D | Art.-Nr. ELS670-0004T | Art.-Nr. ELS670-0005T | Art.-Nr. I21-06701 | Art.-Nr. I10-45000 | Art.-Nr. JKL670-0004N | Art.-Nr. F09-40052 | Art.-Nr. HAB670-0002N |
| Seite/*Page* 292 | Seite/*Page* 300 | Seite/*Page* 274 | Seite/*Page* 270 | Seite/*Page* 274 | Seite/*Page* 274 | Seite/*Page* 270 | Seite/*Page* 270 | Seite/*Page* 273 | Seite/*Page* 271 | Seite/*Page* 271 | Seite/*Page* 273 | Seite/*Page* 272 |

# Unobox-ME / *Unobox ME*
# Baugröße / *Size*: 500

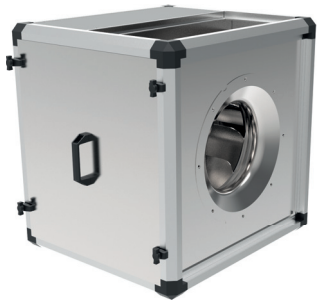

- transformatorisch steuerbar
- rückwärtsgekrümmtes Laufrad
- Gehäuserahmen aus Zweikammer Aluminiumprofilen
- Motor außerhalb des Luftstroms
- integrierte Tropfwanne
- Kondensatablaufstutzen im Lieferumfang enthalten

- *speed is variable using auto transformers*
- *backward curved impeller*
- *casing double chamber aluminium profile*
- *motor outside of airflow*
- *integrated drip pan*
- *including condensation drain nozzle*

## Technische Daten / *Technical data:*

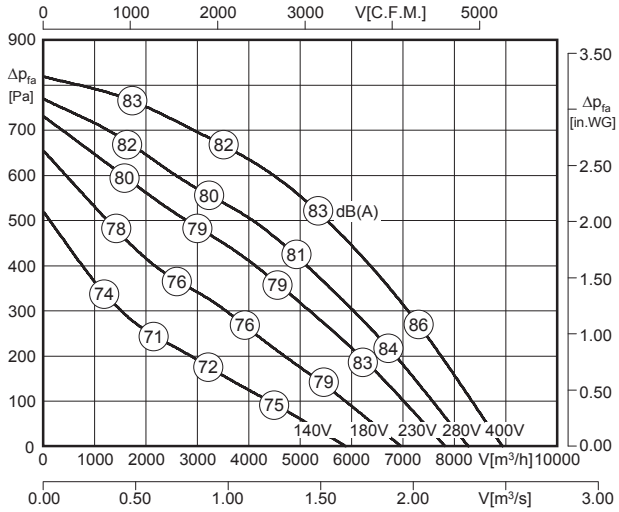


LWA6 ist in der Luftleistungskennlinie dargestellt
*is displayed in air performance curve*

LWA2 = LWA6 - 15 dB

LWA5 = LWA6 - 3 dB

100% ErP ready
Ausnahme*) exception

*) Motorkühltemperatur > 65°C / *Motor cooling temperature > 65°C*

| Typ / *Type* | Art.-Nr. | U [V] | f [Hz] | P [kW] | $I_N$ [A] | n [min⁻¹] | C [µF] | $t_R$ [°C] | Geräusch* *sound* [dB(A)] | Δ I [%] | $I_a/I_n$ | | | [kg] |
|---|---|---|---|---|---|---|---|---|---|---|---|---|---|---|
| UNO ME 80-500-4D 1) | F09-50022 | 3~400 | 50 | 1.5 | 3.0 | 1380 | - | 80 | 68 / 80 / 83 | 14 | 4.9 | IP54 | 01.006 | 95.0 |
| UNO ME 80-500-4D 2) | F09-50032 | 3~400 | 50 | 1.5 | 3.0 | 1380 | - | 80 | 68 / 80 / 83 | 14 | 4.9 | IP54 | 01.006 | 95.0 |

1) Ausblas nach oben 2) Ausblas seitlich *) relativer Gesamtsummenpegel: Gehäuse LWA2 / Ansaugseite LWA5 / Ausblasseite LWA6 bei V=0,5 x Vmax
*1) Outlet at the top 2) Lateral outlet *) relative total sound level: Casing LWA2 / Inlet side LWA5 / Outlet side LWA6 at V=0,5 x Vmax*

## Geräusche / *Sound levels:*

| LWArel A-bewertet bei V=0,5*Vmax<br>LWArel A-weighted at V=0,5*Vmax | fM [Hz] | | | | | | |
|---|---|---|---|---|---|---|---|
| | 125 | 250 | 500 | 1K | 2K | 4K | 8K |
| LWA2 [dB(A)] Gehäuse / *casing* | -26 | -19 | -22 | -23 | -24 | -30 | -38 |
| LWA5 [dB(A)] Ansaugseite / *inlet side* | -17 | -11 | -9 | -10 | -9 | -14 | -24 |
| LWA6 [dB(A)] Ausblasseite / *outlet side* | -16 | -8 | -7 | -5 | -6 | -14 | -22 |

## Maße / *Dimensions:* [mm]

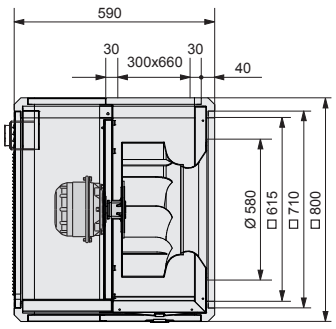


## Schaltbild / *Wiring diagram:*

01.006

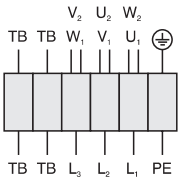


U1 braun / *brown*
V1 blau / *blue*
W1 schwarz / *black*
U2 rot / *red*
V2 grau / *grey*
W2 orange / *orange*
TB weiß / *white*
PE gelb-grün / *yellow-green*

## Zubehör / *Accessories:*



| RTD 5,0 | TD 5,0 | FUS | GR | DS | DS | ELS | ELS | UGS | ASF | JKL | WSD | ABH |
|---|---|---|---|---|---|---|---|---|---|---|---|---|
| Art.-Nr. H00-05000 | Art.-Nr. H60-05000 | Art.-Nr. I41-80050 | Art.-Nr. GRU800-3590N | Art.-Nr. ELS800-0004D | Art.-Nr. ELS07Q-1001H | Art.-Nr. ELS800-0004T | Art.-Nr. ELS800-0005T | Art.-Nr. I21-08001 | Art.-Nr. I10-56000 | Art.-Nr. JKL800-0004N | Art.-Nr. F09-50052 | Art.-Nr. HAB800-0002N |
| Seite/*Page* 292 | Seite/*Page* 300 | Seite/*Page* 274 | Seite/*Page* 270 | Seite/*Page* 274 | Seite/*Page* 274 | Seite/*Page* 270 | Seite/*Page* 270 | Seite/*Page* 273 | Seite/*Page* 271 | Seite/*Page* 271 | Seite/*Page* 273 | Seite/*Page* 272 |

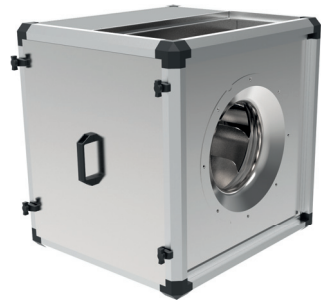

- transformatorisch steuerbar
- rückwärtsgekrümmtes Laufrad
- Gehäuserahmen aus Zweikammer Aluminiumprofilen
- Motor außerhalb des Luftstroms
- integrierte Tropfwanne
- Kondensatablaufstutzen im Lieferumfang enthalten

- *speed is variable using auto transformers*
- *backward curved impeller*
- *casing double chamber aluminium profile*
- *motor outside of airflow*
- *integrated drip pan*
- *including condensation drain nozzle*

## Technische Daten / *Technical data:*

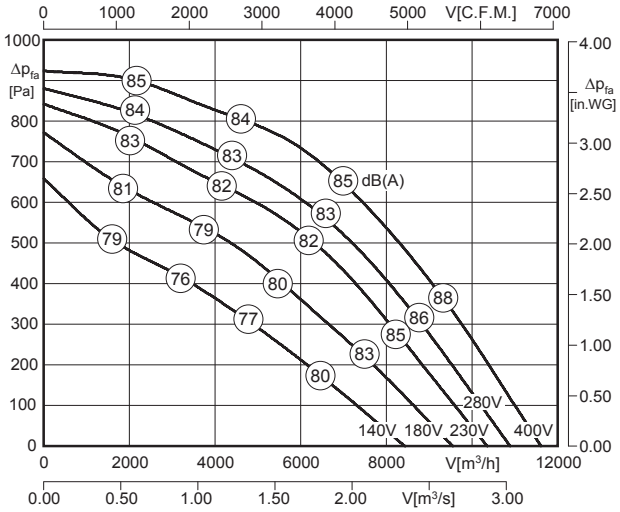


LWA6 ist in der Luftleistungskennlinie dargestellt
*is displayed in air performance curve*

LWA2 = LWA6 - 15 dB

LWA5 = LWA6 - 3 dB

100% ErP ready Ausnahme*) exception

*) Motorkühltemperatur > 65°C / *Motor cooling temperature > 65°C*

| Typ / *Type* | Art.-Nr. | U [V] | f [Hz] | P [kW] | $I_N$ [A] | n [min⁻¹] | C [µF] | $t_R$ [°C] | Geräusch* *sound* [dB(A)] | Δ I [%] | $I_a/I_n$ | | | [kg] |
|---|---|---|---|---|---|---|---|---|---|---|---|---|---|---|
| **UNO ME 80-560-4D** 1) | F09-56022 | 3~400 | 50 | 1.95 | 4.7 | 1410 | - | 100 | 69 / 81 / 84 | 9.0 | 2.5 | IP54 | 01.382 | 100.0 |
| **UNO ME 80-560-4D** 2) | F09-56032 | 3~400 | 50 | 1.95 | 4.7 | 1410 | - | 100 | 69 / 81 / 84 | 9.0 | 2.5 | IP54 | 01.382 | 100.0 |

1) Ausblas nach oben 2) Ausblas seitlich *) relativer Gesamtsummenpegel: Gehäuse LWA2 / Ansaugseite LWA5 / Ausblasseite LWA6 bei V=0,5 x Vmax
*1) Outlet at the top 2) Lateral outlet *) relative total sound level: Casing LWA2 / Inlet side LWA5 / Outlet side LWA6 at V=0,5 x Vmax*

## Geräusche / *Sound levels:*

| LWArel A-bewertet bei V=0,5*Vmax<br>LWArel A-weighted at V=0,5*Vmax | fM [Hz] | | | | | | |
|---|---|---|---|---|---|---|---|
| | 125 | 250 | 500 | 1K | 2K | 4K | 8K |
| LWA2 [dB(A)] Gehäuse / *casing* | -22 | -21 | -23 | -23 | -23 | -27 | -33 |
| LWA5 [dB(A)] Ansaugseite / *inlet side* | -16 | -7 | -10 | -11 | -12 | -15 | -23 |
| LWA6 [dB(A)] Ausblasseite / *outlet side* | -9 | -8 | -6 | -6 | -8 | -13 | -21 |

## Maße / *Dimensions:* [mm]

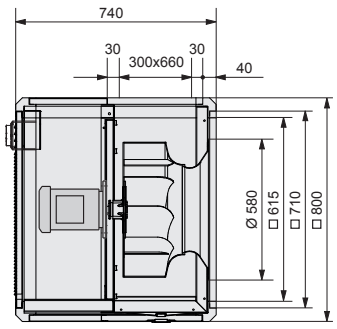


## Schaltbild / *Wiring diagram:*

01.382

Δ-Schaltung / *Delta-connection*

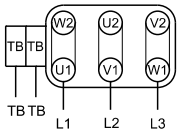


TB Thermostat-schalter / *thermostatic switch*

## Zubehör / *Accessories:*



| RTD 7,0 | TD 7,0 | FUS | GR | DS | DS | ELS | ELS | UGS | ASF | JKL | WSD | ABH |
|---|---|---|---|---|---|---|---|---|---|---|---|---|
| Art.-Nr. H00-07003 | Art.-Nr. H60-07001 | Art.-Nr. I41-80050 | Art.-Nr. GRU800-3740N | Art.-Nr. ELS800-0004D | Art.-Nr. ELS07Q-1001H | Art.-Nr. ELS800-0004T | Art.-Nr. ELS800-0005T | Art.-Nr. I21-08001 | Art.-Nr. I10-56000 | Art.-Nr. JKL800-0004N | Art.-Nr. F09-56052 | Art.-Nr. HAB800-0002N |
| Seite/*Page* 292 | Seite/*Page* 300 | Seite/*Page* 274 | Seite/*Page* 270 | Seite/*Page* 274 | Seite/*Page* 274 | Seite/*Page* 270 | Seite/*Page* 270 | Seite/*Page* 273 | Seite/*Page* 271 | Seite/*Page* 271 | Seite/*Page* 273 | Seite/*Page* 272 |

# Unobox-ME / *Unobox ME*
# Baugröße / *Size*: 630

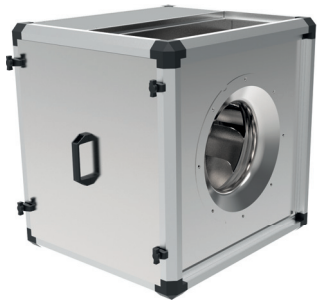

- rückwärtsgekrümmtes Laufrad
- Gehäuserahmen aus Zweikammer Aluminiumprofilen
- Motor außerhalb des Luftstroms
- integrierte Tropfwanne
- Kondensatablaufstutzen im Lieferumfang enthalten

- *backward curved impeller*
- *casing double chamber aluminium profile*
- *motor outside of airflow*
- *integrated drip pan*
- *including condensation drain nozzle*

## Technische Daten / *Technical data:*

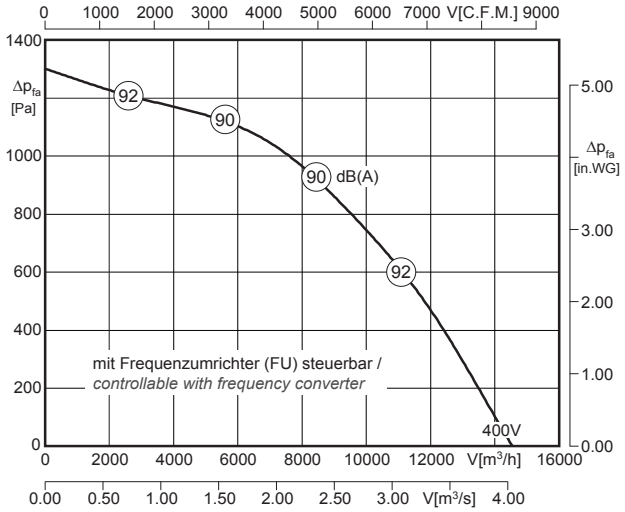


LWA6 ist in der Luftleistungskennlinie dargestellt
*is displayed in air performance curve*

LWA2 = LWA6 - 17 dB

LWA5 = LWA6 - 3 dB

100% ErP ready
Ausnahme*) exception

*) Motorkühltemperatur > 65°C / *Motor cooling temperature > 65°C*

| Typ / *Type* | Art.-Nr. | U [V] | f [Hz] | P [kW] | $I_N$ [A] | n [min⁻¹] | C [µF] | $t_R$ [°C] | Geräusch* *sound* [dB(A)] | Δ I [%] | $I_a/I_n$ | | | [kg] |
|---|---|---|---|---|---|---|---|---|---|---|---|---|---|---|
| UNO ME 80-630-4D 1) | F09-63025 | 3~400 | 50 | 4.4 | 8.0 | 1448 | - | 90 | 73 / 87 / 90 | - | 5.8 | IP54 | 01.382 | 105.0 |
| UNO ME 80-630-4D 2) | F09-63035 | 3~400 | 50 | 4.4 | 8.0 | 1448 | - | 90 | 73 / 87 / 90 | - | 5.8 | IP54 | 01.382 | 105.0 |

1) Ausblas nach oben 2) Ausblas seitlich *) relativer Gesamtsummenpegel: Gehäuse LWA2 / Ansaugseite LWA5 / Ausblasseite LWA6 bei V=0,5 x Vmax
*1) Outlet at the top 2) Lateral outlet *) relative total sound level: Casing LWA2 / Inlet side LWA5 / Outlet side LWA6 at V=0,5 x Vmax*

## Geräusche / *Sound levels:*

| LWArel A-bewertet bei V=0,5*Vmax<br>LWArel A-weighted at V=0,5*Vmax | fM [Hz] | | | | | | |
|---|---|---|---|---|---|---|---|
| | 125 | 250 | 500 | 1K | 2K | 4K | 8K |
| LWA2 [dB(A)] Gehäuse / *casing* | -24 | -23 | -25 | -25 | -25 | -29 | -35 |
| LWA5 [dB(A)] Ansaugseite / *inlet side* | -16 | -7 | -10 | -11 | -12 | -15 | -23 |
| LWA6 [dB(A)] Ausblasseite / *outlet side* | -9 | -8 | -6 | -6 | -8 | -13 | -21 |

## Maße / *Dimensions:* [mm]

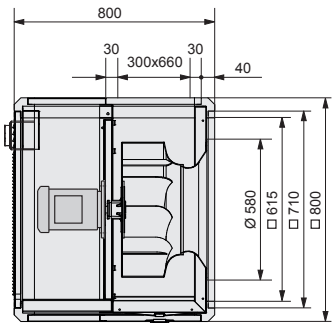


## Schaltbild / *Wiring diagram:*

01.382

Δ-Schaltung / *Delta-connection*

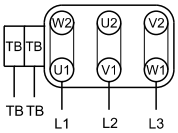


TB Thermostat-schalter / *thermostatic switch*

## Zubehör / *Accessories:*



| FU | FUS | GR | DS | DS | ELS | ELS | UGS | ASF | JKL | WSD | ABH |
|---|---|---|---|---|---|---|---|---|---|---|---|
| Art.-Nr. FUDX0550040V | Art.-Nr. I41-80050 | Art.-Nr. GRU800-3800N | Art.-Nr. ELS800-0004D | Art.-Nr. ELS07Q-1001H | Art.-Nr. ELS800-0004T | Art.-Nr. ELS800-0005T | Art.-Nr. I21-08001 | Art.-Nr. I10-56000 | Art.-Nr. JKL800-0004N | Art.-Nr. F09-63052 | Art.-Nr. HAB800-0002N |
| Seite/*Page* 311 | Seite/*Page* 274 | Seite/*Page* 270 | Seite/*Page* 274 | Seite/*Page* 274 | Seite/*Page* 270 | Seite/*Page* 270 | Seite/*Page* 273 | Seite/*Page* 271 | Seite/*Page* 271 | Seite/*Page* 273 | Seite/*Page* 272 |

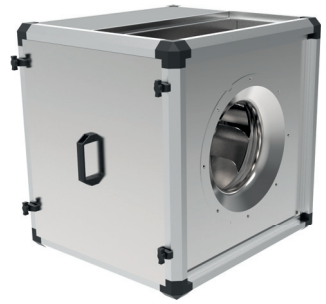

- rückwärtsgekrümmtes Laufrad
- Gehäuserahmen aus Zweikammer Aluminiumprofilen
- Motor außerhalb des Luftstroms
- integrierte Tropfwanne
- Kondensatablaufstutzen im Lieferumfang enthalten

- *backward curved impeller*
- *casing double chamber aluminium profile*
- *motor outside of airflow*
- *integrated drip pan*
- *including condensation drain nozzle*

## Technische Daten / *Technical data:*

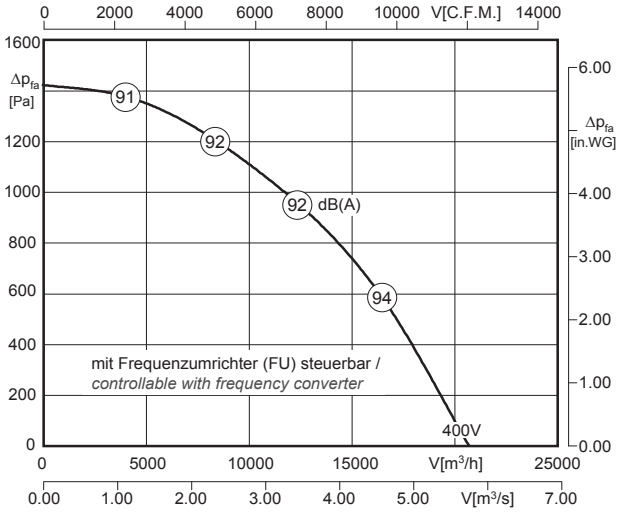


LWA6 ist in der Luftleistungskennlinie dargestellt
*is displayed in air performance curve*

LWA2 = LWA6 - 17 dB

LWA5 = LWA6 - 3 dB

100% ErP ready Ausnahme*) exception

*) Motorkühltemperatur > 65°C / *Motor cooling temperature > 65°C*

| Typ / *Type* | Art.-Nr. | U [V] | f [Hz] | P [kW] | $I_N$ [A] | n [min⁻¹] | C [µF] | $t_R$ [°C] | Geräusch* *sound* [dB(A)] | Δ I [%] | $I_a/I_n$ | | | [kg] |
|---|---|---|---|---|---|---|---|---|---|---|---|---|---|---|
| **UNO ME 102-630-4D** 1) | F09-63026 | 3~400 | 50 | 6.0 | 10.8 | 1460 | - | 75 | 75 / 89 / 92 | - | 5.8 | IP54 | 01.382 | 165.0 |
| **UNO ME 102-630-4D** 2) | F09-63036 | 3~400 | 50 | 6.0 | 10.8 | 1460 | - | 75 | 75 / 89 / 92 | - | 5.8 | IP54 | 01.382 | 165.0 |

1) Ausblas nach oben 2) Ausblas seitlich *) relativer Gesamtsummenpegel: Gehäuse LWA2 / Ansaugseite LWA5 / Ausblasseite LWA6 bei V=0,5 x Vmax
*1) Outlet at the top 2) Lateral outlet *) relative total sound level: Casing LWA2 / Inlet side LWA5 / Outlet side LWA6 at V=0,5 x Vmax*

## Geräusche / *Sound levels:*

| LWArel A-bewertet bei V=0,5*Vmax<br>LWArel A-weighted at V=0,5*Vmax | fM [Hz] | | | | | | |
|---|---|---|---|---|---|---|---|
| | 125 | 250 | 500 | 1K | 2K | 4K | 8K |
| LWA2 [dB(A)] Gehäuse / *casing* | -26 | -22 | -26 | -22 | -27 | -34 | -43 |
| LWA5 [dB(A)] Ansaugseite / *inlet side* | -26 | -15 | -14 | -9 | -6 | -11 | -21 |
| LWA6 [dB(A)] Ausblasseite / *outlet side* | -18 | -12 | -8 | -5 | -5 | -9 | -21 |

## Maße / *Dimensions:* [mm]

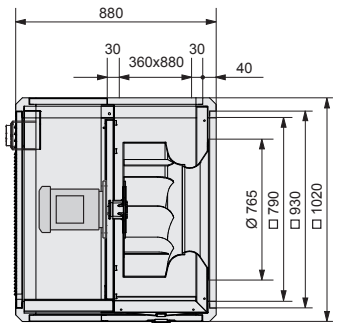


## Schaltbild / *Wiring diagram:*

01.382

Δ-Schaltung / *Delta-connection*

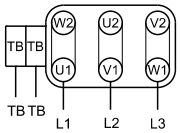


TB Thermostat-schalter / *thermostatic switch*

## Zubehör / *Accessories:*



| FU | FUS | GR | DS | DS | ELS | ELS | UGS | ASF | JKL | WSD | ABH |
|---|---|---|---|---|---|---|---|---|---|---|---|
| Art.-Nr. FUDX0550055V | Art.-Nr. I41-10050 | Art.-Nr. GRU102-3880N | Art.-Nr. ELS100-0001D | Art.-Nr. ELS127-0003D | Art.-Nr. ELS100-0004T | Art.-Nr. ELS100-0005T | Art.-Nr. I21-10001 | Art.-Nr. I00-71000 | Art.-Nr. JKL100-0003N | Art.-Nr. F09-63053 | Art.-Nr. HAB100-0002N |
| Seite/*Page* 311 | Seite/*Page* 274 | Seite/*Page* 270 | Seite/*Page* 274 | Seite/*Page* 274 | Seite/*Page* 270 | Seite/*Page* 270 | Seite/*Page* 273 | Seite/*Page* 271 | Seite/*Page* 271 | Seite/*Page* 273 | Seite/*Page* 272 |

# Küchenabluftboxen / *Kitchen Exhaust Units*

für höhere Fördermitteltemperaturen /
*for higher medium temperatures*



## Typenschlüssel / *Type Code*

**KB A E 250 -4 ST .102**

**Küchenabluftbox / *Kitchen Exhaust Unit***

**A = Außenläufermotor / *External Rotor Motor***

**Motortyp / *Type of Motor***
E = Einphasenwechselstrom / *Single phase AC*
D = Drehstrom / *Three phase*

**Laufraddurchmesser / *Impeller diameter***
250 = 250 mm

**Motorpolzahl / *Number of poles***
4 = 4-polig / *4-pole*

**Laufradtyp / *Type of impeller***
ST = vorwärtsgekrümmtes Trommellaufrad / *Forward curved impeller*
SW = rückwärtsgekrümmtes Laufrad / *Backward curved impeller*

**Laufradbreite / *Impeller width***
102 = 102 mm

**Eigenschaften und Ausführungen**

Rosenberg-Küchenabluftboxen sind zur Förderung kleiner bis mittlerer Volumenströme konzipiert und finden überall dort ihren Einsatz wo schmutz- und fetthaltige Luft sowie heiße Medien mit erhöhten Temperaturen abgesaugt werden müssen. Die genauen Fördermitteltemperaturen sind dem Datenfeld zu entnehmen. Typische Einsatzgebiete sind zum Beispiel in Großküchen, in der Industrie und im gewerblichen Bereich, also überall dort wo höchste Ansprüche unter schwierigen Bedingungen erfüllt werden müssen. Das doppelschalige Gehäuse besteht aus verzinktem Stahlblech und ist innen mit nicht brennbarer Steinwolle schall- und kondensisoliert. Bis Baugröße 280 werden vorwärtsgekrümmte Laufräder aus verzinktem Stahl verwendet, ab Baugröße 315 kommen rückwärtsgekrümmte Hochleistungslaufräder aus Aluminium zum Einsatz.

***Features and Construction***

*Rosenberg Kitchen exhaust units were developed to move smaller to middle air volumes and are suitable for installation where the air is slightly soiled or greasy or higher air temperature. The precise air temperatures are provided in the data field Typical installations and industrial applications where high requirements under difficult conditions need to be met. The casing consists of a double skinned galvanized sheet steel with a non-flammable rock wool acoustic and moisture insulation. Galvanized steel forward curved impellers are used for fans up to size 280, fans from size 315 are high performance backward curved made of aluminium.*

**Luftleistungskennlinien**

Die Kennlinien für diese Typenreihen wurden nach DIN EN ISO 5801 in Einbauart A (frei saugend und druckseitig angeschlossen) aufgenommen und zeigen die saugseitig zur Verfügung stehende Druckerhöhung Δpfa als Funktion des Volumenstromes.

***Air performance curves***

*The performance curves for these fan type were incorporated according to DIN EN ISO 5801 in mounting position A (free inlet ; conncected outlet) and indicate the pressure increase Δpfa as a function of the air flow.*

**Geräusche**

In den Luftleistungskennlinien ist der A-bewertete Freiausblas-Schallleistungspegel $L_{WA6}$ angegeben (umrandete Zahlen). Der A-bewertete Freiansaug-Schallleistungspegel $L_{WA5}$ und der Gehäuseabstrahl-Schallleistungspegel $L_{WA2}$ (Schallmessung nach DIN EN ISO 3745 und ISO 13347-3 im Hüllflächenverfahren durchgeführt) wird nach der jeweils rechts neben der Luftleistungskennlinie stehenden Formel berechnet.
Den A-bewerteten Schalldruckpegel $L_{pA}$ in 1m Abstand erhält man annähernd, in dem man vom A-Schallleistungspegel 7 dB(A) abzieht. Zu beachten ist, das Reflexionen und Raumcharakteristik, sowie Eigenfrequenzen die Größe des Schalldruckpegels unterschiedlich beeinflussen. Die relativen Oktav-Schallleistungspegel $L_{WArel}$ bei den Oktav-Mittelfrequenzen sind aus den direkt zugeordneten Tabellen der jeweiligen Ventilatorentypen zu entnehmen.

***Sound Level***

*The bordered values printed in the performance curve diagrams show the „A" weighted $L_{WA6}$ outlet sound power level. The "A" weighted suction sound power level $L_{WA5}$ and the housing radiation sound power level $L_{WA2}$ (Sound measurement according to DIN EN ISO 3745 and ISO 13347-3 in the enveloping surface performed) are calculated according to the formula to the right next to the air performance curve.*
*The "A" weighted sound pressure level $L_{pA}$ at a distance of 1 metre is calculated approximately by deducting 7 dB(A) from the "A" weighted sound power level. It is important to note that the reflection and room characteristic as well as natural frequencies influence the sound pressure levels a different way. The relative octave sound power level $L_{WArel}$ at octave medium frequency you can find on the table on each fan type page.*

# Montage- und Anwendungsbeispiel
## *Assembly and Application Example*

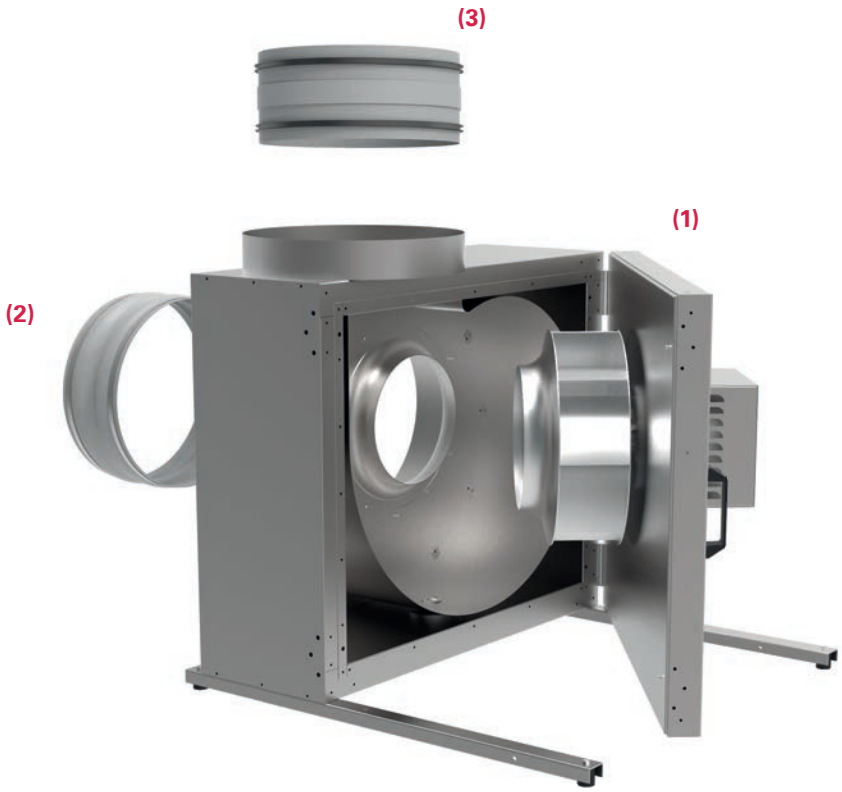


**(1)**

**Küchenabluftbox /** ***Kitchen Exhaust Unit*** **KBAE / KBAD**

Das doppelschalige Gehäuse besteht aus verzinktem Stahlblech und ist innen mit nicht brennbarer Steinwolle schall- und kondensisoliert. / *The casing consists of a double skinned galvanized sheet steel with a non-flammable rock wool acoustic and moisture insulation.*

**(2)**

**EVM - Elastische Verbindungsmanschette /**
***EVM - Flexible Collar***

Flexible Manschette aus silikonfreiem PVC-Gewebe zur schall- und vibrationsgedämpften Montage. / *Flexible collar made of silicon free PVC cloth for sound and vibration absorbing mounting.*

**(3)**

**RVS - Rohrverbindungsstück /** ***RVS - Tube Connection***

Rohrverbinder aus verzinktem Stahlblech / *Tube connection made of galvanized sheet steel.*

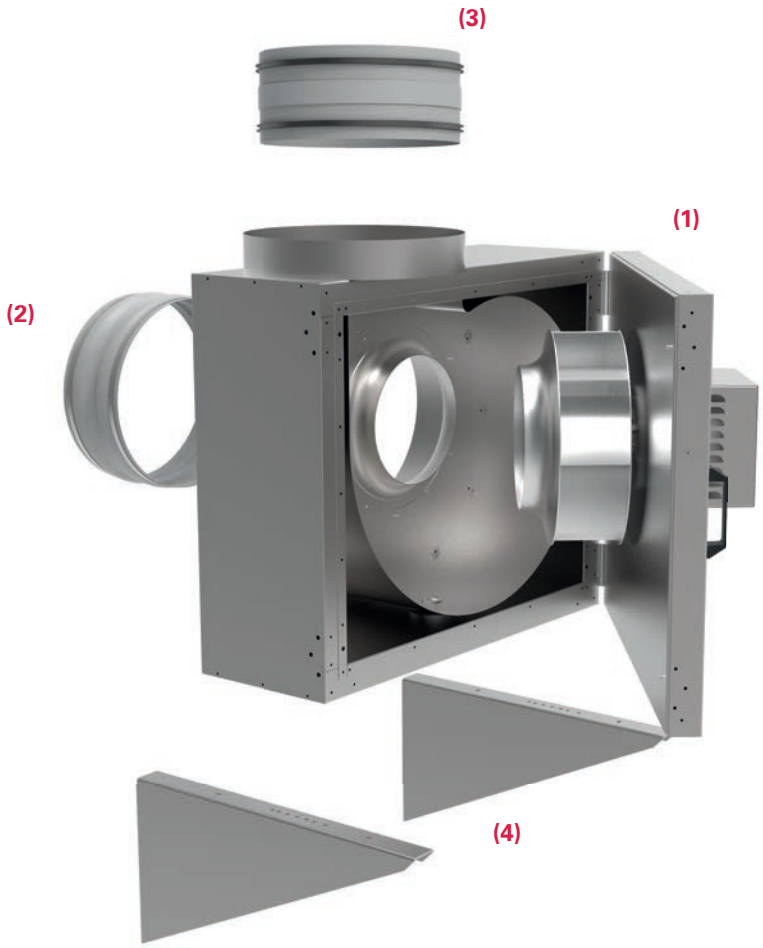


**(1)**

**Küchenabluftbox / *Kitchen Exhaust Unit* KBAE / KBAD**

Das doppelschalige Gehäuse besteht aus verzinktem Stahlblech und ist innen mit nicht brennbarer Steinwolle schall- und kondensisoliert. / *The casing consists of a double skinned galvanized sheet steel with a non-flammable rock wool acoustic and moisture insulation.*

**(2)**

**EVM - Elastische Verbindungsmanschette / *EVM - Flexible Collar***

Flexible Manschette aus silikonfreiem PVC-Gewebe zur schall- und vibrationsgedämpften Montage. / *Flexible collar made of silicon free PVC cloth for sound and vibration absorbing mounting.*

**(3)**

**RVS - Rohrverbindungsstück / *RVS - Tube Connection***

Rohrverbinder aus verzinktem Stahlblech / *Tube connection made of galvanized sheet steel.*

**(4)**

**WK - Wandkonsole / *WK - Wall bracket***

Wandkonsole aus verzinktem Stahl zur Befestigung einer Küchenabluftbox. / *Wall bracket made of galvanized steel for mounting of kitchen exhaust unit.*

# Küchenabluftbox / *Kitchen Exhaust Unit*
# Baugröße / *Size*: 180



- transformatorisch steuerbar
- vorwärtsgekrümmtes Laufrad
- Türanschlag DIN rechts, Umrüstung auf DIN links jederzeit möglich
- Motor außerhalb des Luftstroms
- integrierte Tropfwanne
- Kondensatablaufstutzen im Lieferumfang enthalten

- *speed is variable using auto transformers*
- *forward curved impeller*
- *access door step is on the right hand side DIN, changing to the left side possible*
- *motor outside of airflow*
- *integrated drip pan*
- *including condensation drain nozzle*

## Technische Daten / *Technical data:*

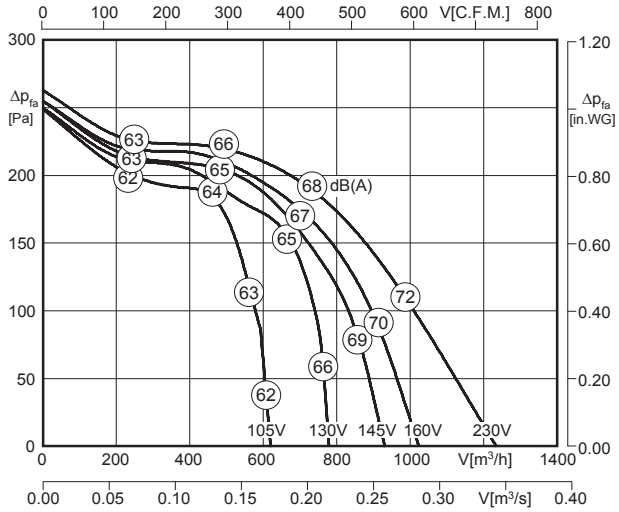


$L_{WA6}$ ist in der Luftleistungskennlinie dargestellt
*is displayed in air performance curve*

$L_{WA2} = L_{WA6} - 18$ dB

$L_{WA5} = L_{WA6} - 5$ dB

100% ErP ready
Ausnahme*) exception

*) Motorkühltemperatur > 65°C / *Motor cooling temperature > 65°C*

| Typ / *Type* | Art.-Nr. | U [V] | f [Hz] | P [kW] | $I_N$ [A] | n [min⁻¹] | C [µF] | $t_R$ [°C] | Geräusch* *sound* [dB(A)] | Δ I [%] | $I_a/I_n$ | ⚠ | ✱ | [kg] |
|---|---|---|---|---|---|---|---|---|---|---|---|---|---|---|
| **KBAE 180-4 ST.082** | B21-18017 | 1~230 | 50 | 0.24 | 1.25 | 1390 | 5 | 105 | 49 / 62 / 67 | 35 | 2.9 | IP54 | 01.024 | 31.5 |

*) relativer Gesamtsummenpegel: Gehäuse $L_{WA2}$ / Ansaugseite $L_{WA5}$ / Ausblasseite $L_{WA6}$ bei V=0,5 x $V_{max}$
*) relative total sound level: Casing $L_{WA2}$ / Inlet side $L_{WA5}$ / Outlet side $L_{WA6}$ at V=0,5 x $V_{max}$

## Geräusche / *Sound levels:*

| $L_{WArel}$ A-bewertet bei V=0,5*Vmax<br>$L_{WArel}$ A-weighted at V=0,5*Vmax | fM [Hz] | | | | | | |
|---|---|---|---|---|---|---|---|
| | 125 | 250 | 500 | 1K | 2K | 4K | 8K |
| $L_{WA2}$ [dB(A)] Gehäuse / *casing* | -31 | -25 | -23 | -23 | -29 | -33 | -39 |
| $L_{WA5}$ [dB(A)] Ansaugseite / *inlet side* | -23 | -16 | -12 | -10 | -12 | -13 | -20 |
| $L_{WA6}$ [dB(A)] Ausblasseite / *outlet side* | -23 | -12 | -6 | -5 | -7 | -9 | -14 |

## Maße / *Dimensions:* [mm]

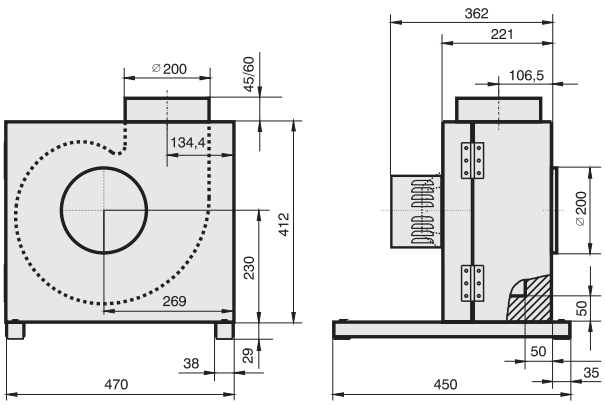


## Schaltbild / *Wiring diagram:*

01.024

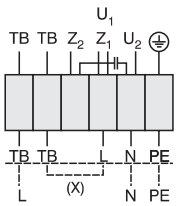


$U_1$ braun / *brown*
$U_2$ blau / *blue*
$Z_1$ schwarz / *black*
$Z_2$ orange / *orange*
TB weiß / *white*
PE gelb-grün / *yellow-green*

Rechtslauf
*clockwise*

## Zubehör / *Accessories:*



| RTE 3,2 | MSE 1 | TE 3,5 | GS 1 | WK | RVS | EVM |
|---|---|---|---|---|---|---|
| Art.-Nr. H10-03200 | Art.-Nr. H80-22001 | Art.-Nr. H70-03500 | Art.-Nr. H80-00230 | Art.-Nr. K32-50068 | Art.-Nr. I21-20000 | Art.-Nr. I32-20071 |
| Seite/*Page* 284 | Seite/*Page* 278 | Seite/*Page* 300 | Seite/*Page* 304 | Seite/*Page* 275 | Seite/*Page* 275 | Seite/*Page* 275 |



- transformatorisch steuerbar
- vorwärtsgekrümmtes Laufrad
- Türanschlag DIN rechts, Umrüstung auf DIN links jederzeit möglich
- Motor außerhalb des Luftstroms
- integrierte Tropfwanne
- Kondensatablaufstutzen im Lieferumfang enthalten

- *speed is variable using auto transformers*
- *forward curved impeller*
- *access door step is on the right hand side DIN, changing to the left side possible*
- *motor outside of airflow*
- *integrated drip pan*
- *including condensation drain nozzle*

## Technische Daten / *Technical data:*

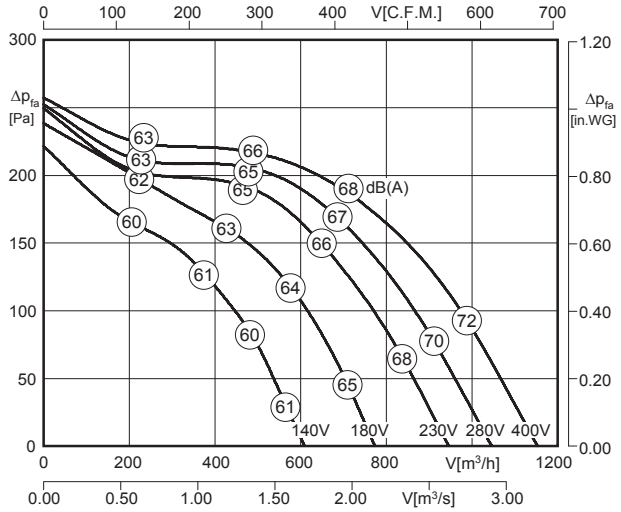


LWA6 ist in der Luftleistungskennlinie dargestellt
*is displayed in air performance curve*

LWA2 = LWA6 - 18 dB

LWA5 = LWA6 - 5 dB

100% ErP ready Ausnahme*) exception

*) Motorkühltemperatur > 65°C / *Motor cooling temperature > 65°C*

| Typ / *Type* | Art.-Nr. | U [V] | f [Hz] | P [kW] | $I_N$ [A] | n [min⁻¹] | C [µF] | $t_R$ [°C] | Geräusch* *sound* [dB(A)] | Δ I [%] | $I_a/I_n$ | | | [kg] |
|---|---|---|---|---|---|---|---|---|---|---|---|---|---|---|
| **KBAD 180-4 ST.082** | B21-18014 | 3~400 | 50 | 0.22 | 0.5 | 1340 | - | 100 | 49 / 62 / 67 | - | 3.1 | IP54 | 01.006 | 31.5 |

*) relativer Gesamtsummenpegel: Gehäuse LWA2 / Ansaugseite LWA5 / Ausblasseite LWA6 bei V=0,5 x $V_{max}$
**) relative total sound level: Casing LWA2 / Inlet side LWA5 / Outlet side LWA6 at V=0,5 x $V_{max}$*

## Geräusche / *Sound levels:*

| LWArel A-bewertet bei V=0,5*Vmax<br>LWArel A-weighted at V=0,5*Vmax | fM [Hz] | | | | | | |
|---|---|---|---|---|---|---|---|
| | 125 | 250 | 500 | 1K | 2K | 4K | 8K |
| LWA2 [dB(A)] Gehäuse / *casing* | -31 | -25 | -23 | -23 | -29 | -33 | -39 |
| LWA5 [dB(A)] Ansaugseite / *inlet side* | -23 | -16 | -12 | -10 | -12 | -13 | -20 |
| LWA6 [dB(A)] Ausblasseite / *outlet side* | -23 | -12 | -6 | -5 | -7 | -9 | -14 |

## Maße / *Dimensions:* [mm]

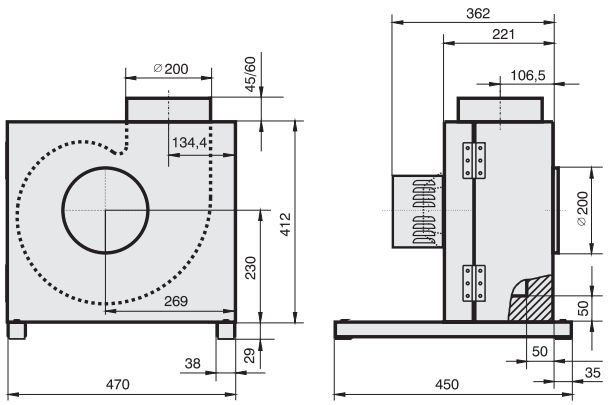


## Schaltbild / *Wiring diagram:*

01.006

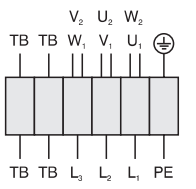


| | |
|---|---|
| $U_1$ | braun / *brown* |
| $V_1$ | blau / *blue* |
| $W_1$ | schwarz / *black* |
| $U_2$ | rot / *red* |
| $V_2$ | grau / *grey* |
| $W_2$ | orange / *orange* |
| TB | weiß / *white* |
| PE | gelb-grün / *yellow-green* |

## Zubehör / *Accessories:*



| RTD 1,2 | MSD 1 | TD 1,0 | GS 2 | WK | RVS | EVM |
|---|---|---|---|---|---|---|
| Art.-Nr. H00-01201 | Art.-Nr. H80-38001 | Art.-Nr. H60-01000 | Art.-Nr. H80-00031 | Art.-Nr. K32-50068 | Art.-Nr. I21-20000 | Art.-Nr. I32-20071 |
| Seite/*Page* 292 | Seite/*Page* 278 | Seite/*Page* 300 | Seite/*Page* 304 | Seite/*Page* 275 | Seite/*Page* 275 | Seite/*Page* 275 |

# Küchenabluftbox / *Kitchen Exhaust Unit*
# Baugröße / *Size*: 200



- transformatorisch steuerbar
- vorwärtsgekrümmtes Laufrad
- Türanschlag DIN rechts, Umrüstung auf DIN links jederzeit möglich
- Motor außerhalb des Luftstroms
- integrierte Tropfwanne
- Kondensatablaufstutzen im Lieferumfang enthalten

- *speed is variable using auto transformers*
- *forward curved impeller*
- *access door step is on the right hand side DIN, changing to the left side possible*
- *motor outside of airflow*
- *integrated drip pan*
- *including condensation drain nozzle*

## Technische Daten / *Technical data:*

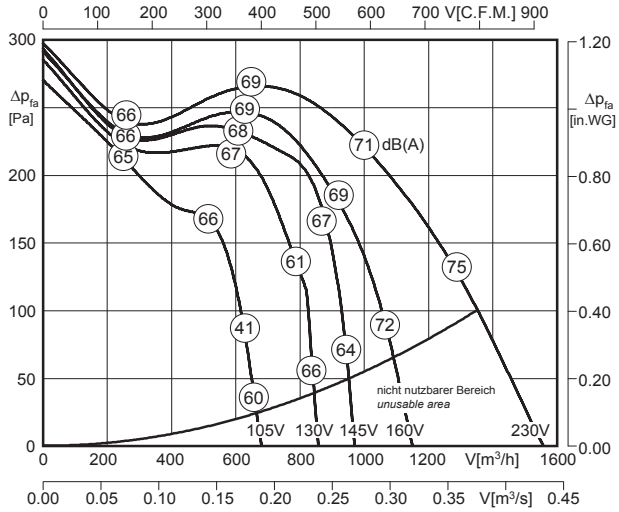


LWA6 ist in der Luftleistungskennlinie dargestellt
*is displayed in air performance curve*

LWA2 = LWA6 - 18 dB

LWA5 = LWA6 - 5 dB

100% ErP ready
Ausnahme*) exception

*) Motorkühltemperatur > 65°C / *Motor cooling temperature > 65°C*

| Typ / *Type* | Art.-Nr. | U [V] | f [Hz] | P [kW] | $I_N$ [A] | n [min⁻¹] | C [µF] | $t_R$ [°C] | Geräusch* *sound* [dB(A)] | Δ I [%] | $I_a/I_n$ | △ | ✱ | [kg] |
|---|---|---|---|---|---|---|---|---|---|---|---|---|---|---|
| **KBAE 200-4 ST.082** | B21-20017 | 1~230 | 50 | 0.31 | 1.45 | 1353 | 6 | 105 | 51 / 64 / 69 | 24 | 2.5 | IP54 | 01.024 | 31.5 |

*) relativer Gesamtsummenpegel: Gehäuse LWA2 / Ansaugseite LWA5 / Ausblasseite LWA6 bei V=0,5 x Vmax
*) relative total sound level: Casing LWA2 / Inlet side LWA5 / Outlet side LWA6 at V=0,5 x Vmax

## Geräusche / *Sound levels:*

| LWArel A-bewertet bei V=0,5*Vmax<br>LWArel A-weighted at V=0,5*Vmax | fM [Hz] | | | | | | |
|---|---|---|---|---|---|---|---|
| | 125 | 250 | 500 | 1K | 2K | 4K | 8K |
| LWA2 [dB(A)] Gehäuse / *casing* | -30 | -25 | -23 | -23 | -29 | -34 | -40 |
| LWA5 [dB(A)] Ansaugseite / *inlet side* | -24 | -17 | -13 | -10 | -11 | -13 | -19 |
| LWA6 [dB(A)] Ausblasseite / *outlet side* | -25 | -12 | -6 | -5 | -7 | -9 | -14 |

## Maße / *Dimensions:* [mm]

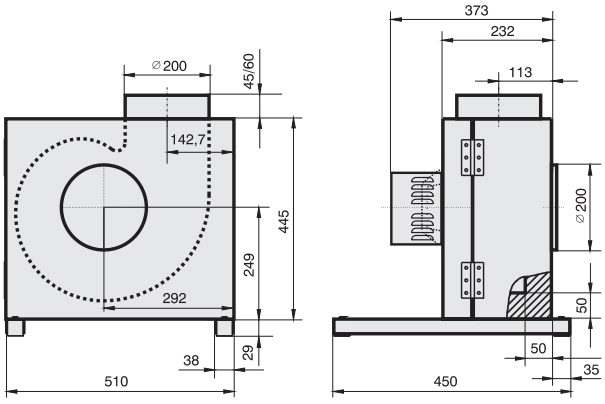


## Schaltbild / *Wiring diagram:*

01.024

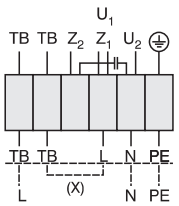


U1 braun / *brown*
U2 blau / *blue*
Z1 schwarz / *black*
Z2 orange / *orange*
TB weiß / *white*
PE gelb-grün / *yellow-green*

Rechtslauf
*clockwise*

## Zubehör / *Accessories:*



| RTE 3,2 | MSE 1 | TE 3,5 | GS 1 | WK | RVS | EVM |
|---|---|---|---|---|---|---|
| Art.-Nr. H10-03200 | Art.-Nr. H80-22001 | Art.-Nr. H70-03500 | Art.-Nr. H80-00230 | Art.-Nr. K32-50068 | Art.-Nr. I21-20000 | Art.-Nr. I32-20071 |
| Seite/*Page* 284 | Seite/*Page* 278 | Seite/*Page* 300 | Seite/*Page* 304 | Seite/*Page* 275 | Seite/*Page* 275 | Seite/*Page* 275 |



- transformatorisch steuerbar
- vorwärtsgekrümmtes Laufrad
- Türanschlag DIN rechts, Umrüstung auf DIN links jederzeit möglich
- Motor außerhalb des Luftstroms
- integrierte Tropfwanne
- Kondensatablaufstutzen im Lieferumfang enthalten

- *speed is variable using auto transformers*
- *forward curved impeller*
- *access door step is on the right hand side DIN, changing to the left side possible*
- *motor outside of airflow*
- *integrated drip pan*
- *including condensation drain nozzle*

## Technische Daten / *Technical data:*

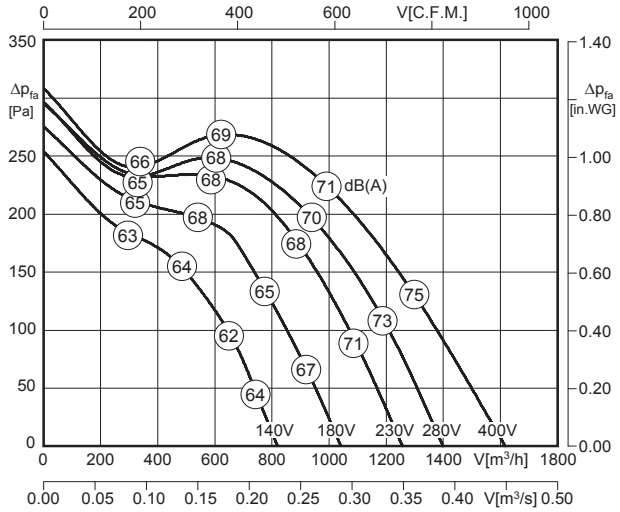


LWA6 ist in der Luftleistungskennlinie dargestellt
*is displayed in air performance curve*

LWA2 = LWA6 - 18 dB

LWA5 = LWA6 - 5 dB

100% ErP ready Ausnahme*) exception

*) Motorkühltemperatur > 65°C / *Motor cooling temperature > 65°C*

| Typ / *Type* | Art.-Nr. | U [V] | f [Hz] | P [kW] | $I_N$ [A] | n [min⁻¹] | C [µF] | $t_R$ [°C] | Geräusch* *sound* [dB(A)] | Δ I [%] | $I_a/I_n$ | ⚠ | ✱ | [kg] |
|---|---|---|---|---|---|---|---|---|---|---|---|---|---|---|
| **KBAD 200-4 ST.082** | B21-20014 | 3~400 | 50 | 0.375 | 0.8 | 1320 | - | 100 | 52 / 65 / 70 | - | 3.1 | IP54 | 01.006 | 31.5 |

*) relativer Gesamtsummenpegel: Gehäuse LWA2 / Ansaugseite LWA5 / Ausblasseite LWA6 bei V=0,5 x Vmax
*) relative total sound level: Casing LWA2 / Inlet side LWA5 / Outlet side LWA6 at V=0,5 x Vmax

## Geräusche / *Sound levels:*

| LWArel A-bewertet bei V=0,5*Vmax<br>LWArel A-weighted at V=0,5*Vmax | fM [Hz] | | | | | | |
|---|---|---|---|---|---|---|---|
| | 125 | 250 | 500 | 1K | 2K | 4K | 8K |
| LWA2 [dB(A)] Gehäuse / *casing* | -30 | -25 | -23 | -23 | -29 | -34 | -40 |
| LWA5 [dB(A)] Ansaugseite / *inlet side* | -24 | -17 | -13 | -10 | -11 | -13 | -19 |
| LWA6 [dB(A)] Ausblasseite / *outlet side* | -25 | -12 | -6 | -5 | -7 | -9 | -14 |

## Maße / *Dimensions:* [mm]

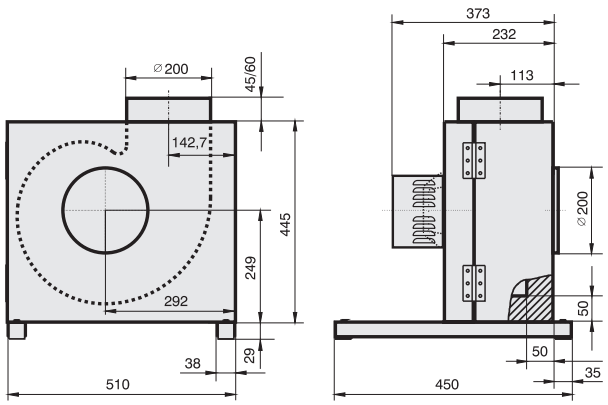


## Schaltbild / *Wiring diagram:*

01.006

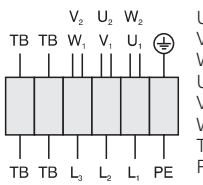


| | |
|---|---|
| $U_1$ | braun / *brown* |
| $V_1$ | blau / *blue* |
| $W_1$ | schwarz / *black* |
| $U_2$ | rot / *red* |
| $V_2$ | grau / *grey* |
| $W_2$ | orange / *orange* |
| TB | weiß / *white* |
| PE | gelb-grün / *yellow-green* |

## Zubehör / *Accessories:*



| RTD 1,2 | MSD 1 | TD 1,0 | GS 2 | WK | RVS | EVM |
|---|---|---|---|---|---|---|
| Art.-Nr. H00-01201 | Art.-Nr. H80-38001 | Art.-Nr. H60-01000 | Art.-Nr. H80-00031 | Art.-Nr. K32-50068 | Art.-Nr. I21-20000 | Art.-Nr. I32-20071 |
| Seite/*Page* 292 | Seite/*Page* 278 | Seite/*Page* 300 | Seite/*Page* 304 | Seite/*Page* 275 | Seite/*Page* 275 | Seite/*Page* 275 |

# Küchenabluftbox / *Kitchen Exhaust Unit*
# Baugröße / *Size*: 225



- transformatorisch steuerbar
- vorwärtsgekrümmtes Laufrad
- Türanschlag DIN rechts, Umrüstung auf DIN links jederzeit möglich
- Motor außerhalb des Luftstroms
- integrierte Tropfwanne
- Kondensatablaufstutzen im Lieferumfang enthalten

- *speed is variable using auto transformers*
- *forward curved impeller*
- *access door step is on the right hand side DIN, changing to the left side possible*
- *motor outside of airflow*
- *integrated drip pan*
- *including condensation drain nozzle*

## Technische Daten / *Technical data:*

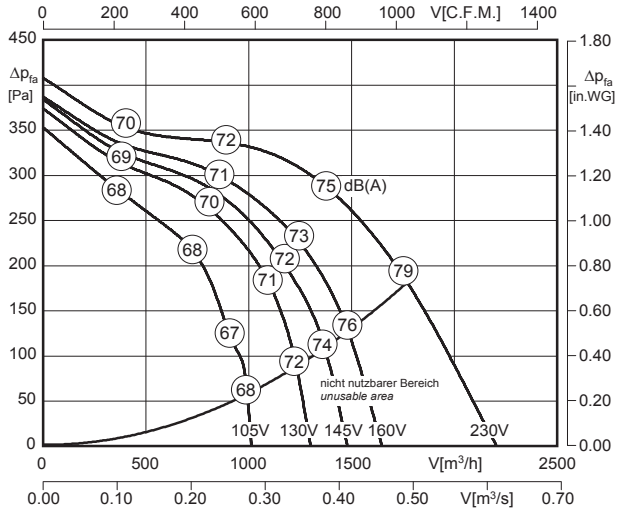


$L_{WA6}$ ist in der Luftleistungskennlinie dargestellt
*is displayed in air performance curve*

$L_{WA2} = L_{WA6} - 16$ dB

$L_{WA5} = L_{WA6} - 5$ dB

100% ErP ready
Ausnahme*) exception

*) Motorkühltemperatur > 65°C / *Motor cooling temperature > 65°C*

| Typ / *Type* | Art.-Nr. | U [V] | f [Hz] | P [kW] | $I_N$ [A] | n [min⁻¹] | C [µF] | $t_R$ [°C] | Geräusch* *sound* [dB(A)] | Δ I [%] | $I_a/I_n$ | ⚠ | ✱ | [kg] |
|---|---|---|---|---|---|---|---|---|---|---|---|---|---|---|
| **KBAE 225-4 ST.092** | B21-22517 | 1~230 | 50 | 0.49 | 2.2 | 1290 | 12 | 90 | 56 / 67 / 72 | - | 3.0 | IP54 | 01.024 | 37.0 |

*) relativer Gesamtsummenpegel: Gehäuse $L_{WA2}$ / Ansaugseite $L_{WA5}$ / Ausblasseite $L_{WA6}$ bei V=0,5 x $V_{max}$
*) relative total sound level: Casing $L_{WA2}$ / Inlet side $L_{WA5}$ / Outlet side $L_{WA6}$ at V=0,5 x $V_{max}$

## Geräusche / *Sound levels:*

| $L_{WArel}$ A-bewertet bei V=0,5*Vmax<br>$L_{WArel}$ A-weighted at V=0,5*Vmax | fM [Hz] | | | | | | |
|---|---|---|---|---|---|---|---|
| | 125 | 250 | 500 | 1K | 2K | 4K | 8K |
| $L_{WA2}$ [dB(A)] Gehäuse / *casing* | -26 | -22 | -22 | -23 | -24 | -30 | -36 |
| $L_{WA5}$ [dB(A)] Ansaugseite / *inlet side* | -25 | -20 | -14 | -9 | -12 | -12 | -19 |
| $L_{WA6}$ [dB(A)] Ausblasseite / *outlet side* | -28 | -13 | -6 | -5 | -7 | -8 | -16 |

## Maße / *Dimensions:* [mm]

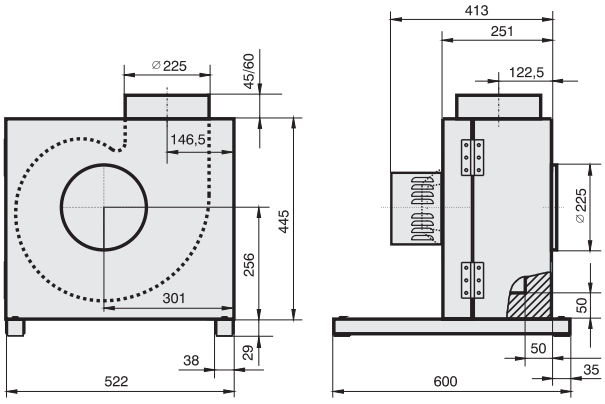


## Schaltbild / *Wiring diagram:*

01.024

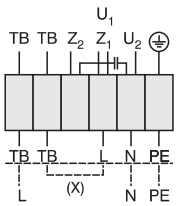


$U_1$ braun / *brown*
$U_2$ blau / *blue*
$Z_1$ schwarz / *black*
$Z_2$ orange / *orange*
TB weiß / *white*
PE gelb-grün / *yellow-green*

Rechtslauf
*clockwise*

## Zubehör / *Accessories:*



| RTE 3,2 | MSE 1 | TE 3,5 | GS 1 | WK | RVS | EVM |
|---|---|---|---|---|---|---|
| Art.-Nr. H10-03200 | Art.-Nr. H80-22001 | Art.-Nr. H70-03500 | Art.-Nr. H80-00230 | Art.-Nr. K32-50068 | Art.-Nr. I21-22500 | Art.-Nr. I32-22571 |
| Seite/*Page* 284 | Seite/*Page* 278 | Seite/*Page* 300 | Seite/*Page* 304 | Seite/*Page* 275 | Seite/*Page* 275 | Seite/*Page* 275 |



- transformatorisch steuerbar
- vorwärtsgekrümmtes Laufrad
- Türanschlag DIN rechts, Umrüstung auf DIN links jederzeit möglich
- Motor außerhalb des Luftstroms
- integrierte Tropfwanne
- Kondensatablaufstutzen im Lieferumfang enthalten

- *speed is variable using auto transformers*
- *forward curved impeller*
- *access door step is on the right hand side DIN, changing to the left side possible*
- *motor outside of airflow*
- *integrated drip pan*
- *including condensation drain nozzle*

## Technische Daten / *Technical data:*

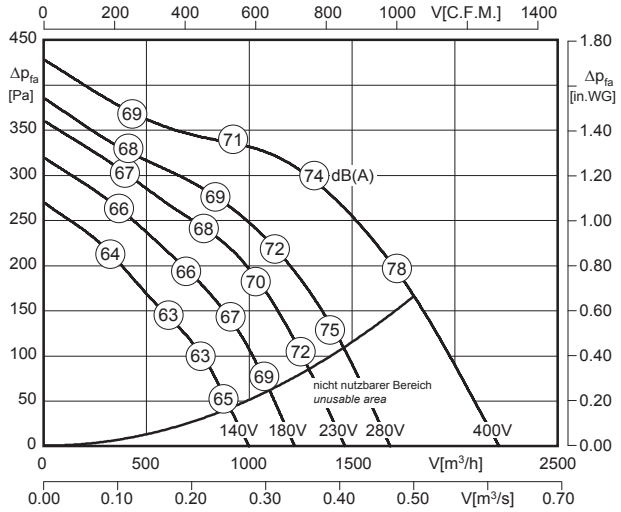


$L_{WA6}$ ist in der Luftleistungskennlinie dargestellt
*is displayed in air performance curve*

$L_{WA2} = L_{WA6} - 16$ dB

$L_{WA5} = L_{WA6} - 5$ dB

100% ErP ready Ausnahme*) exception

*) Motorkühltemperatur > 65°C / *Motor cooling temperature > 65°C*

| Typ / *Type* | Art.-Nr. | U [V] | f [Hz] | P [kW] | $I_N$ [A] | n [min⁻¹] | C [µF] | $t_R$ [°C] | Geräusch* *sound* [dB(A)] | Δ I [%] | $I_a/I_n$ | | | [kg] |
|---|---|---|---|---|---|---|---|---|---|---|---|---|---|---|
| **KBAD 225-4 ST.092** | B21-22514 | 3~400 | 50 | 0.42 | 0.9 | 1240 | - | 100 | 55 / 66 / 71 | - | 2.5 | IP54 | 01.006 | 37.0 |

*) relativer Gesamtsummenpegel: Gehäuse $L_{WA2}$ / Ansaugseite $L_{WA5}$ / Ausblasseite $L_{WA6}$ bei V=0,5 x $V_{max}$
**) relative total sound level: Casing $L_{WA2}$ / Inlet side $L_{WA5}$ / Outlet side $L_{WA6}$ at V=0,5 x $V_{max}$*

## Geräusche / *Sound levels:*

| LWArel A-bewertet bei V=0,5*Vmax<br>LWArel A-weighted at V=0,5*Vmax | fM [Hz] | | | | | | |
|---|---|---|---|---|---|---|---|
| | 125 | 250 | 500 | 1K | 2K | 4K | 8K |
| $L_{WA2}$ [dB(A)] Gehäuse / *casing* | -26 | -22 | -22 | -23 | -24 | -30 | -36 |
| $L_{WA5}$ [dB(A)] Ansaugseite / *inlet side* | -25 | -20 | -14 | -9 | -12 | -12 | -19 |
| $L_{WA6}$ [dB(A)] Ausblasseite / *outlet side* | -28 | -13 | -6 | -5 | -7 | -8 | -16 |

## Maße / *Dimensions:* [mm]

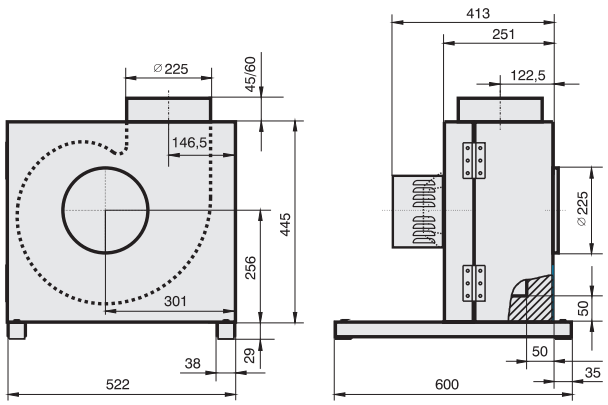


## Schaltbild / *Wiring diagram:*

01.006

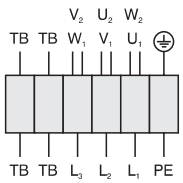


| | |
|---|---|
| $U_1$ | braun / *brown* |
| $V_1$ | blau / *blue* |
| $W_1$ | schwarz / *black* |
| $U_2$ | rot / *red* |
| $V_2$ | grau / *grey* |
| $W_2$ | orange / *orange* |
| TB | weiß / *white* |
| PE | gelb-grün / *yellow-green* |

## Zubehör / *Accessories:*



| RTD 1,2 | MSD 1 | TD 1,0 | GS 2 | WK | RVS | EVM |
|---|---|---|---|---|---|---|
| Art.-Nr. H00-01201 | Art.-Nr. H80-38001 | Art.-Nr. H60-01000 | Art.-Nr. H80-00031 | Art.-Nr. K32-50068 | Art.-Nr. I21-22500 | Art.-Nr. I32-22571 |
| Seite/*Page* 292 | Seite/*Page* 278 | Seite/*Page* 300 | Seite/*Page* 304 | Seite/*Page* 275 | Seite/*Page* 275 | Seite/*Page* 275 |

# Küchenabluftbox / *Kitchen Exhaust Unit*
# Baugröße / *Size*: 250



- transformatorisch steuerbar
- vorwärtsgekrümmtes Laufrad
- Türanschlag DIN rechts, Umrüstung auf DIN links jederzeit möglich
- Motor außerhalb des Luftstroms
- integrierte Tropfwanne
- Kondensatablaufstutzen im Lieferumfang enthalten

- *speed is variable using auto transformers*
- *forward curved impeller*
- *access door step is on the right hand side DIN, changing to the left side possible*
- *motor outside of airflow*
- *integrated drip pan*
- *including condensation drain nozzle*

## Technische Daten / *Technical data:*

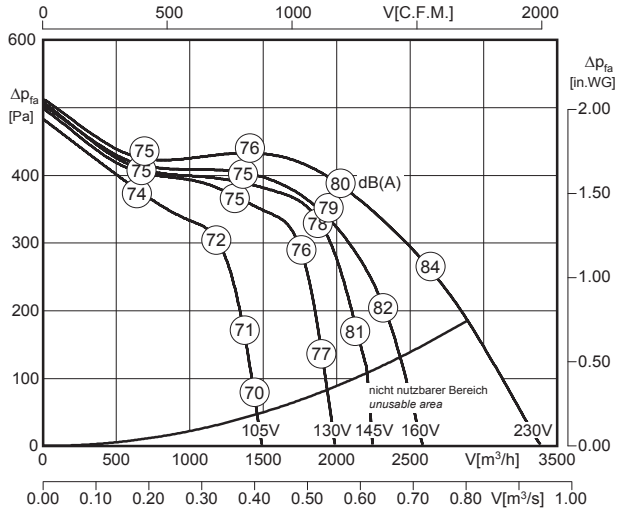


LWA6 ist in der Luftleistungskennlinie dargestellt
*is displayed in air performance curve*

LWA2 = LWA6 - 12 dB

LWA5 = LWA6 - 5 dB

100% ErP ready
Ausnahme*) exception

*) Motorkühltemperatur > 65°C / *Motor cooling temperature > 65°C*

| Typ / *Type* | Art.-Nr. | U [V] | f [Hz] | P [kW] | $I_N$ [A] | n [min⁻¹] | C [µF] | $t_R$ [°C] | Geräusch* *sound* [dB(A)] | Δ I [%] | $I_a/I_n$ | | | [kg] |
|---|---|---|---|---|---|---|---|---|---|---|---|---|---|---|
| **KBAE 250-4 ST.102** | B21-25017 | 1~230 | 50 | 1.1 | 5.5 | 1360 | 20 | 100 | 64 / 71 / 76 | 10 | 2.8 | IP54 | 01.024 | 56.0 |

*) relativer Gesamtsummenpegel: Gehäuse LWA2 / Ansaugseite LWA5 / Ausblasseite LWA6 bei V=0,5 x Vmax
*) relative total sound level: Casing LWA2 / Inlet side LWA5 / Outlet side LWA6 at V=0,5 x Vmax

## Geräusche / *Sound levels:*

| LWArel A-bewertet bei V=0,5*Vmax<br>LWArel A-weighted at V=0,5*Vmax | fM [Hz] | | | | | | |
|---|---|---|---|---|---|---|---|
| | 125 | 250 | 500 | 1K | 2K | 4K | 8K |
| LWA2 [dB(A)] Gehäuse / *casing* | -32 | -22 | -25 | -16 | -18 | -23 | -32 |
| LWA5 [dB(A)] Ansaugseite / *inlet side* | -22 | -17 | -15 | -8 | -11 | -14 | -19 |
| LWA6 [dB(A)] Ausblasseite / *outlet side* | -24 | -12 | -10 | -5 | -6 | -8 | -15 |

## Maße / *Dimensions:* [mm]

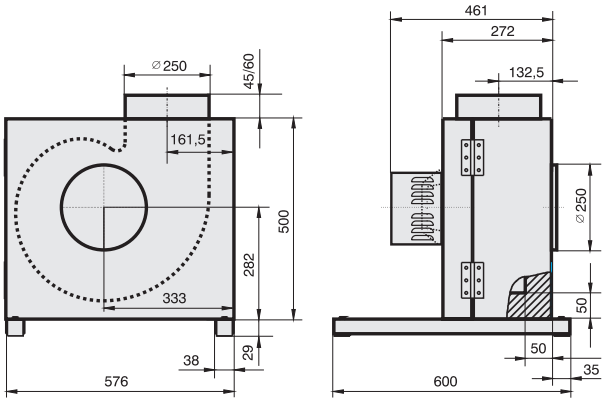


## Schaltbild / *Wiring diagram:*

01.024

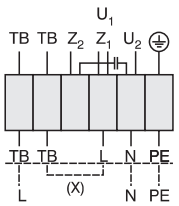


U1 braun / *brown*
U2 blau / *blue*
Z1 schwarz / *black*
Z2 orange / *orange*
TB weiß / *white*
PE gelb-grün / *yellow-green*

Rechtslauf
*clockwise*

## Zubehör / *Accessories:*



| RTE 7,5 | MSE 1 | TE 7,5 | GS 1 | WK | RVS | EVM |
|---|---|---|---|---|---|---|
| Art.-Nr. H10-07501 | Art.-Nr. H80-22001 | Art.-Nr. H70-07500 | Art.-Nr. H80-00230 | Art.-Nr. K32-50068 | Art.-Nr. I21-25000 | Art.-Nr. I32-25071 |
| Seite/*Page* 284 | Seite/*Page* 278 | Seite/*Page* 300 | Seite/*Page* 304 | Seite/*Page* 275 | Seite/*Page* 275 | Seite/*Page* 275 |



- transformatorisch steuerbar
- vorwärtsgekrümmtes Laufrad
- Türanschlag DIN rechts, Umrüstung auf DIN links jederzeit möglich
- Motor außerhalb des Luftstroms
- integrierte Tropfwanne
- Kondensatablaufstutzen im Lieferumfang enthalten

- *speed is variable using auto transformers*
- *forward curved impeller*
- *access door step is on the right hand side DIN, changing to the left side possible*
- *motor outside of airflow*
- *integrated drip pan*
- *including condensation drain nozzle*

## Technische Daten / *Technical data:*

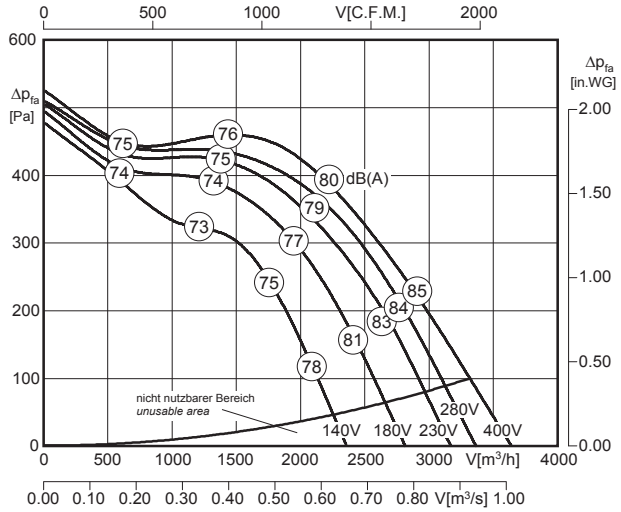


LWA6 ist in der Luftleistungskennlinie dargestellt
*is displayed in air performance curve*

LWA2 = LWA6 - 12 dB

LWA5 = LWA6 - 5 dB

100% ErP ready
Ausnahme*) exception

*) Motorkühltemperatur > 65°C / *Motor cooling temperature > 65°C*

| Typ / *Type* | Art.-Nr. | U [V] | f [Hz] | P [kW] | $I_N$ [A] | n [min⁻¹] | C [µF] | $t_R$ [°C] | Geräusch* *sound* [dB(A)] | Δ I [%] | $I_a/I_n$ | | | [kg] |
|---|---|---|---|---|---|---|---|---|---|---|---|---|---|---|
| **KBAD 250-4 ST.102** | B21-25016 | 3~400 | 50 | 1.18 | 2.7 | 1410 | - | 100 | 65 / 72 / 77 | - | 5.2 | IP54 | 01.006 | 56.0 |

*) relativer Gesamtsummenpegel: Gehäuse LWA2 / Ansaugseite LWA5 / Ausblasseite LWA6 bei V=0,5 x $V_{max}$
*) *relative total sound level: Casing LWA2 / Inlet side LWA5 / Outlet side LWA6 at V=0,5 x $V_{max}$*

## Geräusche / *Sound levels:*

| LWArel A-bewertet bei V=0,5*Vmax<br>LWArel A-weighted at V=0,5*Vmax | fM [Hz] | | | | | | |
|---|---|---|---|---|---|---|---|
| | 125 | 250 | 500 | 1K | 2K | 4K | 8K |
| LWA2 [dB(A)] Gehäuse / *casing* | -32 | -22 | -25 | -16 | -18 | -23 | -32 |
| LWA5 [dB(A)] Ansaugseite / *inlet side* | -22 | -17 | -15 | -8 | -11 | -14 | -19 |
| LWA6 [dB(A)] Ausblasseite / *outlet side* | -24 | -12 | -10 | -5 | -6 | -8 | -15 |

## Maße / *Dimensions:* [mm]

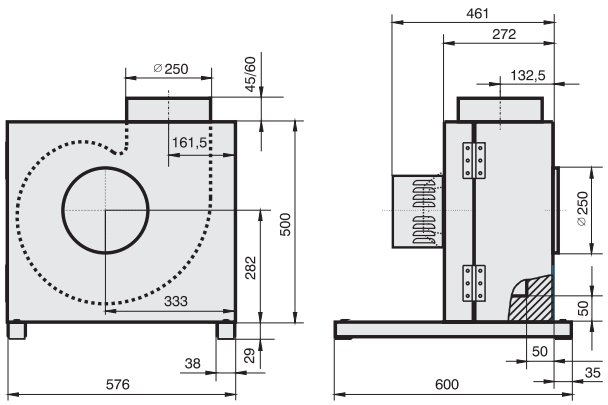


## Schaltbild / *Wiring diagram:*

01.006

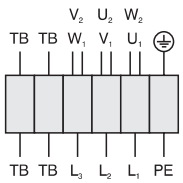


| | |
|---|---|
| $U_1$ | braun / *brown* |
| $V_1$ | blau / *blue* |
| $W_1$ | schwarz / *black* |
| $U_2$ | rot / *red* |
| $V_2$ | grau / *grey* |
| $W_2$ | orange / *orange* |
| TB | weiß / *white* |
| PE | gelb-grün / *yellow-green* |

## Zubehör / *Accessories:*



| RTD 3,0 | MSD 1 | TD 3,0 | GS 2 | WK | RVS | EVM |
|---|---|---|---|---|---|---|
| Art.-Nr. H00-03002 | Art.-Nr. H80-38001 | Art.-Nr. H60-03000 | Art.-Nr. H80-00031 | Art.-Nr. K32-50068 | Art.-Nr. I21-25000 | Art.-Nr. I32-25071 |
| Seite/*Page* 292 | Seite/*Page* 278 | Seite/*Page* 300 | Seite/*Page* 304 | Seite/*Page* 275 | Seite/*Page* 275 | Seite/*Page* 275 |

# Küchenabluftbox / *Kitchen Exhaust Unit*
# Baugröße / *Size*: 280



- transformatorisch steuerbar
- vorwärtsgekrümmtes Laufrad
- Türanschlag DIN rechts, Umrüstung auf DIN links jederzeit möglich
- Motor außerhalb des Luftstroms
- integrierte Tropfwanne
- Kondensatablaufstutzen im Lieferumfang enthalten

- *speed is variable using auto transformers*
- *forward curved impeller*
- *access door step is on the right hand side DIN, changing to the left side possible*
- *motor outside of airflow*
- *integrated drip pan*
- *including condensation drain nozzle*

## Technische Daten / *Technical data:*

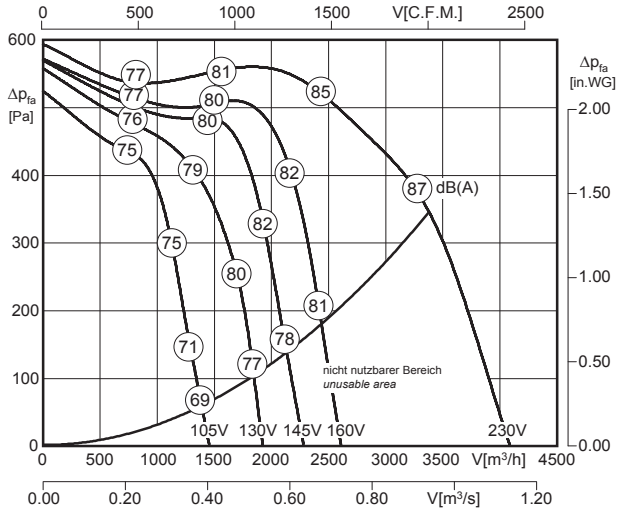


$L_{WA6}$ ist in der Luftleistungskennlinie dargestellt
*is displayed in air performance curve*

$L_{WA2} = L_{WA6} - 12$ dB

$L_{WA5} = L_{WA6} - 3$ dB

100% ErP ready
Ausnahme*) exception

*) Motorkühltemperatur > 65°C / *Motor cooling temperature > 65°C*

| Typ / *Type* | Art.-Nr. | U [V] | f [Hz] | P [kW] | $I_N$ [A] | n [min⁻¹] | C [µF] | $t_R$ [°C] | Geräusch* *sound* [dB(A)] | Δ I [%] | $I_a/I_n$ | ⚠ | ✱ | [kg] |
|---|---|---|---|---|---|---|---|---|---|---|---|---|---|---|
| **KBAE 280-4 ST.114** | B21-28017 | 1~230 | 50 | 1.4 | 6.4 | 1320 | 25 | 100 | 70 / 79 / 82 | 5 | 2.8 | IP54 | 01.024 | 64.0 |

*) relativer Gesamtsummenpegel: Gehäuse $L_{WA2}$ / Ansaugseite $L_{WA5}$ / Ausblasseite $L_{WA6}$ bei V=0,5 x $V_{max}$
*) relative total sound level: Casing $L_{WA2}$ / Inlet side $L_{WA5}$ / Outlet side $L_{WA6}$ at V=0,5 x $V_{max}$

## Geräusche / *Sound levels:*

| $L_{WArel}$ A-bewertet bei V=0,5*Vmax<br>$L_{WArel}$ A-weighted at V=0,5*Vmax | fM [Hz] | | | | | | |
|---|---|---|---|---|---|---|---|
| | 125 | 250 | 500 | 1K | 2K | 4K | 8K |
| $L_{WA2}$ [dB(A)] Gehäuse / *casing* | -32 | -22 | -25 | -16 | -18 | -23 | -31 |
| $L_{WA5}$ [dB(A)] Ansaugseite / *inlet side* | -20 | -15 | -13 | -6 | -9 | -12 | -17 |
| $L_{WA6}$ [dB(A)] Ausblasseite / *outlet side* | -24 | -12 | -8 | -5 | -6 | -8 | -15 |

## Maße / *Dimensions:* [mm]

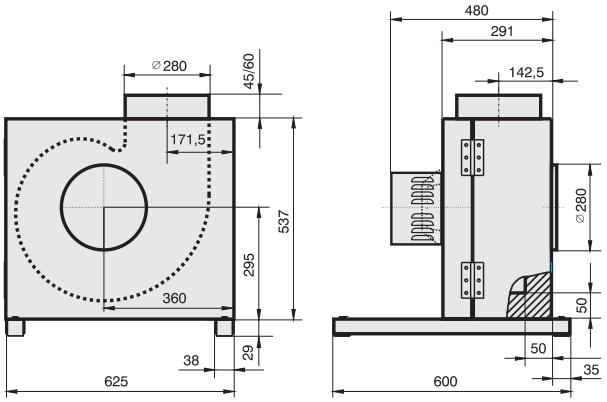


## Schaltbild / *Wiring diagram:*

01.024

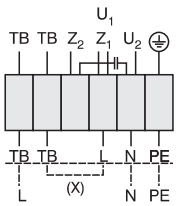


$U_1$ braun / *brown*
$U_2$ blau / *blue*
$Z_1$ schwarz / *black*
$Z_2$ orange / *orange*
TB weiß / *white*
PE gelb-grün / *yellow-green*

Rechtslauf
*clockwise*

## Zubehör / *Accessories:*



| RTE 7,5 | MSE 1 | TE 7,5 | GS 1 | WK | RVS | EVM |
|---|---|---|---|---|---|---|
| Art.-Nr. H10-07501 | Art.-Nr. H80-22001 | Art.-Nr. H70-07500 | Art.-Nr. H80-00230 | Art.-Nr. K32-50068 | Art.-Nr. I21-28000 | Art.-Nr. I32-28071 |
| Seite/*Page* 284 | Seite/*Page* 278 | Seite/*Page* 300 | Seite/*Page* 304 | Seite/*Page* 275 | Seite/*Page* 275 | Seite/*Page* 275 |



- transformatorisch steuerbar
- vorwärtsgekrümmtes Laufrad
- Türanschlag DIN rechts, Umrüstung auf DIN links jederzeit möglich
- Motor außerhalb des Luftstroms
- integrierte Tropfwanne
- Kondensatablaufstutzen im Lieferumfang enthalten

- *speed is variable using auto transformers*
- *forward curved impeller*
- *access door step is on the right hand side DIN, changing to the left side possible*
- *motor outside of airflow*
- *integrated drip pan*
- *including condensation drain nozzle*

## Technische Daten / *Technical data:*

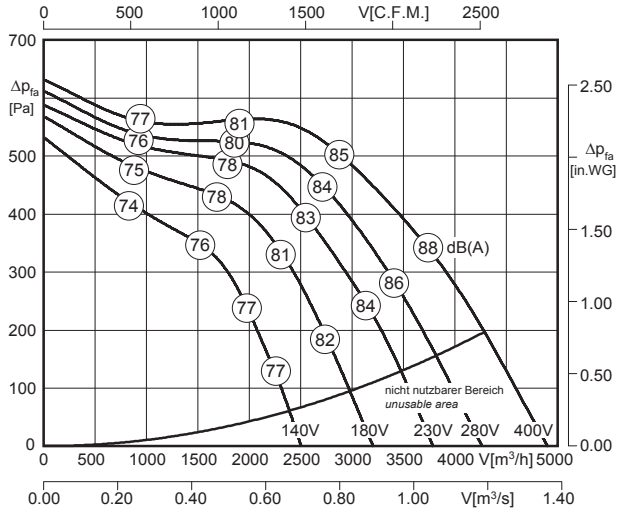


$L_{WA6}$ ist in der Luftleistungskennlinie dargestellt
*is displayed in air performance curve*

$L_{WA2} = L_{WA6} - 12$ dB

$L_{WA5} = L_{WA6} - 3$ dB

100% ErP ready
Ausnahme*) exception

*) Motorkühltemperatur > 65°C / *Motor cooling temperature > 65°C*

| Typ / *Type* | Art.-Nr. | U [V] | f [Hz] | P [kW] | $I_N$ [A] | n [min⁻¹] | C [µF] | $t_R$ [°C] | Geräusch* *sound* [dB(A)] | Δ I [%] | $I_a/I_n$ | | | [kg] |
|---|---|---|---|---|---|---|---|---|---|---|---|---|---|---|
| **KBAD 280-4 ST.114** | B21-28014 | 3~400 | 50 | 1.75 | 3.3 | 1350 | - | 100 | 70 / 79 / 82 | 3 | 4.7 | IP54 | 01.006 | 64.0 |

*) relativer Gesamtsummenpegel: Gehäuse $L_{WA2}$ / Ansaugseite $L_{WA5}$ / Ausblasseite $L_{WA6}$ bei V=0,5 x $V_{max}$
*) relative total sound level: Casing $L_{WA2}$ / Inlet side $L_{WA5}$ / Outlet side $L_{WA6}$ at V=0,5 x $V_{max}$

## Geräusche / *Sound levels:*

| $L_{WArel}$ A-bewertet bei V=0,5*Vmax<br>$L_{WArel}$ A-weighted at V=0,5*Vmax | fM [Hz] | | | | | | |
|---|---|---|---|---|---|---|---|
| | 125 | 250 | 500 | 1K | 2K | 4K | 8K |
| $L_{WA2}$ [dB(A)] Gehäuse / *casing* | -32 | -22 | -25 | -16 | -18 | -23 | -31 |
| $L_{WA5}$ [dB(A)] Ansaugseite / *inlet side* | -20 | -15 | -13 | -6 | -9 | -12 | -17 |
| $L_{WA6}$ [dB(A)] Ausblasseite / *outlet side* | -24 | -12 | -8 | -5 | -6 | -8 | -15 |

## Maße / *Dimensions:* [mm]

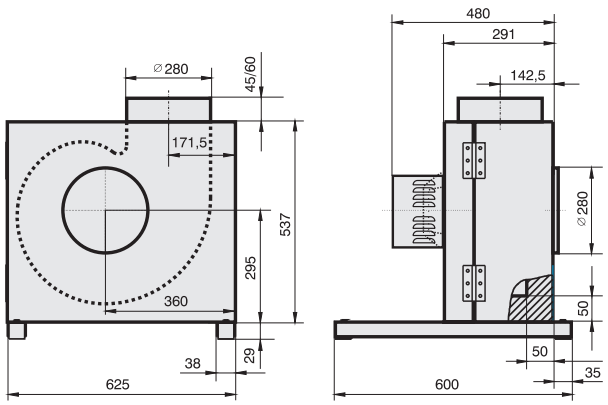


## Schaltbild / *Wiring diagram:*

01.006

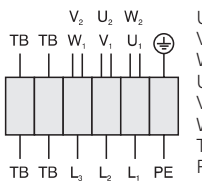


| | |
|---|---|
| $U_1$ | braun / *brown* |
| $V_1$ | blau / *blue* |
| $W_1$ | schwarz / *black* |
| $U_2$ | rot / *red* |
| $V_2$ | grau / *grey* |
| $W_2$ | orange / *orange* |
| TB | weiß / *white* |
| PE | gelb-grün / *yellow-green* |

## Zubehör / *Accessories:*



| RTD 3,8 | MSD 1 | TD 5,0 | GS 2 | WK | RVS | EVM |
|---|---|---|---|---|---|---|
| Art.-Nr. H00-03801 | Art.-Nr. H80-38001 | Art.-Nr. H60-05000 | Art.-Nr. H80-00031 | Art.-Nr. K32-50068 | Art.-Nr. I21-28000 | Art.-Nr. I32-28071 |
| Seite/*Page* 292 | Seite/*Page* 278 | Seite/*Page* 300 | Seite/*Page* 304 | Seite/*Page* 275 | Seite/*Page* 275 | Seite/*Page* 275 |

# Küchenabluftbox / *Kitchen Exhaust Unit*
# Baugröße / *Size*: 315



- transformatorisch steuerbar
- rückwärtsgekrümmtes Laufrad
- Türanschlag DIN rechts, Umrüstung auf DIN links jederzeit möglich
- Motor außerhalb des Luftstroms
- integrierte Tropfwanne
- Kondensatablaufstutzen im Lieferumfang enthalten

- *speed is variable using auto transformers*
- *backward curved impeller*
- *access door step is on the right hand side DIN, changing to the left side possible*
- *motor outside of airflow*
- *integrated drip pan*
- *including condensation drain nozzle*

## Technische Daten / *Technical data:*

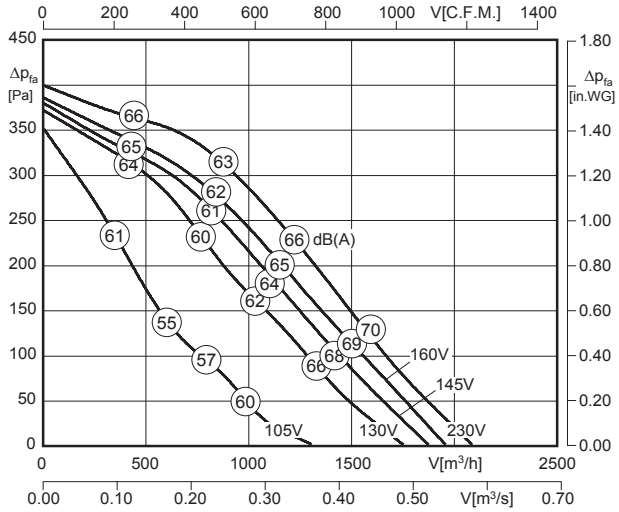


$L_{WA6}$ ist in der Luftleistungskennlinie dargestellt
*is displayed in air performance curve*

$L_{WA2} = L_{WA6} - 17$ dB

$L_{WA5} = L_{WA6} - 3$ dB

100% ErP ready
Ausnahme*) exception

*) Motorkühltemperatur > 65°C / *Motor cooling temperature > 65°C*

| Typ / *Type* | Art.-Nr. | U [V] | f [Hz] | P [kW] | $I_N$ [A] | n [min⁻¹] | C [µF] | $t_R$ [°C] | Geräusch* *sound* [dB(A)] | Δ I [%] | $I_a/I_n$ | ⚠ | ✱ | [kg] |
|---|---|---|---|---|---|---|---|---|---|---|---|---|---|---|
| **KBAE 315-4 SW.098** | B21-31517 | 1~230 | 50 | 0.2 | 1.1 | 1420 | 5 | 100 | 47 / 61 / 64 | 38 | 3.3 | IP54 | 01.024 | 67.0 |

*) relativer Gesamtsummenpegel: Gehäuse $L_{WA2}$ / Ansaugseite $L_{WA5}$ / Ausblasseite $L_{WA6}$ bei V=0,5 x $V_{max}$
*) relative total sound level: Casing $L_{WA2}$ / Inlet side $L_{WA5}$ / Outlet side $L_{WA6}$ at V=0,5 x $V_{max}$

## Geräusche / *Sound levels:*

| $L_{WArel}$ A-bewertet bei V=0,5*Vmax<br>$L_{WArel}$ A-weighted at V=0,5*Vmax | fM [Hz] | | | | | | |
|---|---|---|---|---|---|---|---|
| | 125 | 250 | 500 | 1K | 2K | 4K | 8K |
| $L_{WA2}$ [dB(A)] Gehäuse / *casing* | -27 | -22 | -23 | -24 | -27 | -32 | -40 |
| $L_{WA5}$ [dB(A)] Ansaugseite / *inlet side* | -17 | -10 | -6 | -12 | -13 | -18 | -28 |
| $L_{WA6}$ [dB(A)] Ausblasseite / *outlet side* | -17 | -6 | -5 | -6 | -9 | -15 | -23 |

## Maße / *Dimensions:* [mm]

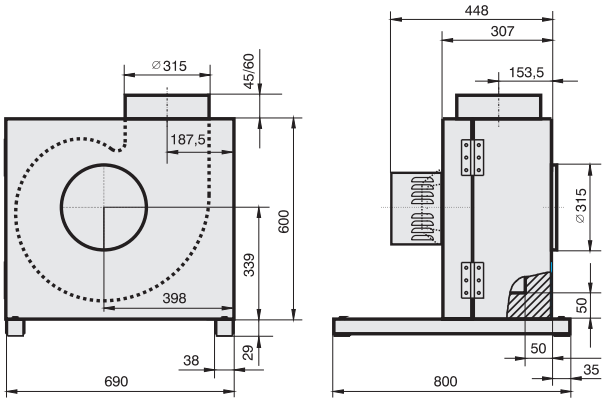


## Schaltbild / *Wiring diagram:*

01.024

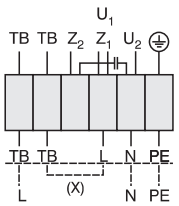


$U_1$ braun / *brown*
$U_2$ blau / *blue*
$Z_1$ schwarz / *black*
$Z_2$ orange / *orange*
TB weiß / *white*
PE gelb-grün / *yellow-green*

Rechtslauf
*clockwise*

## Zubehör / *Accessories:*



| RTE 1,5 | MSE 1 | TE 1,5 | GS 1 | WK | RVS | EVM |
|---|---|---|---|---|---|---|
| Art.-Nr. H10-01500 | Art.-Nr. H80-22001 | Art.-Nr. H70-01500 | Art.-Nr. H80-00230 | Art.-Nr. K32-50068 | Art.-Nr. I21-31500 | Art.-Nr. I32-31571 |
| Seite/*Page* 284 | Seite/*Page* 278 | Seite/*Page* 300 | Seite/*Page* 304 | Seite/*Page* 275 | Seite/*Page* 275 | Seite/*Page* 275 |



- transformatorisch steuerbar
- vorwärtsgekrümmtes Laufrad
- Türanschlag DIN rechts, Umrüstung auf DIN links jederzeit möglich
- Motor außerhalb des Luftstroms
- integrierte Tropfwanne
- Kondensatablaufstutzen im Lieferumfang enthalten

- *speed is variable using auto transformers*
- *forward curved impeller*
- *access door step is on the right hand side DIN, changing to the left side possible*
- *motor outside of airflow*
- *integrated drip pan*
- *including condensation drain nozzle*

## Technische Daten / *Technical data:*

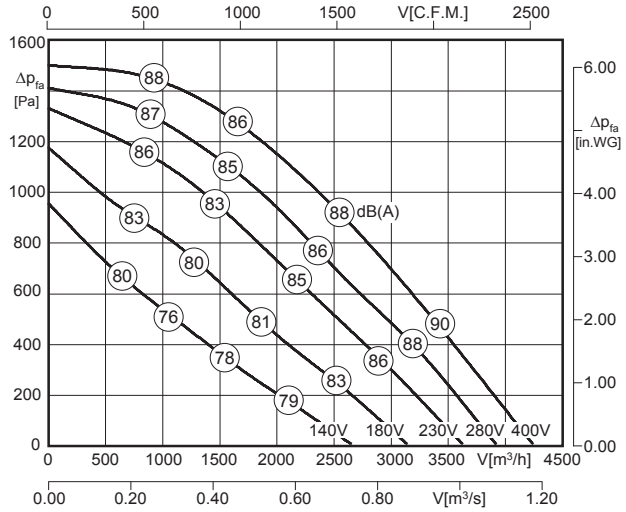


LWA6 ist in der Luftleistungskennlinie dargestellt
*is displayed in air performance curve*

LWA2 = LWA6 - 18 dB

LWA5 = LWA6 - 4 dB

100% ErP ready Ausnahme*) exception

*) Motorkühltemperatur > 65°C / *Motor cooling temperature > 65°C*

| Typ / *Type* | Art.-Nr. | U [V] | f [Hz] | P [kW] | $I_N$ [A] | n [min⁻¹] | C [µF] | $t_R$ [°C] | Geräusch* *sound* [dB(A)] | Δ I [%] | $I_a/I_n$ | | | [kg] |
|---|---|---|---|---|---|---|---|---|---|---|---|---|---|---|
| **KBAD 315-2 SW.098** | B21-31525 | 3~400 | 50 | 1.3 | 2.3 | 2795 | - | 100 | 69 / 83 / 87 | 33 | 4.2 | IP54 | 01.006 | 77.0 |

*) relativer Gesamtsummenpegel: Gehäuse LWA2 / Ansaugseite LWA5 / Ausblasseite LWA6 bei V=0,5 x $V_{max}$
*) relative total sound level: Casing LWA2 / Inlet side LWA5 / Outlet side LWA6 at V=0,5 x $V_{max}$

## Geräusche / *Sound levels:*

| LWArel A-bewertet bei V=0,5*Vmax<br>LWArel A-weighted at V=0,5*Vmax | fM [Hz] | | | | | | |
|---|---|---|---|---|---|---|---|
| | 125 | 250 | 500 | 1K | 2K | 4K | 8K |
| LWA2 [dB(A)] Gehäuse / *casing* | -37 | -30 | -29 | -21 | -24 | -29 | -26 |
| LWA5 [dB(A)] Ansaugseite / *inlet side* | -26 | -20 | -7 | -11 | -13 | -14 | -18 |
| LWA6 [dB(A)] Ausblasseite / *outlet side* | -24 | -11 | -4 | -6 | -7 | -13 | -18 |

## Maße / *Dimensions:* [mm]

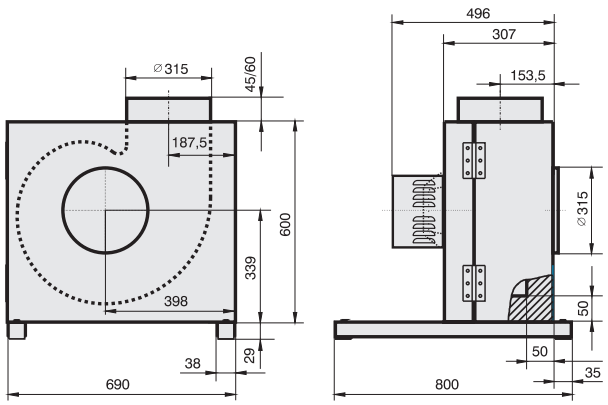


## Schaltbild / *Wiring diagram:*

01.006

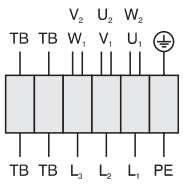


| | |
|---|---|
| $U_1$ | braun / *brown* |
| $V_1$ | blau / *blue* |
| $W_1$ | schwarz / *black* |
| $U_2$ | rot / *red* |
| $V_2$ | grau / *grey* |
| $W_2$ | orange / *orange* |
| TB | weiß / *white* |
| PE | gelb-grün / *yellow-green* |

## Zubehör / *Accessories:*



| RTD 3,8 | MSD 1 | TD 5,0 | GS 2 | WK | RVS | EVM |
|---|---|---|---|---|---|---|
| Art.-Nr. H00-03801 | Art.-Nr. H80-38001 | Art.-Nr. H60-05000 | Art.-Nr. H80-00031 | Art.-Nr. K32-50068 | Art.-Nr. I21-31500 | Art.-Nr. I32-31571 |
| Seite/*Page* 292 | Seite/*Page* 278 | Seite/*Page* 300 | Seite/*Page* 304 | Seite/*Page* 275 | Seite/*Page* 275 | Seite/*Page* 275 |

# Küchenabluftbox / *Kitchen Exhaust Unit*
# Baugröße / *Size*: 315



- transformatorisch steuerbar
- rückwärtsgekrümmtes Laufrad
- Türanschlag DIN rechts, Umrüstung auf DIN links jederzeit möglich
- Motor außerhalb des Luftstroms
- integrierte Tropfwanne
- Kondensatablaufstutzen im Lieferumfang enthalten

- *speed is variable using auto transformers*
- *backward curved impeller*
- *access door step is on the right hand side DIN, changing to the left side possible*
- *motor outside of airflow*
- *integrated drip pan*
- *including condensation drain nozzle*

## Technische Daten / *Technical data:*

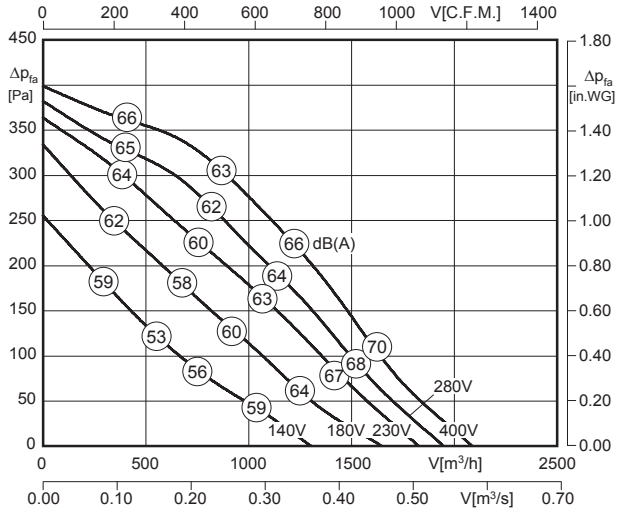


LWA6 ist in der Luftleistungskennlinie dargestellt
*is displayed in air performance curve*

LWA2 = LWA6 - 17 dB

LWA5 = LWA6 - 3 dB

100% ErP ready
Ausnahme*) exception

*) Motorkühltemperatur > 65°C / *Motor cooling temperature > 65°C*

| Typ / *Type* | Art.-Nr. | U [V] | f [Hz] | P [kW] | $I_N$ [A] | n [min⁻¹] | C [µF] | $t_R$ [°C] | Geräusch* *sound* [dB(A)] | Δ I [%] | $I_a/I_n$ | ⚠ | ✱ | [kg] |
|---|---|---|---|---|---|---|---|---|---|---|---|---|---|---|
| **KBAD 315-4 SW.098** | B21-31514 | 3~400 | 50 | 0.16 | 0.41 | 1400 | - | 100 | 47 / 61 / 64 | - | 3.7 | IP54 | 01.006 | 67.0 |

*) relativer Gesamtsummenpegel: Gehäuse LWA2 / Ansaugseite LWA5 / Ausblasseite LWA6 bei V=0,5 x Vmax
*) relative total sound level: Casing LWA2 / Inlet side LWA5 / Outlet side LWA6 at V=0,5 x Vmax*

## Geräusche / *Sound levels:*

| LWArel A-bewertet bei V=0,5*Vmax<br>LWArel A-weighted at V=0,5*Vmax | fM [Hz] | | | | | | |
|---|---|---|---|---|---|---|---|
| | 125 | 250 | 500 | 1K | 2K | 4K | 8K |
| LWA2 [dB(A)] Gehäuse / *casing* | -27 | -22 | -23 | -24 | -27 | -32 | -40 |
| LWA5 [dB(A)] Ansaugseite / *inlet side* | -17 | -10 | -6 | -12 | -13 | -18 | -28 |
| LWA6 [dB(A)] Ausblasseite / *outlet side* | -17 | -6 | -5 | -6 | -9 | -15 | -23 |

## Maße / *Dimensions:* [mm]

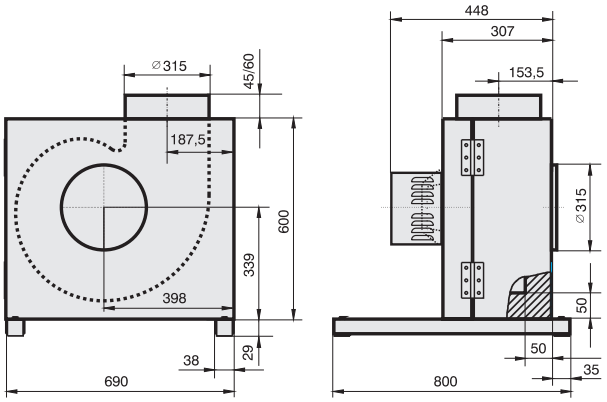


## Schaltbild / *Wiring diagram:*

01.006

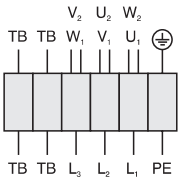


| | |
|---|---|
| U1 | braun / *brown* |
| V1 | blau / *blue* |
| W1 | schwarz / *black* |
| U2 | rot / *red* |
| V2 | grau / *grey* |
| W2 | orange / *orange* |
| TB | weiß / *white* |
| PE | gelb-grün / *yellow-green* |

## Zubehör / *Accessories:*



| RTD 1,2 | MSD 1 | TD 1,0 | GS 2 | WK | RVS | EVM |
|---|---|---|---|---|---|---|
| Art.-Nr. H00-01201 | Art.-Nr. H80-38001 | Art.-Nr. H60-01000 | Art.-Nr. H80-00031 | Art.-Nr. K32-50068 | Art.-Nr. I21-31500 | Art.-Nr. I32-31571 |
| Seite/*Page* 292 | Seite/*Page* 278 | Seite/*Page* 300 | Seite/*Page* 304 | Seite/*Page* 275 | Seite/*Page* 275 | Seite/*Page* 275 |



- transformatorisch steuerbar
- vorwärtsgekrümmtes Laufrad
- Türanschlag DIN rechts, Umrüstung auf DIN links jederzeit möglich
- Motor außerhalb des Luftstroms
- integrierte Tropfwanne
- Kondensatablaufstutzen im Lieferumfang enthalten

- *speed is variable using auto transformers*
- *forward curved impeller*
- *access door step is on the right hand side DIN, changing to the left side possible*
- *motor outside of airflow*
- *integrated drip pan*
- *including condensation drain nozzle*

## Technische Daten / *Technical data:*

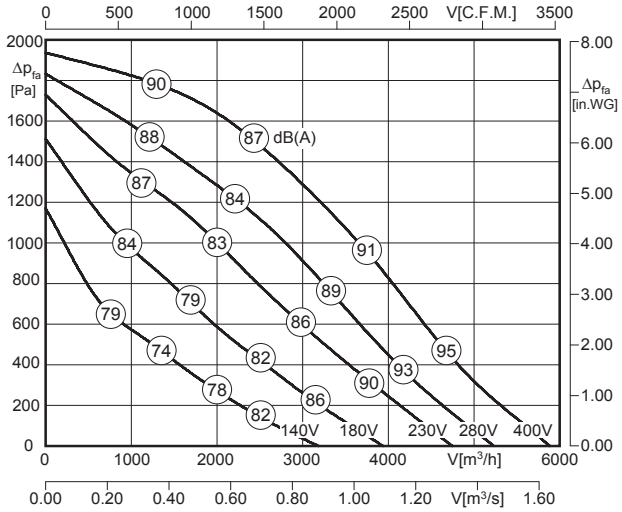


LWA6 ist in der Luftleistungskennlinie dargestellt
*is displayed in air performance curve*

LWA2 = LWA6 - 17 dB

LWA5 = LWA6 - 3 dB

100% ErP ready
Ausnahme*) exception

*) Motorkühltemperatur > 65°C / *Motor cooling temperature > 65°C*

| Typ / *Type* | Art.-Nr. | U [V] | f [Hz] | P [kW] | $I_N$ [A] | n [min⁻¹] | C [µF] | $t_R$ [°C] | Geräusch* *sound* [dB(A)] | Δ I [%] | $I_a/I_n$ | | | [kg] |
|---|---|---|---|---|---|---|---|---|---|---|---|---|---|---|
| KBAD 355-2 SW.110 | B21-35525 | 3~400 | 50 | 2.06 | 3.55 | 2705 | - | 100 | 72 / 86 / 89 | 10 | 3.9 | IP54 | 01.006 | 77.0 |

*) relativer Gesamtsummenpegel: Gehäuse LWA2 / Ansaugseite LWA5 / Ausblasseite LWA6 bei V=0,5 x Vmax
*) relative total sound level: Casing LWA2 / Inlet side LWA5 / Outlet side LWA6 at V=0,5 x Vmax

## Geräusche / *Sound levels:*

| LWArel A-bewertet bei V=0,5*Vmax<br>LWArel A-weighted at V=0,5*Vmax | fM [Hz] | | | | | | |
|---|---|---|---|---|---|---|---|
| | 125 | 250 | 500 | 1K | 2K | 4K | 8K |
| LWA2 [dB(A)] Gehäuse / *casing* | -37 | -29 | -27 | -20 | -23 | -29 | -37 |
| LWA5 [dB(A)] Ansaugseite / *inlet side* | -29 | -13 | -5 | -13 | -14 | -15 | -20 |
| LWA6 [dB(A)] Ausblasseite / *outlet side* | -28 | -13 | -4 | -5 | -7 | -16 | -23 |

## Maße / *Dimensions:* [mm]

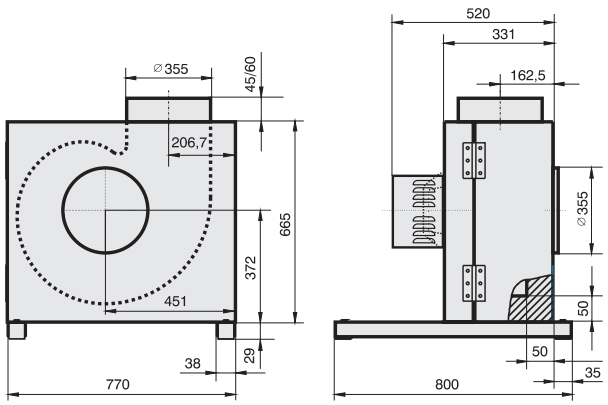


## Schaltbild / *Wiring diagram:*

01.006

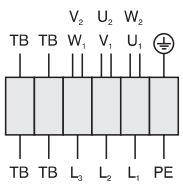


| | |
|---|---|
| $U_1$ | braun / *brown* |
| $V_1$ | blau / *blue* |
| $W_1$ | schwarz / *black* |
| $U_2$ | rot / *red* |
| $V_2$ | grau / *grey* |
| $W_2$ | orange / *orange* |
| TB | weiß / *white* |
| PE | gelb-grün / *yellow-green* |

## Zubehör / *Accessories:*



| RTD 5,0 | MSD 1 | TD 5,0 | GS 2 | WK | RVS | EVM |
|---|---|---|---|---|---|---|
| Art.-Nr. H00-05000 | Art.-Nr. H80-38001 | Art.-Nr. H60-05000 | Art.-Nr. H80-00031 | Art.-Nr. K32-50068 | Art.-Nr. I21-35500 | Art.-Nr. I32-35571 |
| Seite/*Page* 292 | Seite/*Page* 278 | Seite/*Page* 300 | Seite/*Page* 304 | Seite/*Page* 275 | Seite/*Page* 275 | Seite/*Page* 275 |

# Küchenabluftbox / *Kitchen Exhaust Unit*
# Baugröße / *Size*: 355



- transformatorisch steuerbar
- rückwärtsgekrümmtes Laufrad
- Türanschlag DIN rechts, Umrüstung auf DIN links jederzeit möglich
- Motor außerhalb des Luftstroms
- integrierte Tropfwanne
- Kondensatablaufstutzen im Lieferumfang enthalten

- *speed is variable using auto transformers*
- *backward curved impeller*
- *access door step is on the right hand side DIN, changing to the left side possible*
- *motor outside of airflow*
- *integrated drip pan*
- *including condensation drain nozzle*

## Technische Daten / *Technical data:*

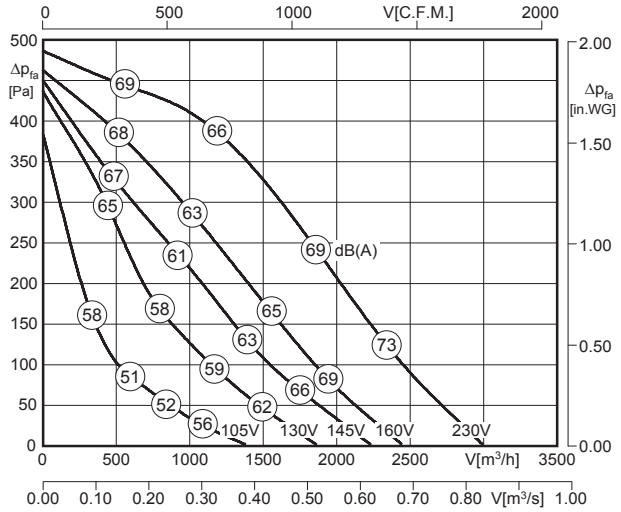


LWA6 ist in der Luftleistungskennlinie dargestellt
*is displayed in air performance curve*

LWA2 = LWA6 - 17 dB

LWA5 = LWA6 - 3 dB

100% ErP ready
Ausnahme*) exception

*) Motorkühltemperatur > 65°C / *Motor cooling temperature > 65°C*

| Typ / *Type* | Art.-Nr. | U [V] | f [Hz] | P [kW] | $I_N$ [A] | n [min⁻¹] | C [µF] | $t_R$ [°C] | Geräusch* *sound* [dB(A)] | Δ I [%] | $I_a/I_n$ | ⚠ | ✱ | [kg] |
|---|---|---|---|---|---|---|---|---|---|---|---|---|---|---|
| **KBAE 355-4 SW.110** | B21-35517 | 1~230 | 50 | 0.29 | 1.37 | 1360 | 6 | 100 | 50 / 64 / 67 | 24 | 2.6 | IP54 | 01.024 | 70.0 |

*) relativer Gesamtsummenpegel: Gehäuse LWA2 / Ansaugseite LWA5 / Ausblasseite LWA6 bei V=0,5 x Vmax
*) relative total sound level: Casing LWA2 / Inlet side LWA5 / Outlet side LWA6 at V=0,5 x Vmax

## Geräusche / *Sound levels:*

| LWArel A-bewertet bei V=0,5*Vmax<br>LWArel A-weighted at V=0,5*Vmax | fM [Hz] | | | | | | |
|---|---|---|---|---|---|---|---|
| | 125 | 250 | 500 | 1K | 2K | 4K | 8K |
| LWA2 [dB(A)] Gehäuse / *casing* | -26 | -22 | -24 | -24 | -26 | -32 | -39 |
| LWA5 [dB(A)] Ansaugseite / *inlet side* | -18 | -10 | -6 | -12 | -13 | -17 | -28 |
| LWA6 [dB(A)] Ausblasseite / *outlet side* | -17 | -6 | -5 | -6 | -9 | -15 | -23 |

## Maße / *Dimensions:* [mm]

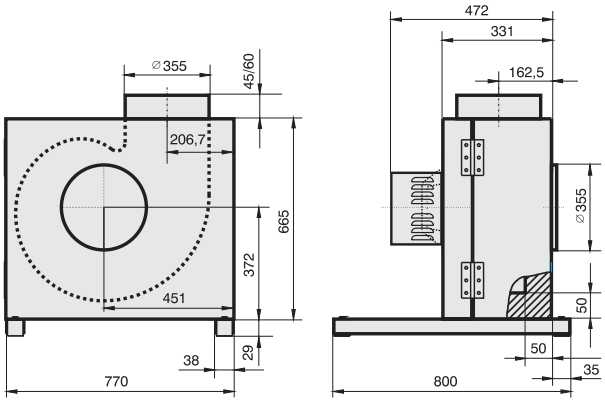


## Schaltbild / *Wiring diagram:*

01.024

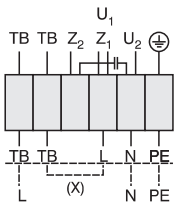


U1 braun / *brown*
U2 blau / *blue*
Z1 schwarz / *black*
Z2 orange / *orange*
TB weiß / *white*
PE gelb-grün / *yellow-green*

Rechtslauf
*clockwise*

## Zubehör / *Accessories:*



| RTE 3,2 | MSE 1 | TE 3,5 | GS 1 | WK | RVS | EVM |
|---|---|---|---|---|---|---|
| Art.-Nr. H10-03200 | Art.-Nr. H80-22001 | Art.-Nr. H70-03500 | Art.-Nr. H80-00230 | Art.-Nr. K32-50068 | Art.-Nr. I21-35500 | Art.-Nr. I32-35571 |
| Seite/*Page* 284 | Seite/*Page* 278 | Seite/*Page* 300 | Seite/*Page* 304 | Seite/*Page* 275 | Seite/*Page* 275 | Seite/*Page* 275 |



- transformatorisch steuerbar
- vorwärtsgekrümmtes Laufrad
- Türanschlag DIN rechts, Umrüstung auf DIN links jederzeit möglich
- Motor außerhalb des Luftstroms
- integrierte Tropfwanne
- Kondensatablaufstutzen im Lieferumfang enthalten

- *speed is variable using auto transformers*
- *forward curved impeller*
- *access door step is on the right hand side DIN, changing to the left side possible*
- *motor outside of airflow*
- *integrated drip pan*
- *including condensation drain nozzle*

## Technische Daten / *Technical data:*

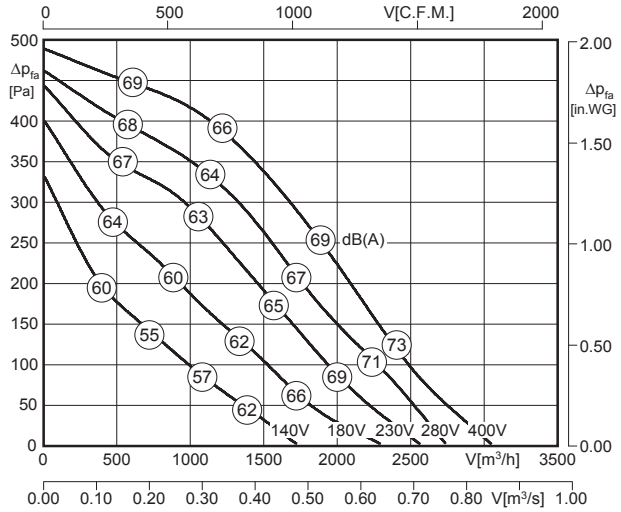


$L_{WA6}$ ist in der Luftleistungskennlinie dargestellt
*is displayed in air performance curve*

$L_{WA2} = L_{WA6} - 17$ dB

$L_{WA5} = L_{WA6} - 3$ dB

100% ErP ready
Ausnahme*) exception

*) Motorkühltemperatur > 65°C / *Motor cooling temperature > 65°C*

| Typ / *Type* | Art.-Nr. | U [V] | f [Hz] | P [kW] | $I_N$ [A] | n [min⁻¹] | C [µF] | $t_R$ [°C] | Geräusch* *sound* [dB(A)] | Δ I [%] | $I_a/I_n$ | | | [kg] |
|---|---|---|---|---|---|---|---|---|---|---|---|---|---|---|
| **KBAD 355-4 SW.110** | B21-35514 | 3~400 | 50 | 0.285 | 0.72 | 1380 | - | 100 | 50 / 64 / 67 | - | 3.1 | IP54 | 01.006 | 70.0 |

*) relativer Gesamtsummenpegel: Gehäuse $L_{WA2}$ / Ansaugseite $L_{WA5}$ / Ausblasseite $L_{WA6}$ bei V=0,5 x $V_{max}$
**) relative total sound level: Casing $L_{WA2}$ / Inlet side $L_{WA5}$ / Outlet side $L_{WA6}$ at V=0,5 x $V_{max}$*

## Geräusche / *Sound levels:*

| $L_{WArel}$ A-bewertet bei V=0,5*Vmax<br>$L_{WArel}$ A-weighted at V=0,5*Vmax | fM [Hz] | | | | | | |
|---|---|---|---|---|---|---|---|
| | 125 | 250 | 500 | 1K | 2K | 4K | 8K |
| $L_{WA2}$ [dB(A)] Gehäuse / *casing* | -26 | -22 | -24 | -24 | -26 | -32 | -39 |
| $L_{WA5}$ [dB(A)] Ansaugseite / *inlet side* | -18 | -10 | -6 | -12 | -13 | -17 | -28 |
| $L_{WA6}$ [dB(A)] Ausblasseite / *outlet side* | -17 | -6 | -5 | -6 | -9 | -15 | -23 |

## Maße / *Dimensions:* [mm]

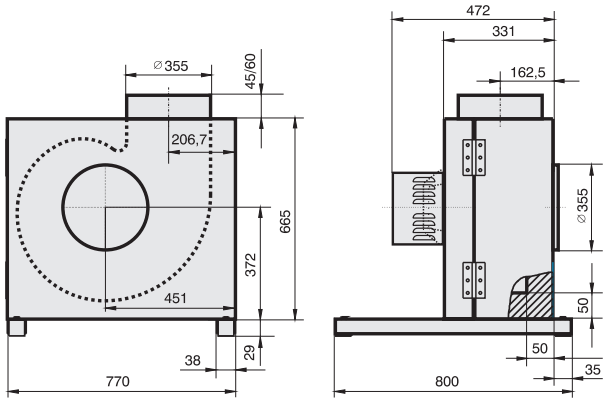


## Schaltbild / *Wiring diagram:*

01.006

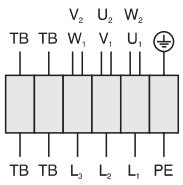


| | |
|---|---|
| $U_1$ | braun / *brown* |
| $V_1$ | blau / *blue* |
| $W_1$ | schwarz / *black* |
| $U_2$ | rot / *red* |
| $V_2$ | grau / *grey* |
| $W_2$ | orange / *orange* |
| TB | weiß / *white* |
| PE | gelb-grün / *yellow-green* |

## Zubehör / *Accessories:*



| RTD 1,2 | MSD 1 | TD 1,0 | GS 2 | WK | RVS | EVM |
|---|---|---|---|---|---|---|
| Art.-Nr. H00-01201 | Art.-Nr. H80-38001 | Art.-Nr. H60-01000 | Art.-Nr. H80-00031 | Art.-Nr. K32-50068 | Art.-Nr. I21-35500 | Art.-Nr. I32-35571 |
| Seite/*Page* 292 | Seite/*Page* 278 | Seite/*Page* 300 | Seite/*Page* 304 | Seite/*Page* 275 | Seite/*Page* 275 | Seite/*Page* 275 |

# Küchenabluftbox / *Kitchen Exhaust Unit*
# Baugröße / *Size*: 400



- transformatorisch steuerbar
- rückwärtsgekrümmtes Laufrad
- Türanschlag DIN rechts, Umrüstung auf DIN links jederzeit möglich
- Motor außerhalb des Luftstroms
- integrierte Tropfwanne
- Kondensatablaufstutzen im Lieferumfang enthalten

- *speed is variable using auto transformers*
- *backward curved impeller*
- *access door step is on the right hand side DIN, changing to the left side possible*
- *motor outside of airflow*
- *integrated drip pan*
- *including condensation drain nozzle*

## Technische Daten / *Technical data:*

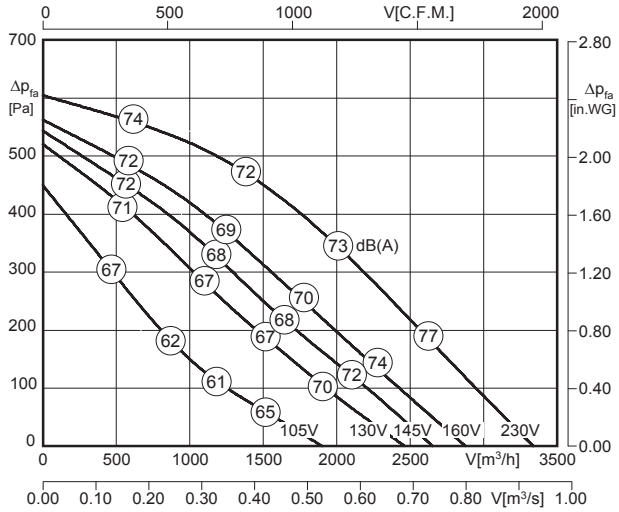


$L_{WA6}$ ist in der Luftleistungskennlinie dargestellt
*is displayed in air performance curve*

$L_{WA2} = L_{WA6} - 17$ dB

$L_{WA5} = L_{WA6} - 3$ dB

100% ErP ready
Ausnahme*) exception

*) Motorkühltemperatur > 65°C / *Motor cooling temperature > 65°C*

| Typ / *Type* | Art.-Nr. | U [V] | f [Hz] | P [kW] | $I_N$ [A] | n [min⁻¹] | C [µF] | $t_R$ [°C] | Geräusch* *sound* [dB(A)] | Δ I [%] | $I_a/I_n$ | ⚠ | ✱ | [kg] |
|---|---|---|---|---|---|---|---|---|---|---|---|---|---|---|
| **KBAE 400-4 SW.123** | B21-40017 | 1~230 | 50 | 0.45 | 2.1 | 1320 | 12 | 90 | 55 / 69 / 72 | 3 | 2.4 | IP54 | 01.024 | 71.0 |

*) relativer Gesamtsummenpegel: Gehäuse $L_{WA2}$ / Ansaugseite $L_{WA5}$ / Ausblasseite $L_{WA6}$ bei V=0,5 x $V_{max}$
*) relative total sound level: Casing $L_{WA2}$ / Inlet side $L_{WA5}$ / Outlet side $L_{WA6}$ at V=0,5 x $V_{max}$

## Geräusche / *Sound levels:*

| $L_{WArel}$ A-bewertet bei V=0,5*Vmax<br>$L_{WArel}$ A-weighted at V=0,5*Vmax | fM [Hz] | | | | | | |
|---|---|---|---|---|---|---|---|
| | 125 | 250 | 500 | 1K | 2K | 4K | 8K |
| $L_{WA2}$ [dB(A)] Gehäuse / *casing* | -23 | -22 | -24 | -25 | -30 | -37 | -45 |
| $L_{WA5}$ [dB(A)] Ansaugseite / *inlet side* | -13 | -10 | -7 | -11 | -13 | -18 | -28 |
| $L_{WA6}$ [dB(A)] Ausblasseite / *outlet side* | -10 | -7 | -5 | -7 | -9 | -16 | -24 |

## Maße / *Dimensions:* [mm]

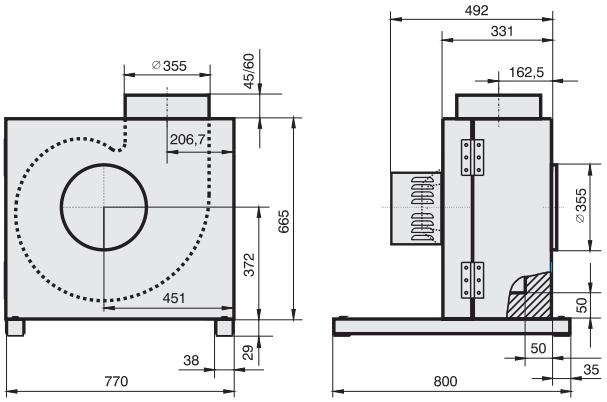


## Schaltbild / *Wiring diagram:*

01.024

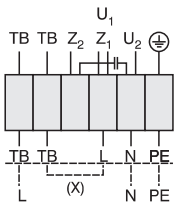


$U_1$ braun / *brown*
$U_2$ blau / *blue*
$Z_1$ schwarz / *black*
$Z_2$ orange / *orange*
TB weiß / *white*
PE gelb-grün / *yellow-green*

Rechtslauf
*clockwise*

## Zubehör / *Accessories:*



| RTE 3,2 | MSE 1 | TE 3,5 | GS 1 | WK | RVS | EVM |
|---|---|---|---|---|---|---|
| Art.-Nr. H10-03200 | Art.-Nr. H80-22001 | Art.-Nr. H70-03500 | Art.-Nr. H80-00230 | Art.-Nr. K32-50068 | Art.-Nr. I21-35500 | Art.-Nr. I32-35571 |
| Seite/*Page* 284 | Seite/*Page* 278 | Seite/*Page* 300 | Seite/*Page* 304 | Seite/*Page* 275 | Seite/*Page* 275 | Seite/*Page* 275 |



- transformatorisch steuerbar
- vorwärtsgekrümmtes Laufrad
- Türanschlag DIN rechts, Umrüstung auf DIN links jederzeit möglich
- Motor außerhalb des Luftstroms
- integrierte Tropfwanne
- Kondensatablaufstutzen im Lieferumfang enthalten

- *speed is variable using auto transformers*
- *forward curved impeller*
- *access door step is on the right hand side DIN, changing to the left side possible*
- *motor outside of airflow*
- *integrated drip pan*
- *including condensation drain nozzle*

## Technische Daten / *Technical data:*

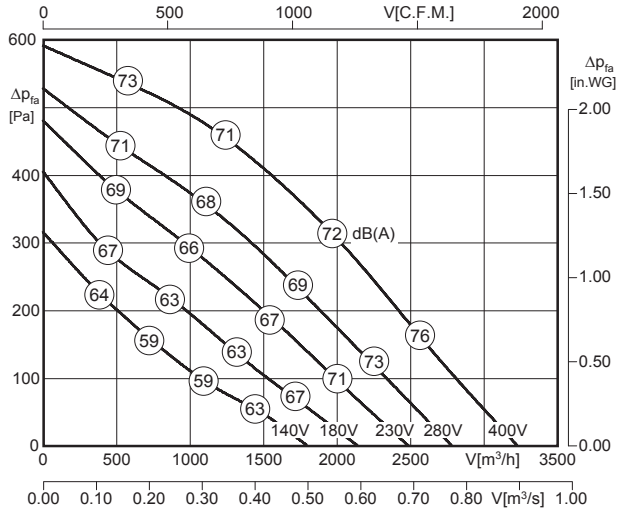


$L_{WA6}$ ist in der Luftleistungskennlinie dargestellt
*is displayed in air performance curve*

$L_{WA2} = L_{WA6} - 17$ dB

$L_{WA5} = L_{WA6} - 3$ dB

100% ErP ready
Ausnahme*) exception

*) Motorkühltemperatur > 65°C / *Motor cooling temperature > 65°C*

| Typ / *Type* | Art.-Nr. | U [V] | f [Hz] | P [kW] | $I_N$ [A] | n [min⁻¹] | C [µF] | $t_R$ [°C] | Geräusch* *sound* [dB(A)] | Δ I [%] | $I_a/I_n$ | | | [kg] |
|---|---|---|---|---|---|---|---|---|---|---|---|---|---|---|
| **KBAD 400-4 SW.123** | B21-40014 | 3~400 | 50 | 0.4 | 0.88 | 1280 | - | 100 | 55 / 69 / 72 | - | 2.9 | IP54 | 01.006 | 71.0 |

*) relativer Gesamtsummenpegel: Gehäuse $L_{WA2}$ / Ansaugseite $L_{WA5}$ / Ausblasseite $L_{WA6}$ bei V=0,5 x $V_{max}$
**) relative total sound level: Casing $L_{WA2}$ / Inlet side $L_{WA5}$ / Outlet side $L_{WA6}$ at V=0,5 x $V_{max}$*

## Geräusche / *Sound levels:*

| $L_{WArel}$ A-bewertet bei V=0,5*Vmax<br>$L_{WArel}$ A-weighted at V=0,5*Vmax | fM [Hz] | | | | | | |
|---|---|---|---|---|---|---|---|
| | 125 | 250 | 500 | 1K | 2K | 4K | 8K |
| $L_{WA2}$ [dB(A)] Gehäuse / *casing* | -23 | -22 | -24 | -25 | -30 | -37 | -45 |
| $L_{WA5}$ [dB(A)] Ansaugseite / *inlet side* | -13 | -10 | -7 | -11 | -13 | -18 | -28 |
| $L_{WA6}$ [dB(A)] Ausblasseite / *outlet side* | -10 | -7 | -5 | -7 | -9 | -16 | -24 |

## Maße / *Dimensions:* [mm]

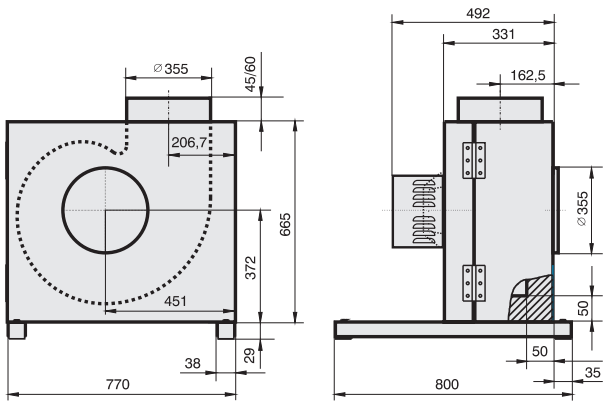


## Schaltbild / *Wiring diagram:*

01.006

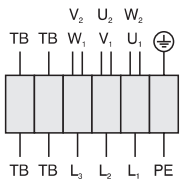


| | |
|---|---|
| $U_1$ | braun / *brown* |
| $V_1$ | blau / *blue* |
| $W_1$ | schwarz / *black* |
| $U_2$ | rot / *red* |
| $V_2$ | grau / *grey* |
| $W_2$ | orange / *orange* |
| TB | weiß / *white* |
| PE | gelb-grün / *yellow-green* |

## Zubehör / *Accessories:*



| RTD 1,2 | MSD 1 | TD 1,0 | GS 2 | WK | RVS | EVM |
|---|---|---|---|---|---|---|
| Art.-Nr. H00-01201 | Art.-Nr. H80-38001 | Art.-Nr. H60-01000 | Art.-Nr. H80-00031 | Art.-Nr. K32-50068 | Art.-Nr. I21-35500 | Art.-Nr. I32-35571 |
| Seite/*Page* 292 | Seite/*Page* 278 | Seite/*Page* 300 | Seite/*Page* 304 | Seite/*Page* 275 | Seite/*Page* 275 | Seite/*Page* 275 |

# Küchenabluftbox / *Kitchen Exhaust Unit*
# Baugröße / *Size*: 450



- transformatorisch steuerbar
- rückwärtsgekrümmtes Laufrad
- Türanschlag DIN rechts, Umrüstung auf DIN links jederzeit möglich
- Motor außerhalb des Luftstroms
- integrierte Tropfwanne
- Kondensatablaufstutzen im Lieferumfang enthalten

- *speed is variable using auto transformers*
- *backward curved impeller*
- *access door step is on the right hand side DIN, changing to the left side possible*
- *motor outside of airflow*
- *integrated drip pan*
- *including condensation drain nozzle*

## Technische Daten / *Technical data:*

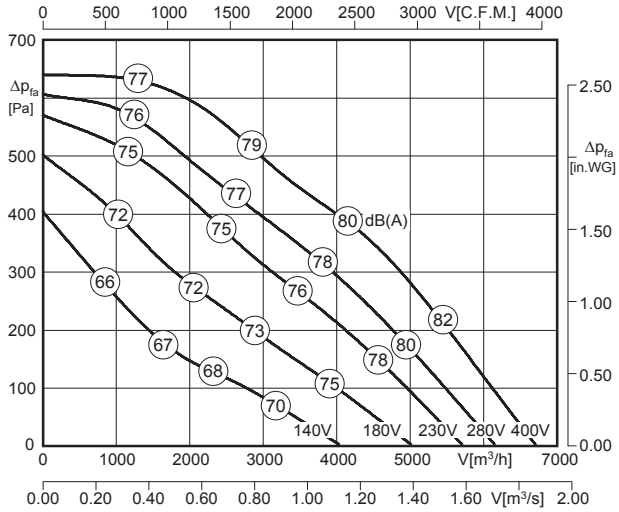


$L_{WA6}$ ist in der Luftleistungskennlinie dargestellt
*is displayed in air performance curve*

$L_{WA2} = L_{WA6} - 17$ dB

$L_{WA5} = L_{WA6} - 3$ dB

100% ErP ready
Ausnahme*) exception

*) Motorkühltemperatur > 65°C / *Motor cooling temperature > 65°C*

| Typ / *Type* | Art.-Nr. | U [V] | f [Hz] | P [kW] | $I_N$ [A] | n [min⁻¹] | C [µF] | $t_R$ [°C] | Geräusch* *sound* [dB(A)] | Δ I [%] | $I_a/I_n$ | | | [kg] |
|---|---|---|---|---|---|---|---|---|---|---|---|---|---|---|
| **KBAD 450-4 SW.138** | B21-45016 | 3~400 | 50 | 0.91 | 1.75 | 1380 | - | 100 | 62 / 76 / 79 | 21 | 5.0 | IP54 | 01.006 | 92.0 |

*) relativer Gesamtsummenpegel: Gehäuse $L_{WA2}$ / Ansaugseite $L_{WA5}$ / Ausblasseite $L_{WA6}$ bei V=0,5 x $V_{max}$
*) relative total sound level: Casing $L_{WA2}$ / Inlet side $L_{WA5}$ / Outlet side $L_{WA6}$ at V=0,5 x $V_{max}$

## Geräusche / *Sound levels:*

| $L_{WArel}$ A-bewertet bei V=0,5*Vmax<br>$L_{WArel}$ A-weighted at V=0,5*Vmax | fM [Hz] | | | | | | |
|---|---|---|---|---|---|---|---|
| | 125 | 250 | 500 | 1K | 2K | 4K | 8K |
| $L_{WA2}$ [dB(A)] Gehäuse / *casing* | -27 | -21 | -25 | -25 | -26 | -31 | -36 |
| $L_{WA5}$ [dB(A)] Ansaugseite / *inlet side* | -20 | -11 | -10 | -9 | -8 | -16 | -24 |
| $L_{WA6}$ [dB(A)] Ausblasseite / *outlet side* | -19 | -10 | -8 | -4 | -6 | -11 | -23 |

## Maße / *Dimensions:* [mm]

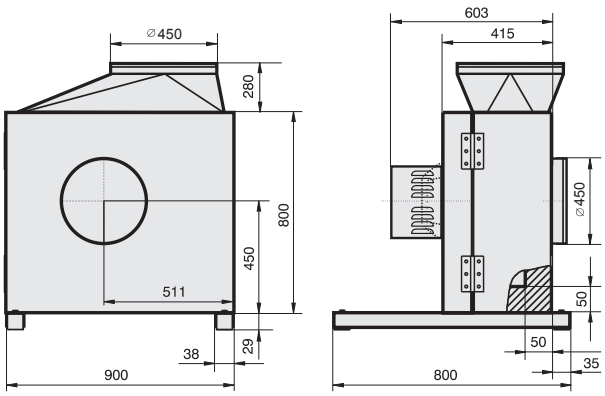


## Schaltbild / *Wiring diagram:*

01.006

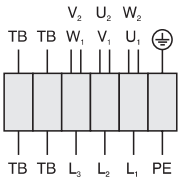


| | |
|---|---|
| $U_1$ | braun / *brown* |
| $V_1$ | blau / *blue* |
| $W_1$ | schwarz / *black* |
| $U_2$ | rot / *red* |
| $V_2$ | grau / *grey* |
| $W_2$ | orange / *orange* |
| TB | weiß / *white* |
| PE | gelb-grün / *yellow-green* |

## Zubehör / *Accessories:*



| RTD 2,5 | MSD 1 | TD 3,0 | GS 2 | WK | EVM |
|---|---|---|---|---|---|
| Art.-Nr. H00-02501 | Art.-Nr. H80-38001 | Art.-Nr. H60-03000 | Art.-Nr. H80-00031 | Art.-Nr. K32-50068 | Art.-Nr. I32-45071 |
| Seite/*Page* 292 | Seite/*Page* 278 | Seite/*Page* 300 | Seite/*Page* 304 | Seite/*Page* 275 | Seite/*Page* 275 |



- transformatorisch steuerbar
- vorwärtsgekrümmtes Laufrad
- Türanschlag DIN rechts, Umrüstung auf DIN links jederzeit möglich
- Motor außerhalb des Luftstroms
- integrierte Tropfwanne
- Kondensatablaufstutzen im Lieferumfang enthalten

- *speed is variable using auto transformers*
- *forward curved impeller*
- *access door step is on the right hand side DIN, changing to the left side possible*
- *motor outside of airflow*
- *integrated drip pan*
- *including condensation drain nozzle*

## Technische Daten / *Technical data:*

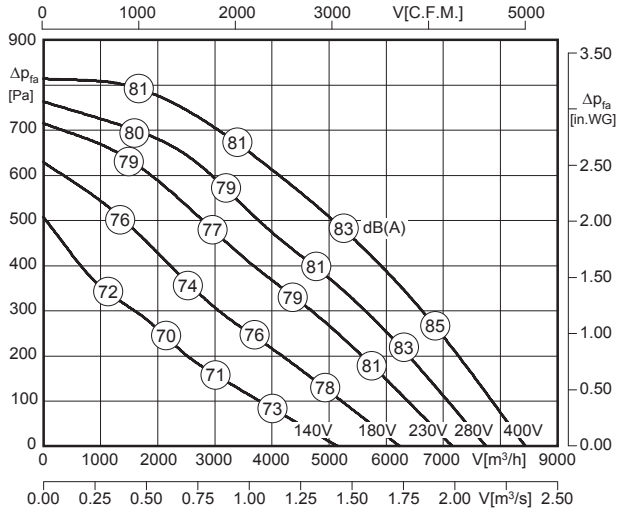


LWA6 ist in der Luftleistungskennlinie dargestellt
*is displayed in air performance curve*

LWA2 = LWA6 - 17 dB

LWA5 = LWA6 - 3 dB

100% ErP ready
Ausnahme*) exception

*) Motorkühltemperatur > 65°C / *Motor cooling temperature > 65°C*

| Typ / *Type* | Art.-Nr. | U [V] | f [Hz] | P [kW] | $I_N$ [A] | n [min⁻¹] | C [µF] | $t_R$ [°C] | Geräusch* *sound* [dB(A)] | Δ I [%] | $I_a/I_n$ | | | [kg] |
|---|---|---|---|---|---|---|---|---|---|---|---|---|---|---|
| **KBAD 500-4 SW.138** | B21-50014 | 3~400 | 50 | 1.55 | 3.0 | 1370 | - | 80 | 65 / 79 / 82 | 8 | 4.8 | IP54 | 01.006 | 92.0 |

*) relativer Gesamtsummenpegel: Gehäuse LWA2 / Ansaugseite LWA5 / Ausblasseite LWA6 bei V=0,5 x Vmax
*) relative total sound level: Casing LWA2 / Inlet side LWA5 / Outlet side LWA6 at V=0,5 x Vmax

## Geräusche / *Sound levels:*

| LWArel A-bewertet bei V=0,5*Vmax<br>LWArel A-weighted at V=0,5*Vmax | fM [Hz] | | | | | | |
|---|---|---|---|---|---|---|---|
| | 125 | 250 | 500 | 1K | 2K | 4K | 8K |
| LWA2 [dB(A)] Gehäuse / *casing* | -27 | -21 | -25 | -25 | -26 | -31 | -36 |
| LWA5 [dB(A)] Ansaugseite / *inlet side* | -20 | -10 | -10 | -9 | -9 | -15 | -22 |
| LWA6 [dB(A)] Ausblasseite / *outlet side* | -17 | -8 | -7 | -5 | -6 | -13 | -21 |

## Maße / *Dimensions:* [mm]

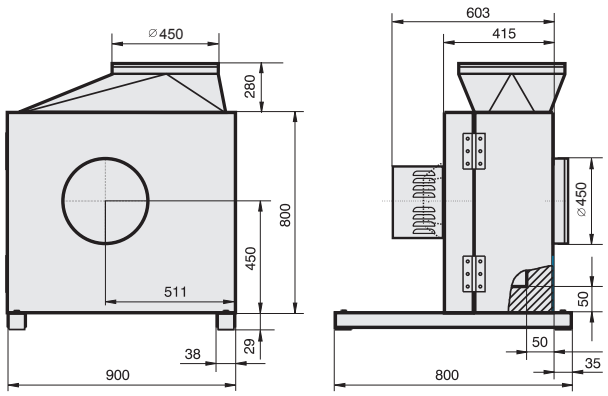


## Schaltbild / *Wiring diagram:*

01.006

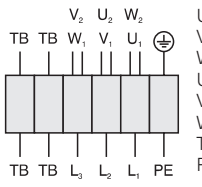


| | |
|---|---|
| U1 | braun / *brown* |
| V1 | blau / *blue* |
| W1 | schwarz / *black* |
| U2 | rot / *red* |
| V2 | grau / *grey* |
| W2 | orange / *orange* |
| TB | weiß / *white* |
| PE | gelb-grün / *yellow-green* |

## Zubehör / *Accessories:*



**RTD 3,8**
Art.-Nr. H00-03801
Seite/*Page* 292



**MSD 1**
Art.-Nr. H80-38001
Seite/*Page* 278



**TD 5,0**
Art.-Nr. H60-05000
Seite/*Page* 300



**GS 2**
Art.-Nr. H80-00031
Seite/*Page* 304



**WK**
Art.-Nr. K32-50068
Seite/*Page* 275



**EVM**
Art.-Nr. I32-45071
Seite/*Page* 275

# Axialventilatoren / *Axial Fans*

mit quadratischer Wandplatte oder Doppelflanschgehäuse /
*plate mounted or double flange casing*



## Typenschlüssel / *Type Code*

**E R 400 - 4 .4 EC**

**Motortyp / *Motor Type***
E = Einphasenwechselstrom / *Single phase AC*
D = Drehstrom / *Three phase*

**Bauform / *Construction***
R = Doppelflanschring / *Double flange casing*
Q = Quadratische Wandplatte / *Plate mounted*

**Flügeldurchmesser / *Impeller Diameter***
400 = 400 mm

**Motorpolzahl / *Number of poles***
4 = 4-polig / *4-pole*

**Motorbaugröße / *Motor Size***
3 = 068 ; 4 = 080 ;
5 = 106 ; 6 = 137
7 = 165

**Paketlänge / *Stack Length***

**Eigenschaften und Ausführungen**

Hochleistungs-Axialventilatoren werden überall dort eingesetzt, wo größere Luftmengen bei niedrigen bis mittleren Widerständen zu fördern sind. Sie besitzen ein Gehäuse aus feuerverzinktem Stahlblech und erhalten eine elektrostatisch aufgetragene Kunststoffpulverbeschichtung. Die Hochleistungs-Axialventilatoren haben aerodynamisch geformte Flügelblätter (Baugröße 200 bis 300 aus verzinktem und lackiertem Stahlblech, Baugröße 350-4.4EC aus beschichtetem Stahl, Baugröße 315 bis 630-6 aus Kunststoff und Baugröße 630-4 bis 1000 aus Aluminiumdruckguss). Angetrieben werden die Hochleistungs-Axialventilatoren durch Außenläufermotoren. Die Laufräder bzw. die Flügel sind direkt auf die Rotoren der Außenläufermotoren aufgebaut. Die Außenläufermotoren haben ein ausgeführtes Kabel. Der Anschluss erfolgt über einen lose beigefügten Klemmkasten in Schutzart IP44.

***Features and Construction***

*High efficiency axial fans are used wherever large air volumes must be conveyed against low up to medium pressure. They have a casing made from galvanized sheet steel and have electrostatically applied powder plastic coating. The high efficiency axial fans have aerodynamically profiled blades (from size 200 up to 300 made from galvanized and painted sheet steel, size 350-4.4EC coated steel, size 315 up to 630-6 made of plastic and sizes 630-4 up to 1000 made of die-cast aluminium). The fans are driven by an external rotor motor. The impellers resp. blades are mounted directly to the rotor of the external rotor motor. The motors are fitted with an outgoing cable. The electrical connection can be made via an IP44 terminal box, which is supplied loose.*

**Anwendungsbereiche**

Hochleistungs-Axialventilatoren mit quadratischer Einströmdüse finden Verwendung zur Be- und Entlüftung von Gaststäten, Turnhallen, Versammlungsräumen, Fabrik- und Lagerhallen, Schwimmbäder und Gewächshäusern.

***Applications***

*High efficiency axial fans with square inlet cone are used for ventilating restaurants, gymnasiums, conference rooms, workshops, ware-houses, swimming pools and greenhouses.*

Hochleistungs-Axialventilatoren mit doppelseitigem Anbauflansch werden bevorzugt in Rohrleitungen oder Kanälen in Anlagen der Luft-, Klima-, und Trocknungstechnik eingesetzt.

*High efficiency axial fans with double flange ring are used in duct systems for air conditioning, cooling and drying applications.*

**Luftleistungskennlinien**

Die Kennlinien für diese Typenreihen wurden nach DIN EN ISO 5801 in Einbauart A (frei saugend ; frei ausblasend) aufgenommen und zeigen die saugseitig zur Verfügung stehende Druckerhöhung Δpfa als Funktion des Volumenstromes (ohne Berührschutzgitter).

***Air performance curves***

*The performance curves for these fan types were incorporated according to DIN EN ISO 5801 in mounting position A (free inlet ; free outlet) and indicate the pressure increase Δpfa as a function of the air flow (without protection guard).*

**Geräusche**

In den Luftleistungskennlinien ist der A-bewertete Freiansaug-Schallleistungspegel $L_{WA5}$ angegeben (umrandete Zahlen). Der A-bewertete Freiausblas-Schallleistungspegel $L_{WA6}$ (Schallmessung nach DIN EN ISO 3745 und ISO 13347-3 im Hüllflächenverfahren durchgeführt) wird nach der jeweils rechts neben der Luftleistungskennlinie stehenden Formel berechnet.

***Sound Level***

*The bordered values printed in the performance curve diagrams show the „A" weighted $L_{WA5}$ suction sound power level. The "A" weighted outlet sound power level $L_{WA6}$ (Sound measurement according to DIN EN ISO 3745 and ISO 13347-3 in the enveloping surface performed) are calculated according to the formula to the right next to the air performance curve.*

Den A-bewerteten Schalldruckpegel $L_{pA}$ in 1m Abstand erhält man annähernd, in dem man vom A-Schallleistungspegel 7 dB(A) abzieht. Zu beachten ist, das Reflexionen und Raumcharakteristik, sowie Eigenfrequenzen die Größe des Schalldruckpegels unterschiedlich beeinflussen. Die relativen Oktav-Schallleistungspegel $L_{WArel}$ bei den Oktav-Mittelfrequenzen sind aus den direkt zugeordneten Tabellen der jeweiligen Ventilatorentypen zu entnehmen.

*The "A" weighted sound pressure level $L_{pA}$ at a distance of 1 metre is calculated approximately by deducting 7 dB(A) from the "A" weighted sound power level. It is important to note that the reflection and room characteristic as well as natural frequencies influence the sound pressure levels a different way. The relative octave sound power level $L_{WArel}$ at octave medium frequency you can find on the table on each fan type page.*

# Axialventilator / *Axial Fan*
# Baugröße / *Size*: 200

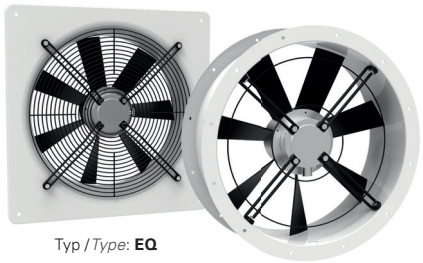

Typ / *Type*: **EQ**

Typ / *Type*: **ER**

- transformatorisch steuerbar
- integrierter Motorschutz
- geringe Bautiefe
- in allen Einbaulagen einsetzbar
- Wandplatte weiß beschichtet
- Flügel aus verzinktem und lackiertem Stahlblech

- *speed is variable using auto transformers*
- *integrated motor protection*
- *low installation depth*
- *can be installed in any position*
- *wall panel white coated*
- *blades made of galvanized and painted sheet steel*

## Technische Daten / *Technical data:*

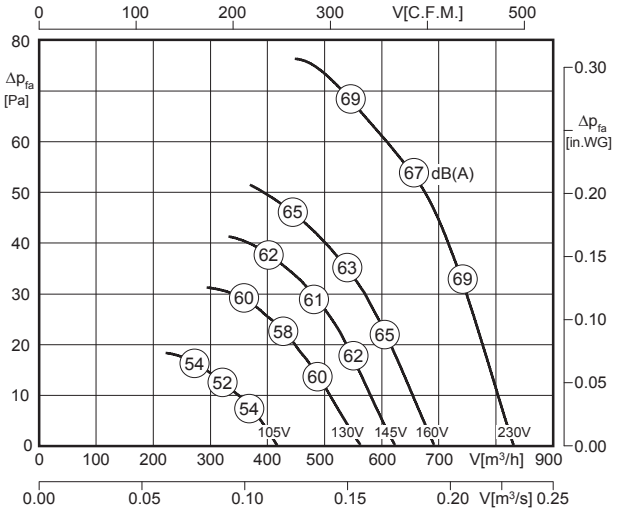


LWA5 ist in der Luftleistungskennlinie dargestellt
*is displayed in air performance curve*

LWA6 = LWA5

| Typ / *Type* | Art.-Nr. | U [V] | f [Hz] | P [kW] | $I_N$ [A] | n [min⁻¹] | C [µF] | $t_R$ [°C] | Geräusch* *sound* [dB(A)] | Δ I [%] | $I_a/I_n$ | ⚠ | ✱ | [kg] |
|---|---|---|---|---|---|---|---|---|---|---|---|---|---|---|
| **ER 200-2.3BF** | E10-20001 | 1~230 | 50 | 0.073 | 0.32 | 2365 | 2 | 70 | 67 / 67 | - | 1.5 | IP44 | 01.009 | 2.9 |
| **EQ 200-2.3BF** | E00-20001 | 1~230 | 50 | 0.073 | 0.32 | 2365 | 2 | 70 | 67 / 67 | - | 1.5 | IP44 | 01.009 | 2.5 |

*) relativer Gesamtsummenpegel: Ansaugseite LWA5 / Ausblasseite LWA6 bei V=0,5 x Vmax
**) relative total sound level: Inlet side LWA5 / Outlet side LWA6 at V=0,5 x Vmax*

## Geräusche / *Sound levels:*

| LWArel A-bewertet bei V=0,5*Vmax<br>LWArel A-weighted at V=0,5*Vmax | fM [Hz] | | | | | | |
|---|---|---|---|---|---|---|---|
| | 125 | 250 | 500 | 1K | 2K | 4K | 8K |
| LWA5 [dB(A)] Ansaugseite / *inlet side* | -23 | -7 | -7 | -5 | -6 | -16 | -23 |

## Maße / *Dimensions:* [mm]

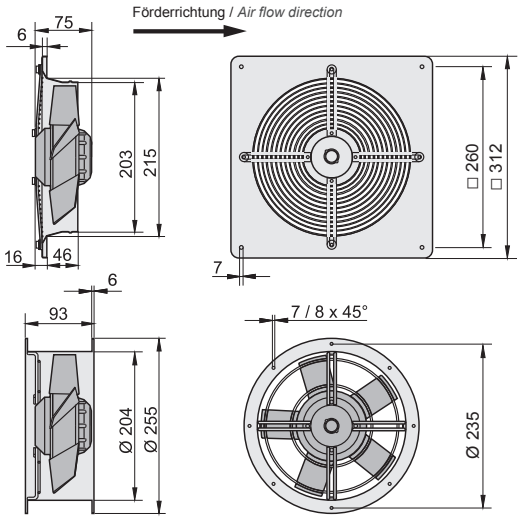


## Schaltbild / *Wiring diagram:*

01.009

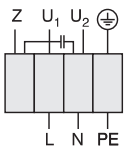


$U_1$ blau / *blue*
$U_2$ schwarz / *black*
Z braun / *brown*
PE gelb-grün / *yellow-green*

## Zubehör / *Accessories:*



| **RE 1,5** | **TE 1,5** | **GS 4** | **VK** | **MKA** *) | **GF** *) | **FV** *) | **BG** *) |
|---|---|---|---|---|---|---|---|
| Art.-Nr. H50-01500 | Art.-Nr. H70-01500 | Art.-Nr. H80-00033 | Art.-Nr. V00-20000 | Art.-Nr. I41-20005 | Art.-Nr. I10-20000 | Art.-Nr. I20-20000 | Art.-Nr. P21-20001 |
| Seite/*Page* 282 | Seite/*Page* 300 | Seite/*Page* 304 | Seite/*Page* 277 | Seite/*Page* 276 | Seite/*Page* 276 | Seite/*Page* 276 | Seite/*Page* 277 |

*) nur für den Typ ER möglich
**) only suitable for Type ER*

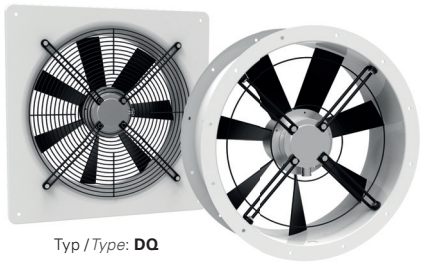

Typ / *Type*: **DQ**

Typ / *Type*: **DR**

- transformatorisch steuerbar
- integrierter Motorschutz
- geringe Bautiefe
- in allen Einbaulagen einsetzbar
- Wandplatte weiß beschichtet
- Flügel aus verzinktem und lackiertem Stahlblech

- *speed is variable using auto transformers*
- *integrated motor protection*
- *low installation depth*
- *can be installed in any position*
- *wall panel white coated*
- *blades made of galvanized and painted sheet steel*

## Technische Daten / *Technical data:*

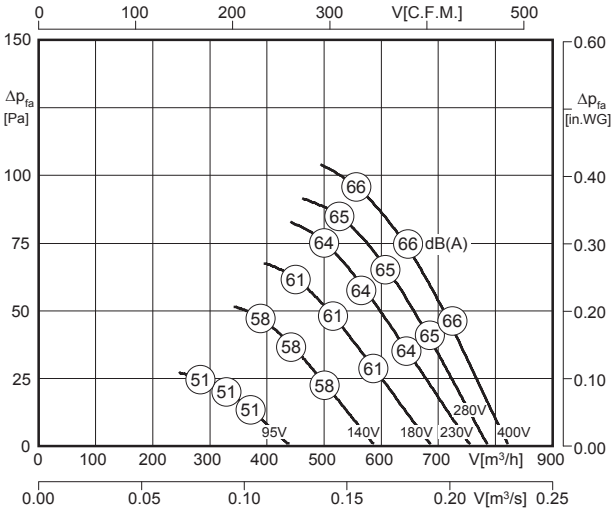


LWA5 ist in der Luftleistungskennlinie dargestellt
*is displayed in air performance curve*

LWA6 = LWA5

| Typ / *Type* | Art.-Nr. | U [V] | f [Hz] | P [kW] | $I_N$ [A] | n [min⁻¹] | C [µF] | $t_R$ [°C] | Geräusch* *sound* [dB(A)] | Δ I [%] | $I_a/I_n$ | | | [kg] |
|---|---|---|---|---|---|---|---|---|---|---|---|---|---|---|
| DR 200-2.3CF | E10-20002 | 3~400 | 50 | 0.072 | 0.23 | 2385 | - | 70 | 66 / 66 | - | - | IP44 | 01.019 | 2.9 |
| DQ 200-2.3CF | E00-20002 | 3~400 | 50 | 0.072 | 0.23 | 2385 | - | 70 | 66 / 66 | - | - | IP44 | 01.019 | 3.5 |

*) relativer Gesamtsummenpegel: Ansaugseite LWA5 / Ausblasseite LWA6 bei V=0,5 x Vmax
**) relative total sound level: Inlet side LWA5 / Outlet side LWA6 at V=0,5 x Vmax*

## Geräusche / *Sound levels:*

| LWArel A-bewertet bei V=0,5*Vmax<br>LWArel A-weighted at V=0,5*Vmax | fM [Hz] | | | | | | |
|---|---|---|---|---|---|---|---|
| | 125 | 250 | 500 | 1K | 2K | 4K | 8K |
| LWA5 [dB(A)] Ansaugseite / *inlet side* | -23 | -7 | -7 | -5 | -6 | -16 | -23 |

## Maße / *Dimensions:* [mm]

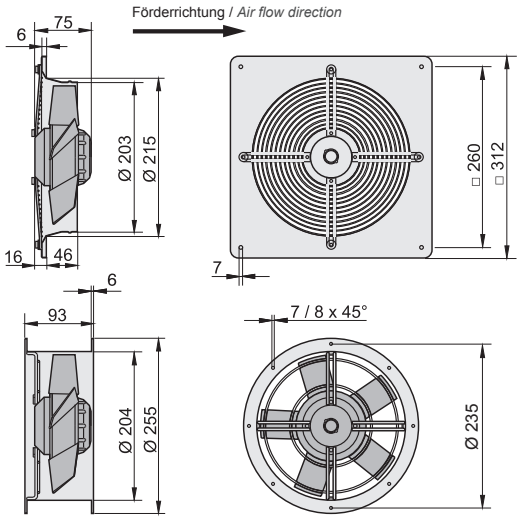


## Schaltbild / *Wiring diagram:*

01.019

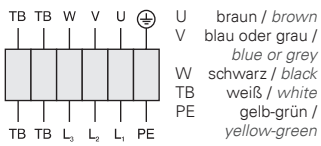


U braun / *brown*
V blau oder grau / *blue or grey*
W schwarz / *black*
TB weiß / *white*
PE gelb-grün / *yellow-green*

## Zubehör / *Accessories:*



| RTD 1,2 | TD 1,0 | GS 2 | VK | MKA *) | GF *) | FV *) | BG *) |
|---|---|---|---|---|---|---|---|
| Art.-Nr. H00-01201 | Art.-Nr. H60-01000 | Art.-Nr. H80-00031 | Art.-Nr. V00-20000 | Art.-Nr. I41-20005 | Art.-Nr. I10-20000 | Art.-Nr. I20-20000 | Art.-Nr. P21-20001 |
| Seite/*Page* 292 | Seite/*Page* 300 | Seite/*Page* 304 | Seite/*Page* 277 | Seite/*Page* 276 | Seite/*Page* 276 | Seite/*Page* 276 | Seite/*Page* 277 |

*) nur für den Typ DR möglich
**) only suitable for Type DR*

# Axialventilator / *Axial Fan*
# Baugröße / *Size*: 200

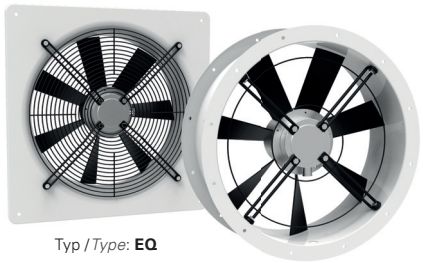

Typ / *Type*: **EQ**

Typ / *Type*: **ER**

- transformatorisch steuerbar
- integrierter Motorschutz
- geringe Bautiefe
- in allen Einbaulagen einsetzbar
- Wandplatte weiß beschichtet
- Flügel aus verzinktem und lackiertem Stahlblech

- *speed is variable using auto transformers*
- *integrated motor protection*
- *low installation depth*
- *can be installed in any position*
- *wall panel white coated*
- *blades made of galvanized and painted sheet steel*

## Technische Daten / *Technical data:*

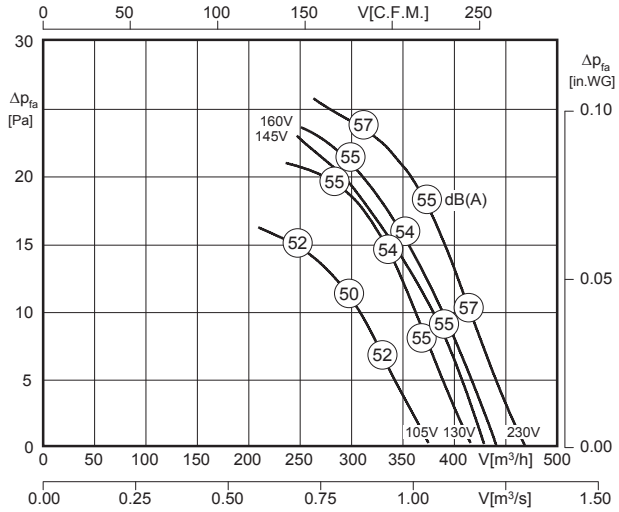


LWA5 ist in der Luftleistungskennlinie dargestellt
*is displayed in air performance curve*

LWA6 = LWA5

| Typ / *Type* | Art.-Nr. | U [V] | f [Hz] | P [kW] | $I_N$ [A] | n [min⁻¹] | C [µF] | $t_R$ [°C] | Geräusch* *sound* [dB(A)] | Δ I [%] | $I_a/I_n$ | ⚠ | ✱ | [kg] |
|---|---|---|---|---|---|---|---|---|---|---|---|---|---|---|
| **ER 200-4.3BF** | E10-20000 | 1~230 | 50 | 0.032 | 0.15 | 1390 | 1.5 | 70 | 55 / 55 | - | 1.7 | IP44 | 01.009 | 2.9 |
| **EQ 200-4.3BF** | E00-20000 | 1~230 | 50 | 0.032 | 0.15 | 1390 | 1.5 | 70 | 55 / 55 | - | 1.7 | IP44 | 01.009 | 2.5 |

*) relativer Gesamtsummenpegel: Ansaugseite LWA5 / Ausblasseite LWA6 bei V=0,5 x Vmax
**) relative total sound level: Inlet side LWA5 / Outlet side LWA6 at V=0,5 x Vmax*

## Geräusche / *Sound levels:*

| LWArel A-bewertet bei V=0,5*Vmax<br>LWArel A-weighted at V=0,5*Vmax | fM [Hz] | | | | | | |
|---|---|---|---|---|---|---|---|
| | 125 | 250 | 500 | 1K | 2K | 4K | 8K |
| LWA5 [dB(A)] Ansaugseite / *inlet side* | -23 | -7 | -7 | -5 | -6 | -16 | -23 |

## Maße / *Dimensions:* [mm]

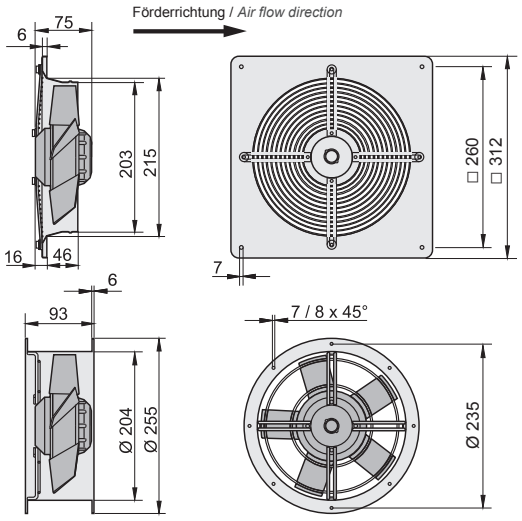


## Schaltbild / *Wiring diagram:*

01.009

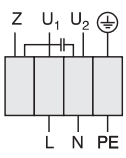


$U_1$ blau / *blue*
$U_2$ schwarz / *black*
Z braun / *brown*
PE gelb-grün / *yellow-green*

## Zubehör / *Accessories:*



| **RE 1,5** | **TE 1,5** | **GS 4** | **VK** | **MKA** *) | **GF** *) | **FV** *) | **BG** *) |
|---|---|---|---|---|---|---|---|
| Art.-Nr. H50-01500 | Art.-Nr. H70-01500 | Art.-Nr. H80-00033 | Art.-Nr. V00-20000 | Art.-Nr. I41-20005 | Art.-Nr. I10-20000 | Art.-Nr. I20-20000 | Art.-Nr. P21-20001 |
| Seite/*Page* 282 | Seite/*Page* 300 | Seite/*Page* 304 | Seite/*Page* 277 | Seite/*Page* 276 | Seite/*Page* 276 | Seite/*Page* 276 | Seite/*Page* 277 |

*) nur für den Typ ER möglich
**) only suitable for Type ER*

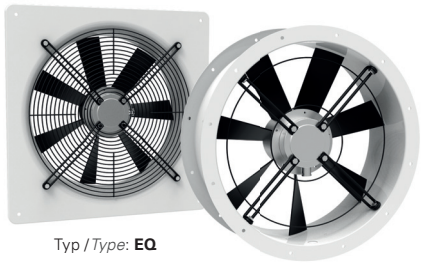

Typ / *Type*: **EQ**

Typ / *Type*: **ER**

- transformatorisch steuerbar
- integrierter Motorschutz
- geringe Bautiefe
- in allen Einbaulagen einsetzbar
- Wandplatte weiß beschichtet
- Flügel aus verzinktem und lackiertem Stahlblech

- *speed is variable using auto transformers*
- *integrated motor protection*
- *low installation depth*
- *can be installed in any position*
- *wall panel white coated*
- *blades made of galvanized and painted sheet steel*

## Technische Daten / *Technical data:*

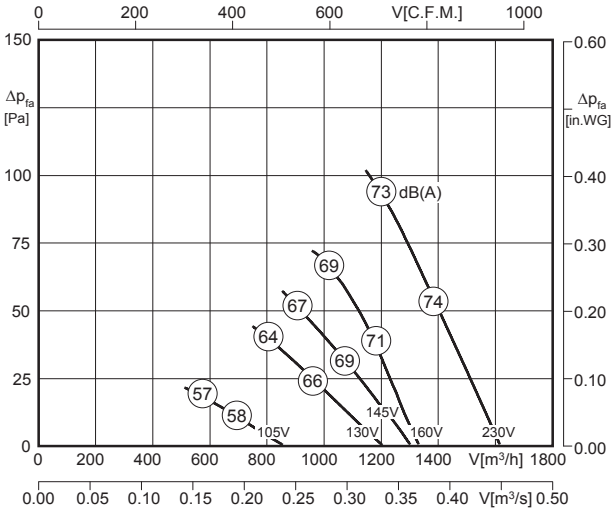


$L_{WA5}$ ist in der Luftleistungskennlinie dargestellt
*is displayed in air performance curve*

$L_{WA6} = L_{WA5}$

| Typ / *Type* | Art.-Nr. | U [V] | f [Hz] | P [kW] | $I_N$ [A] | n [min⁻¹] | C [µF] | $t_R$ [°C] | Geräusch* *sound* [dB(A)] | Δ I [%] | $I_a/I_n$ | | | [kg] |
|---|---|---|---|---|---|---|---|---|---|---|---|---|---|---|
| **ER 250-2.3CF** | E10-25001 | 1~230 | 50 | 0.123 | 0.54 | 2650 | 4 | 60 | 74 / 74 | - | 1.8 | IP44 | 01.009 | 4.0 |
| **EQ 250-2.3CF** | E00-25001 | 1~230 | 50 | 0.123 | 0.54 | 2650 | 4 | 60 | 74 / 74 | - | 1.8 | IP44 | 01.009 | 4.5 |

*) relativer Gesamtsummenpegel: Ansaugseite $L_{WA5}$ / Ausblasseite $L_{WA6}$ bei V=0,5 x $V_{max}$
**) relative total sound level: Inlet side $L_{WA5}$ / Outlet side $L_{WA6}$ at V=0,5 x $V_{max}$*

## Geräusche / *Sound levels:*

| $L_{WA}$rel A-bewertet bei V=0,5*Vmax<br>$L_{WA}$rel A-weighted at V=0,5*Vmax | fM [Hz] | | | | | | |
|---|---|---|---|---|---|---|---|
| | 125 | 250 | 500 | 1K | 2K | 4K | 8K |
| $L_{WA5}$ [dB(A)] Ansaugseite / *inlet side* | -28 | -11 | -5 | -6 | -7 | -9 | -17 |

## Maße / *Dimensions:* [mm]

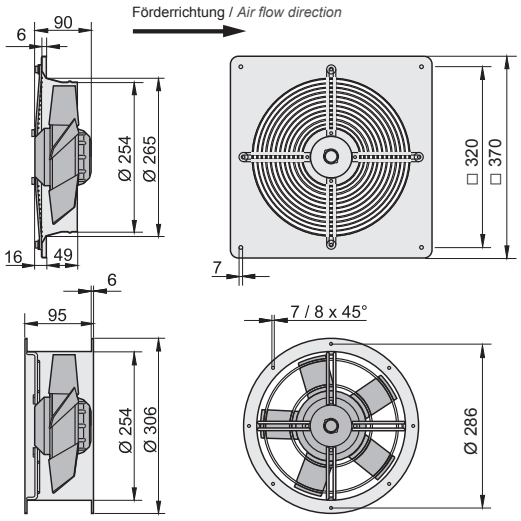


## Schaltbild / *Wiring diagram:*

01.009

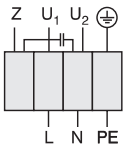


$U_1$ blau / *blue*
$U_2$ schwarz / *black*
Z braun / *brown*
PE gelb-grün / *yellow-green*

## Zubehör / *Accessories:*



| **RE 1,5** | **TE 1,5** | **GS 4** | **VK** | **MKA** *) | **GF** *) | **FV** *) | **BG** *) |
|---|---|---|---|---|---|---|---|
| Art.-Nr. H50-01500 | Art.-Nr. H70-01500 | Art.-Nr. H80-00033 | Art.-Nr. V00-25000 | Art.-Nr. I41-20005 | Art.-Nr. I00-31000 | Art.-Nr. I30-31000 | Art.-Nr. P21-25001 |
| Seite/*Page* 282 | Seite/*Page* 300 | Seite/*Page* 304 | Seite/*Page* 277 | Seite/*Page* 276 | Seite/*Page* 276 | Seite/*Page* 276 | Seite/*Page* 277 |

*) nur für den Typ ER möglich
**) only suitable for Type ER*

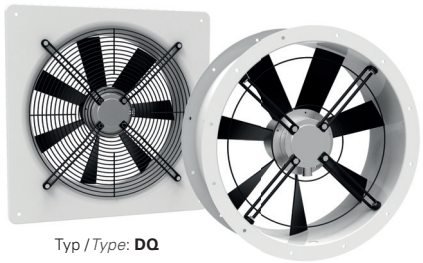

Typ / *Type*: **DQ**

Typ / *Type*: **DR**

- transformatorisch steuerbar
- integrierter Motorschutz
- geringe Bautiefe
- in allen Einbaulagen einsetzbar
- Wandplatte weiß beschichtet
- Flügel aus verzinktem und lackiertem Stahlblech

- *speed is variable using auto transformers*
- *integrated motor protection*
- *low installation depth*
- *can be installed in any position*
- *wall panel white coated*
- *blades made of galvanized and painted sheet steel*

## Technische Daten / *Technical data:*

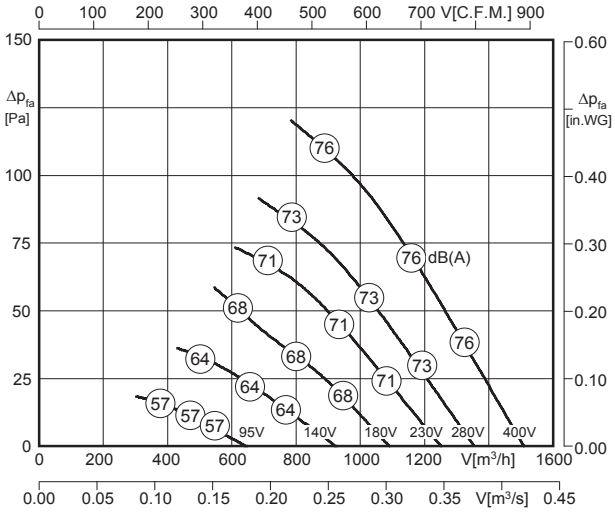


LWA5 ist in der Luftleistungskennlinie dargestellt
*is displayed in air performance curve*

LWA6 = LWA5

| Typ / *Type* | Art.-Nr. | U [V] | f [Hz] | P [kW] | $I_N$ [A] | n [min⁻¹] | C [µF] | $t_R$ [°C] | Geräusch* *sound* [dB(A)] | Δ I [%] | $I_a/I_n$ | ⚠ | ✱ | [kg] |
|---|---|---|---|---|---|---|---|---|---|---|---|---|---|---|
| **DR 250-2.3DF** | E10-25002 | 3~400 | 50 | 0.086 | 0.19 | 2635 | - | 70 | 76 / 76 | - | - | IP44 | 01.019 | 4.5 |
| **DQ 250-2.3DF** | E00-25002 | 3~400 | 50 | 0.086 | 0.19 | 2635 | - | 70 | 76 / 76 | - | - | IP44 | 01.019 | 4.5 |

*) relativer Gesamtsummenpegel: Ansaugseite LWA5 / Ausblasseite LWA6 bei V=0,5 x Vmax
*) relative total sound level: Inlet side LWA5 / Outlet side LWA6 at V=0,5 x Vmax

## Geräusche / *Sound levels:*

| LWArel A-bewertet bei V=0,5*Vmax<br>LWArel A-weighted at V=0,5*Vmax | fM [Hz] | | | | | | |
|---|---|---|---|---|---|---|---|
| | 125 | 250 | 500 | 1K | 2K | 4K | 8K |
| LWA5 [dB(A)] Ansaugseite / *inlet side* | -28 | -11 | -5 | -6 | -7 | -9 | -17 |

## Maße / *Dimensions:* [mm]

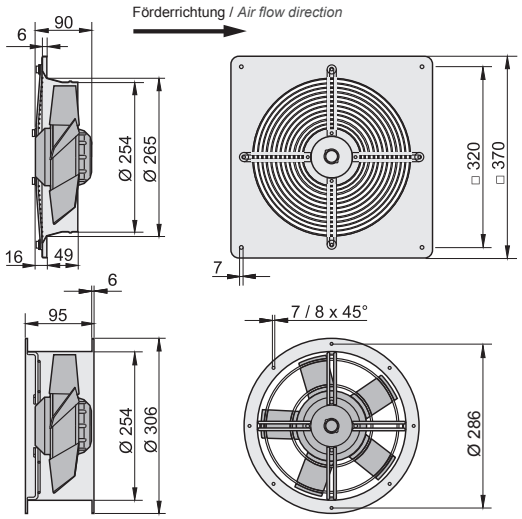


## Schaltbild / *Wiring diagram:*

01.019

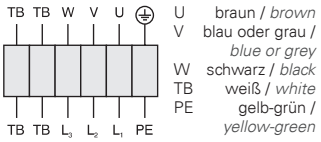


## Zubehör / *Accessories:*



| RTD 1,2 | TD 1,0 | GS 2 | VK | MKA *) | GF *) | FV *) | BG *) |
|---|---|---|---|---|---|---|---|
| Art.-Nr. H00-01201 | Art.-Nr. H60-01000 | Art.-Nr. H80-00031 | Art.-Nr. V00-25000 | Art.-Nr. I41-20005 | Art.-Nr. I00-31000 | Art.-Nr. I30-31000 | Art.-Nr. P21-25001 |
| Seite/*Page* 292 | Seite/*Page* 300 | Seite/*Page* 304 | Seite/*Page* 277 | Seite/*Page* 276 | Seite/*Page* 276 | Seite/*Page* 276 | Seite/*Page* 277 |

*) nur für den Typ DR möglich
*) only suitable for Type DR

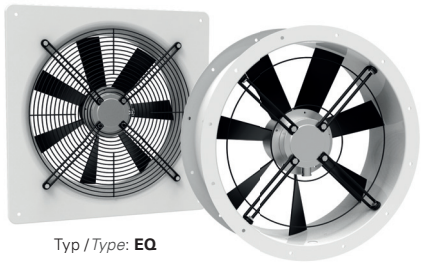

Typ / *Type*: **EQ**

Typ / *Type*: **ER**

- transformatorisch steuerbar
- integrierter Motorschutz
- geringe Bautiefe
- in allen Einbaulagen einsetzbar
- Wandplatte weiß beschichtet
- Flügel aus verzinktem und lackiertem Stahlblech

- *speed is variable using auto transformers*
- *integrated motor protection*
- *low installation depth*
- *can be installed in any position*
- *wall panel white coated*
- *blades made of galvanized and painted sheet steel*

## Technische Daten / *Technical data:*

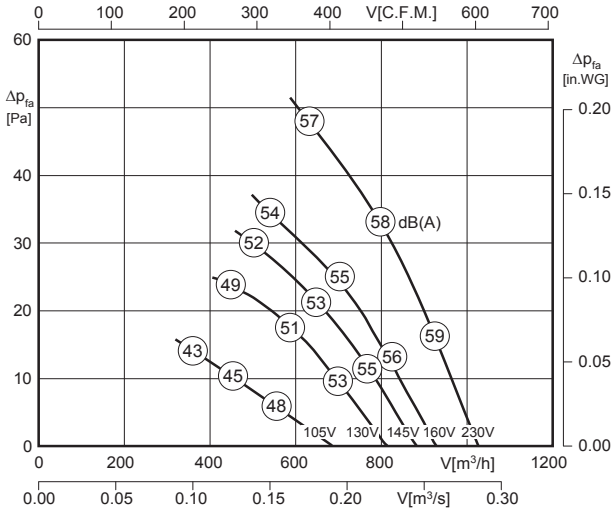


LWA5 ist in der Luftleistungskennlinie dargestellt
*is displayed in air performance curve*

LWA6 = LWA5

| Typ / *Type* | Art.-Nr. | U [V] | f [Hz] | P [kW] | $I_N$ [A] | n [min⁻¹] | C [µF] | $t_R$ [°C] | Geräusch* *sound* [dB(A)] | Δ I [%] | $I_a/I_n$ | | | [kg] |
|---|---|---|---|---|---|---|---|---|---|---|---|---|---|---|
| **ER 250-4.3CF** | E10-25000 | 1~230 | 50 | 0.054 | 0.25 | 1315 | 1.5 | 70 | 58 / 58 | - | 1.6 | IP44 | 01.009 | 4.0 |
| **EQ 250-4.3CF** | E00-25000 | 1~230 | 50 | 0.054 | 0.25 | 1315 | 1.5 | 70 | 58 / 58 | - | 1.6 | IP44 | 01.009 | 4.5 |

*) relativer Gesamtsummenpegel: Ansaugseite LWA5 / Ausblasseite LWA6 bei V=0,5 x Vmax
*) relative total sound level: Inlet side LWA5 / Outlet side LWA6 at V=0,5 x Vmax

## Geräusche / *Sound levels:*

| LWArel A-bewertet bei V=0,5*Vmax<br>LWArel A-weighted at V=0,5*Vmax | fM [Hz] | | | | | | |
|---|---|---|---|---|---|---|---|
| | 125 | 250 | 500 | 1K | 2K | 4K | 8K |
| LWA5 [dB(A)] Ansaugseite / *inlet side* | -28 | -11 | -5 | -6 | -7 | -9 | -17 |

## Maße / *Dimensions:* [mm]

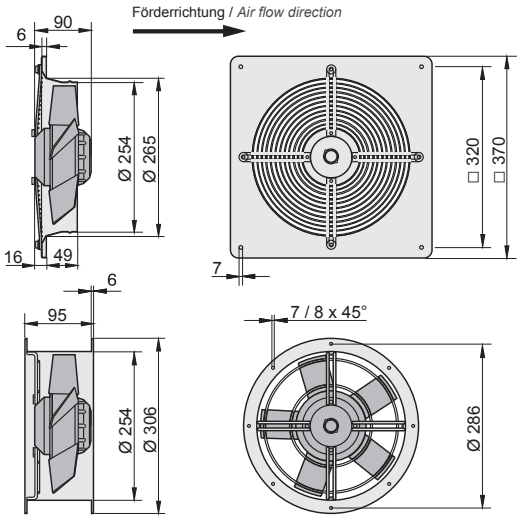


## Schaltbild / *Wiring diagram:*

01.009

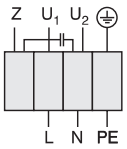


U1 blau / *blue*
U2 schwarz / *black*
Z braun / *brown*
PE gelb-grün / *yellow-green*

## Zubehör / *Accessories:*



| **RE 1,5** | **TE 1,5** | **GS 4** | **VK** | **MKA** *) | **GF** *) | **FV** *) | **BG** *) |
|---|---|---|---|---|---|---|---|
| Art.-Nr. H50-01500 | Art.-Nr. H70-01500 | Art.-Nr. H80-00033 | Art.-Nr. V00-25000 | Art.-Nr. I41-20005 | Art.-Nr. I00-31000 | Art.-Nr. I30-31000 | Art.-Nr. P21-25001 |
| Seite/*Page* 282 | Seite/*Page* 300 | Seite/*Page* 304 | Seite/*Page* 277 | Seite/*Page* 276 | Seite/*Page* 276 | Seite/*Page* 276 | Seite/*Page* 277 |

*) nur für den Typ ER möglich
*) *only suitable for Type ER*

# Axialventilator / *Axial Fan*
# Baugröße / *Size*: 250

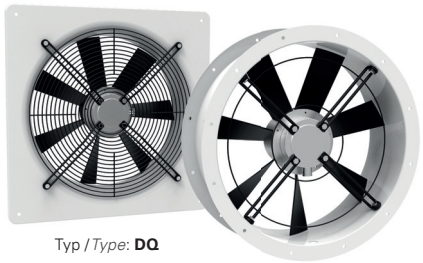

Typ / *Type*: **DQ**

Typ / *Type*: **DR**

- transformatorisch steuerbar
- integrierter Motorschutz
- geringe Bautiefe
- in allen Einbaulagen einsetzbar
- Wandplatte weiß beschichtet
- Flügel aus verzinktem und lackiertem Stahlblech

- *speed is variable using auto transformers*
- *integrated motor protection*
- *low installation depth*
- *can be installed in any position*
- *wall panel white coated*
- *blades made of galvanized and painted sheet steel*

## Technische Daten / *Technical data:*

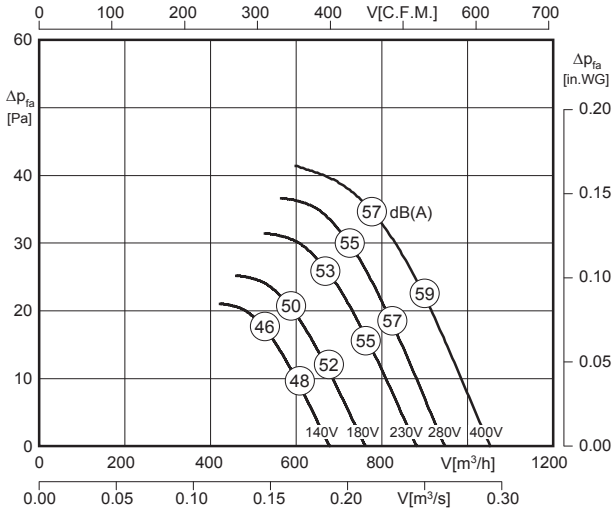


LWA5 ist in der Luftleistungskennlinie dargestellt
*is displayed in air performance curve*

LWA6 = LWA5

| Typ / *Type* | Art.-Nr. | U [V] | f [Hz] | P [kW] | $I_N$ [A] | n [min⁻¹] | C [µF] | $t_R$ [°C] | Geräusch* *sound* [dB(A)] | Δ I [%] | $I_a/I_n$ | ⚠ | ✱ | [kg] |
|---|---|---|---|---|---|---|---|---|---|---|---|---|---|---|
| **DR 250-4.3BF** | E10-25012 | 3~400 | 50 | 0.051 | 0.15 | 1335 | - | 60 | 58 / 58 | - | 1.6 | IP44 | 01.019 | 4.25 |
| **DQ 250-4.3BF** | E00-25013 | 3~400 | 50 | 0.051 | 0.15 | 1335 | - | 60 | 58 / 58 | - | 1.6 | IP44 | 01.019 | 4.5 |

*) relativer Gesamtsummenpegel: Ansaugseite LWA5 / Ausblasseite LWA6 bei V=0,5 x Vmax
*) relative total sound level: Inlet side LWA5 / Outlet side LWA6 at V=0,5 x Vmax

## Geräusche / *Sound levels:*

| LWArel A-bewertet bei V=0,5*Vmax<br>LWArel A-weighted at V=0,5*Vmax | fM [Hz] | | | | | | |
|---|---|---|---|---|---|---|---|
| | 125 | 250 | 500 | 1K | 2K | 4K | 8K |
| LWA5 [dB(A)] Ansaugseite / *inlet side* | -28 | -11 | -5 | -6 | -7 | -9 | -17 |

## Maße / *Dimensions:* [mm]

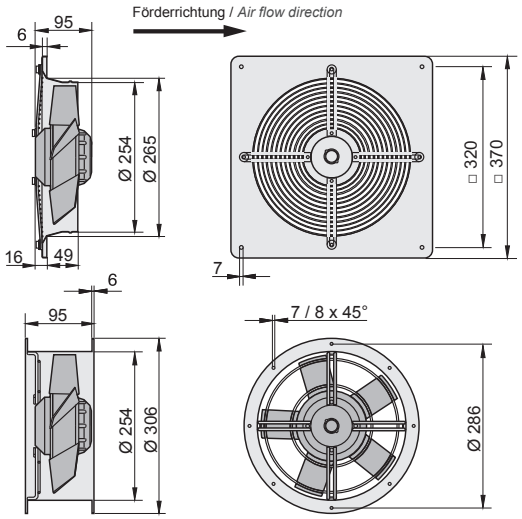


## Schaltbild / *Wiring diagram:*

01.019

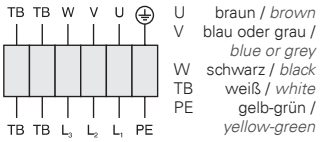


## Zubehör / *Accessories:*



| RTD 1,2 | TD 1,0 | GS 2 | VK | MKA *) | GF *) | FV *) | BG *) |
|---|---|---|---|---|---|---|---|
| Art.-Nr. H00-01201 | Art.-Nr. H60-01000 | Art.-Nr. H80-00031 | Art.-Nr. V00-25000 | Art.-Nr. I41-20005 | Art.-Nr. I00-31000 | Art.-Nr. I30-31000 | Art.-Nr. P21-25001 |
| Seite/*Page* 292 | Seite/*Page* 300 | Seite/*Page* 304 | Seite/*Page* 277 | Seite/*Page* 276 | Seite/*Page* 276 | Seite/*Page* 276 | Seite/*Page* 277 |

*) nur für den Typ DR möglich
*) only suitable for Type DR

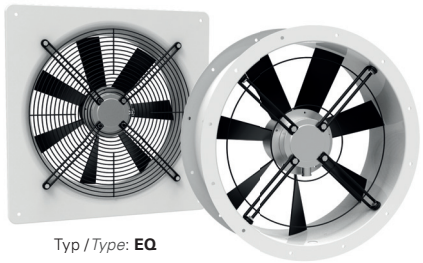

Typ / *Type*: **EQ**

Typ / *Type*: **ER**

- transformatorisch steuerbar
- integrierter Motorschutz
- geringe Bautiefe
- in allen Einbaulagen einsetzbar
- Wandplatte weiß beschichtet
- Flügel aus verzinktem und lackiertem Stahlblech

- *speed is variable using auto transformers*
- *integrated motor protection*
- *low installation depth*
- *can be installed in any position*
- *wall panel white coated*
- *blades made of galvanized and painted sheet steel*

## Technische Daten / *Technical data:*

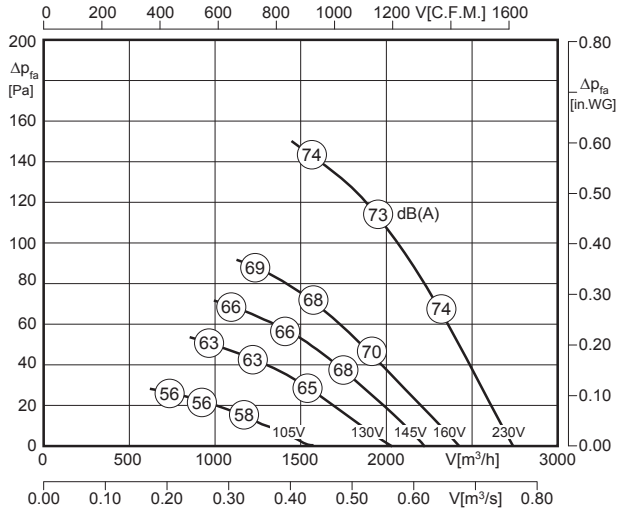


LWA5 ist in der Luftleistungskennlinie dargestellt
*is displayed in air performance curve*

LWA6 = LWA5

| Typ / *Type* | Art.-Nr. | U [V] | f [Hz] | P [kW] | $I_N$ [A] | n [min⁻¹] | C [µF] | $t_R$ [°C] | Geräusch* *sound* [dB(A)] | Δ I [%] | $I_a/I_n$ | | | [kg] |
|---|---|---|---|---|---|---|---|---|---|---|---|---|---|---|
| **ER 300-2.3EF** | E10-30005 | 1~230 | 50 | 0.21 | 0.90 | 2505 | 6 | 55 | 73 / 73 | - | 1.8 | IP44 | 01.009 | 5.0 |
| **EQ 300-2.3EF** | E00-30005 | 1~230 | 50 | 0.21 | 0.90 | 2505 | 6 | 55 | 73 / 73 | - | 1.8 | IP44 | 01.009 | 6.0 |

*) relativer Gesamtsummenpegel: Ansaugseite LWA5 / Ausblasseite LWA6 bei V=0,5 x Vmax
**) relative total sound level: Inlet side LWA5 / Outlet side LWA6 at V=0,5 x Vmax*

## Geräusche / *Sound levels:*

| LWArel A-bewertet bei V=0,5*Vmax<br>LWArel A-weighted at V=0,5*Vmax | fM [Hz] | | | | | | |
|---|---|---|---|---|---|---|---|
| | 125 | 250 | 500 | 1K | 2K | 4K | 8K |
| LWA5 [dB(A)] Ansaugseite / *inlet side* | -29 | -10 | -7 | -7 | -5 | -8 | -16 |

## Maße / *Dimensions:* [mm]

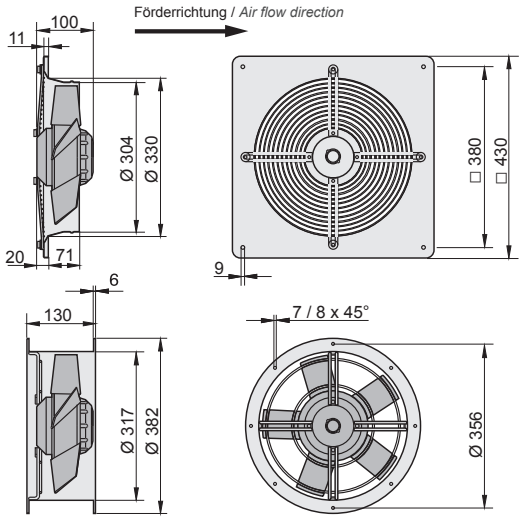


## Schaltbild / *Wiring diagram:*

01.009

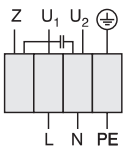


$U_1$ blau / *blue*
$U_2$ schwarz / *black*
Z braun / *brown*
PE gelb-grün / *yellow-green*

## Zubehör / *Accessories:*



| RE 1,5 | TE 1,5 | GS 4 | VK | MKA *) | GF *) | FV *) | BG *) |
|---|---|---|---|---|---|---|---|
| Art.-Nr. H50-01500 | Art.-Nr. H70-01500 | Art.-Nr. H80-00033 | Art.-Nr. V00-30000 | Art.-Nr. I41-31505 | Art.-Nr. I10-31500 | Art.-Nr. I20-31500 | Art.-Nr. P21-31501 |
| Seite/*Page* 282 | Seite/*Page* 300 | Seite/*Page* 304 | Seite/*Page* 277 | Seite/*Page* 276 | Seite/*Page* 276 | Seite/*Page* 276 | Seite/*Page* 277 |

*) nur für den Typ ER möglich
**) only suitable for Type ER*

# Axialventilator / *Axial Fan*
# Baugröße / *Size*: 300

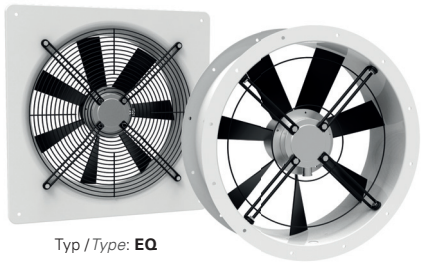

Typ / *Type*: **EQ**

Typ / *Type*: **ER**

- transformatorisch steuerbar
- integrierter Motorschutz
- geringe Bautiefe
- in allen Einbaulagen einsetzbar
- Wandplatte weiß beschichtet
- Flügel aus verzinktem und lackiertem Stahlblech

- *speed is variable using auto transformers*
- *integrated motor protection*
- *low installation depth*
- *can be installed in any position*
- *wall panel white coated*
- *blades made of galvanized and painted sheet steel*

## Technische Daten / *Technical data:*

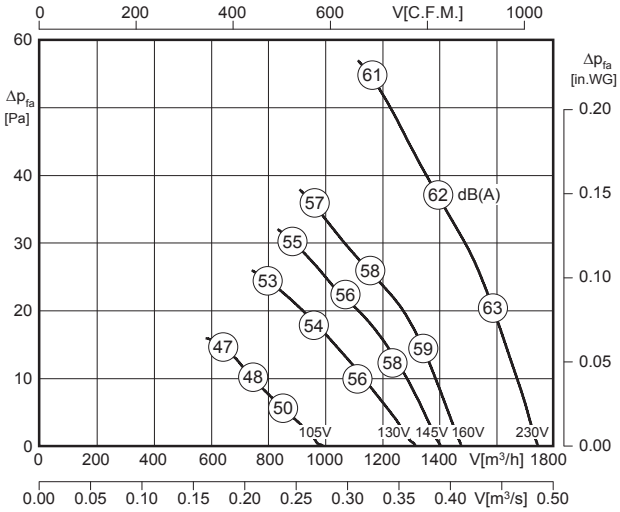


$L_{WA5}$ ist in der Luftleistungskennlinie dargestellt
*is displayed in air performance curve*

$L_{WA6} = L_{WA5}$

| Typ / *Type* | Art.-Nr. | U [V] | f [Hz] | P [kW] | $I_N$ [A] | n [min⁻¹] | C [µF] | $t_R$ [°C] | Geräusch* *sound* [dB(A)] | Δ I [%] | $I_a/I_n$ | | | [kg] |
|---|---|---|---|---|---|---|---|---|---|---|---|---|---|---|
| **ER 300-4.3DF** | E10-30000 | 1~230 | 50 | 0.096 | 0.43 | 1280 | 3 | 55 | 62 / 62 | - | 1.6 | IP44 | 01.009 | 5.0 |
| **EQ 300-4.3DF** | E00-30000 | 1~230 | 50 | 0.096 | 0.43 | 1280 | 3 | 55 | 62 / 62 | - | 1.6 | IP44 | 01.009 | 6.0 |

*) relativer Gesamtsummenpegel: Ansaugseite $L_{WA5}$ / Ausblasseite $L_{WA6}$ bei V=0,5 x $V_{max}$
*) relative total sound level: Inlet side $L_{WA5}$ / Outlet side $L_{WA6}$ at V=0,5 x $V_{max}$

## Geräusche / *Sound levels:*

| $L_{WArel}$ A-bewertet bei V=0,5*Vmax<br>$L_{WArel}$ A-weighted at V=0,5*Vmax | fM [Hz] | | | | | | |
|---|---|---|---|---|---|---|---|
| | 125 | 250 | 500 | 1K | 2K | 4K | 8K |
| $L_{WA5}$ [dB(A)] Ansaugseite / *inlet side* | -15 | -8 | -7 | -6 | -6 | -10 | -22 |

## Maße / *Dimensions:* [mm]

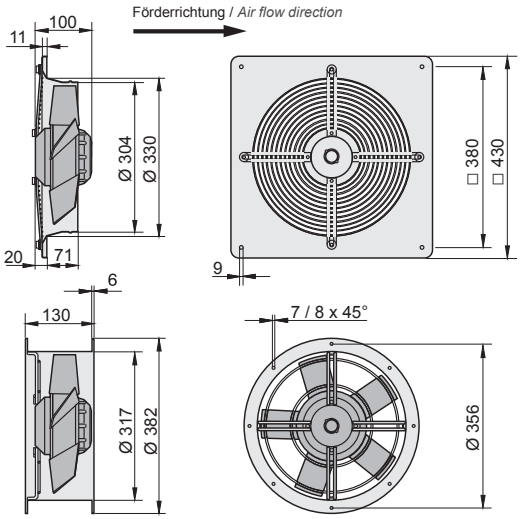


## Schaltbild / *Wiring diagram:*

01.009

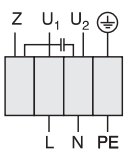


$U_1$ blau / *blue*
$U_2$ schwarz / *black*
Z braun / *brown*
PE gelb-grün / *yellow-green*

## Zubehör / *Accessories:*



| **RE 1,5** | **TE 1,5** | **GS 4** | **VK** | **MKA** *) | **GF** *) | **FV** *) | **BG** *) |
|---|---|---|---|---|---|---|---|
| Art.-Nr. H50-01500 | Art.-Nr. H70-01500 | Art.-Nr. H80-00033 | Art.-Nr. V00-30000 | Art.-Nr. I41-31505 | Art.-Nr. I10-31500 | Art.-Nr. I20-31500 | Art.-Nr. P21-31501 |
| Seite/*Page* 282 | Seite/*Page* 300 | Seite/*Page* 304 | Seite/*Page* 277 | Seite/*Page* 276 | Seite/*Page* 276 | Seite/*Page* 276 | Seite/*Page* 277 |

*) nur für den Typ ER möglich
*) *only suitable for Type ER*

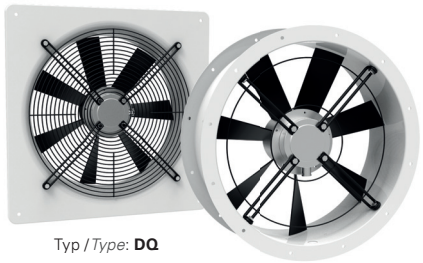

Typ / *Type*: **DQ**

Typ / *Type*: **DR**

- transformatorisch steuerbar
- integrierter Motorschutz
- geringe Bautiefe
- in allen Einbaulagen einsetzbar
- Wandplatte weiß beschichtet
- Flügel aus Kunststoff

- *speed is variable using auto transformers*
- *integrated motor protection*
- *low installation depth*
- *can be installed in any position*
- *wall panel white coated*
- *blades made of plastic*

## Technische Daten / *Technical data:*

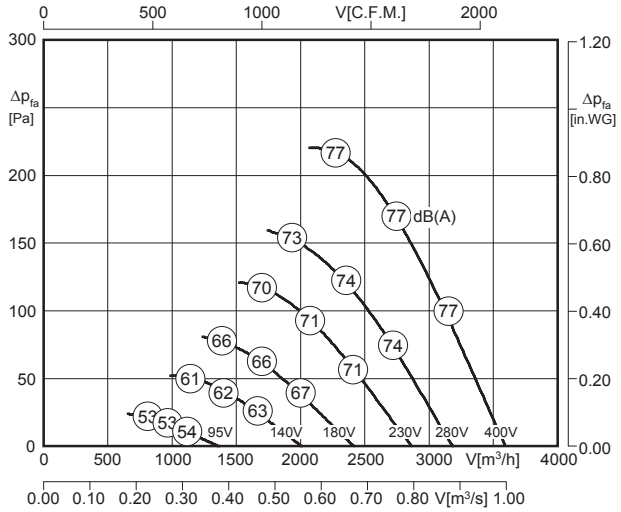


LWA5 ist in der Luftleistungskennlinie dargestellt
*is displayed in air performance curve*

LWA6 = LWA5




| Typ / *Type* | Art.-Nr. | U [V] | f [Hz] | P [kW] | $I_N$ [A] | n [min⁻¹] | C [µF] | $t_R$ [°C] | Geräusch* *sound* [dB(A)] | Δ I [%] | $I_a/I_n$ | | | [kg] |
|---|---|---|---|---|---|---|---|---|---|---|---|---|---|---|
| **DR 315-2.4FF** | E10-31566 | 3~400 | 50 | 0.44 | 0.75 | 2490 | - | 50 | 77 / 77 | - | 2.8 | IP54 | 01.006 | 6.0 |
| **DQ 315-2.4FF** | E00-31566 | 3~400 | 50 | 0.44 | 0.75 | 2490 | - | 50 | 77 / 77 | - | 2.8 | IP54 | 01.006 | 6.5 |

*) relativer Gesamtsummenpegel: Ansaugseite LWA5 / Ausblasseite LWA6 bei V=0,5 x Vmax
**) relative total sound level: Inlet side LWA5 / Outlet side LWA6 at V=0,5 x Vmax*

## Geräusche / *Sound levels:*

| LWArel A-bewertet bei V=0,5*Vmax<br>LWArel A-weighted at V=0,5*Vmax | fM [Hz] | | | | | | |
|---|---|---|---|---|---|---|---|
| | 125 | 250 | 500 | 1K | 2K | 4K | 8K |
| LWA5 [dB(A)] Ansaugseite / *inlet side* | -20 | -8 | -5 | -7 | -7 | -10 | -18 |

## Maße / *Dimensions:* [mm]

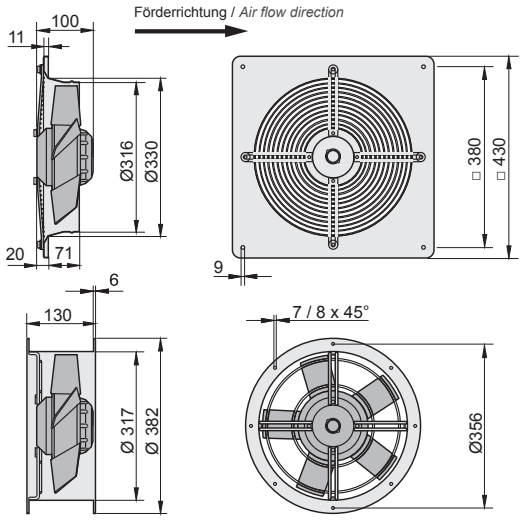


## Schaltbild / *Wiring diagram:*

01.006

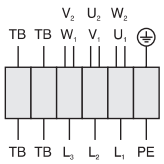


| | |
|---|---|
| $U_1$ | braun / *brown* |
| $V_1$ | blau / *blue* |
| $W_1$ | schwarz / *black* |
| $U_2$ | rot / *red* |
| $V_2$ | grau / *grey* |
| $W_2$ | orange / *orange* |
| TB | weiß / *white* |
| PE | gelb-grün / *yellow-green* |

## Zubehör / *Accessories:*



| **RTD 1,2** | **TD 1,0** | **GS 2** | **VK** | **MKA** *) | **GF** *) | **FV** *) | **BG** *) |
|---|---|---|---|---|---|---|---|
| Art.-Nr. H00-01201 | Art.-Nr. H60-01000 | Art.-Nr. H80-00031 | Art.-Nr. V00-30000 | Art.-Nr. I41-31505 | Art.-Nr. I10-31500 | Art.-Nr. I20-31500 | Art.-Nr. P21-31501 |
| Seite/*Page* 292 | Seite/*Page* 300 | Seite/*Page* 304 | Seite/*Page* 277 | Seite/*Page* 276 | Seite/*Page* 276 | Seite/*Page* 276 | Seite/*Page* 277 |

*) nur für den Typ DR möglich
**) only suitable for Type DR*

# Axialventilator / *Axial Fan*
# Baugröße / *Size*: 315

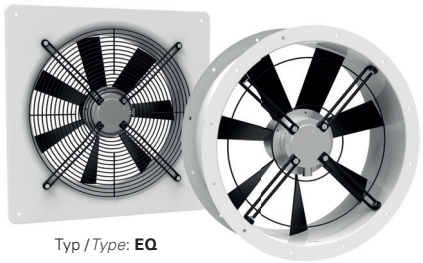

Typ / *Type*: **EQ**

Typ / *Type*: **ER**

- transformatorisch steuerbar
- integrierter Motorschutz
- geringe Bautiefe
- in allen Einbaulagen einsetzbar
- Wandplatte weiß beschichtet
- Flügel aus Kunststoff

- *speed is variable using auto transformers*
- *integrated motor protection*
- *low installation depth*
- *can be installed in any position*
- *wall panel white coated*
- *blades made of plastic*

## Technische Daten / *Technical data:*

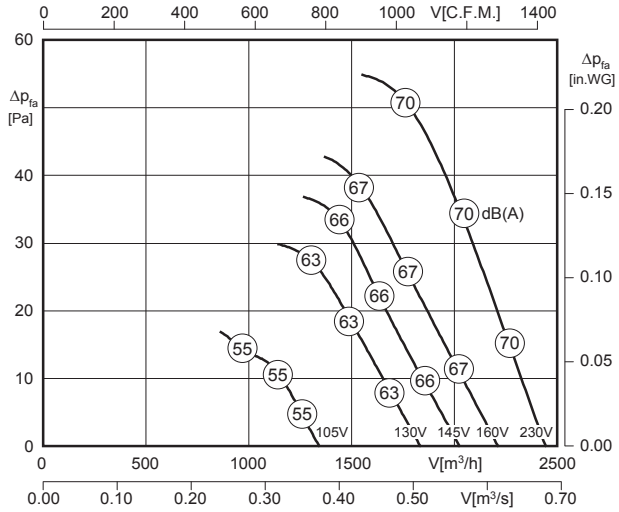


LWA5 ist in der Luftleistungskennlinie dargestellt
*is displayed in air performance curve*

LWA6 = LWA5

| Typ / *Type* | Art.-Nr. | U [V] | f [Hz] | P [kW] | $I_N$ [A] | n [min⁻¹] | C [µF] | $t_R$ [°C] | Geräusch* *sound* [dB(A)] | Δ I [%] | $I_a/I_n$ | | | [kg] |
|---|---|---|---|---|---|---|---|---|---|---|---|---|---|---|
| **ER 315-4.4DA** | E10-31505 | 1~230 | 50 | 0.12 | 0.56 | 1375 | 3 | 65 | 70 / 70 | - | 2.4 | IP54 | 01.025 | 6.0 |
| **EQ 315-4.4DA** | E00-31505 | 1~230 | 50 | 0.12 | 0.56 | 1375 | 3 | 65 | 70 / 70 | - | 2.4 | IP54 | 01.025 | 6.0 |

*) relativer Gesamtsummenpegel: Ansaugseite LWA5 / Ausblasseite LWA6 bei V=0,5 x Vmax
**) relative total sound level: Inlet side LWA5 / Outlet side LWA6 at V=0,5 x Vmax*

## Geräusche / *Sound levels:*

| LWArel A-bewertet bei V=0,5*Vmax<br>LWArel A-weighted at V=0,5*Vmax | fM [Hz] | | | | | | |
|---|---|---|---|---|---|---|---|
| | 125 | 250 | 500 | 1K | 2K | 4K | 8K |
| LWA5 [dB(A)] Ansaugseite / *inlet side* | -20 | -8 | -5 | -7 | -7 | -10 | -18 |

## Maße / *Dimensions:* [mm]

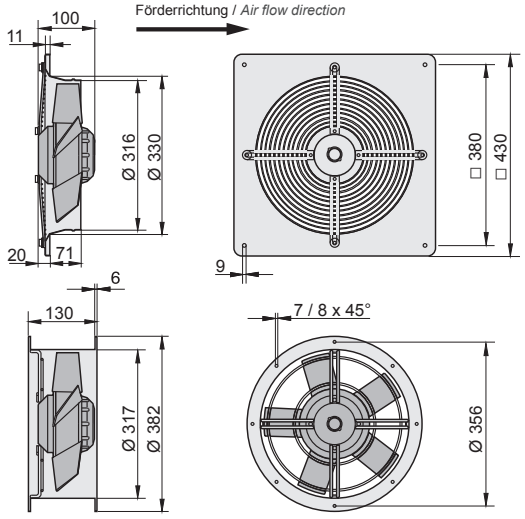


## Schaltbild / *Wiring diagram:*

01.025

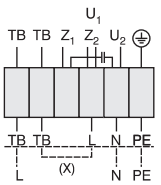


U1 braun / *brown*
U2 blau / *blue*
Z1 schwarz / *black*
Z2 orange / *orange*
TB weiß / *white*
PE gelb-grün / *yellow-green*

Linkslauf
*anti-clockwise*

## Zubehör / *Accessories:*



| **RE 1,5** | **TE 1,5** | **GS 1** | **VK** | **MKA** *) | **GF** *) | **FV** *) | **BG** *) |
|---|---|---|---|---|---|---|---|
| Art.-Nr. H50-01500 | Art.-Nr. H70-01500 | Art.-Nr. H80-00230 | Art.-Nr. V00-30000 | Art.-Nr. I41-31505 | Art.-Nr. I10-31500 | Art.-Nr. I20-31500 | Art.-Nr. P21-31501 |
| Seite/*Page* 282 | Seite/*Page* 300 | Seite/*Page* 304 | Seite/*Page* 277 | Seite/*Page* 276 | Seite/*Page* 276 | Seite/*Page* 276 | Seite/*Page* 277 |

*) nur für den Typ ER möglich
**) only suitable for Type ER*

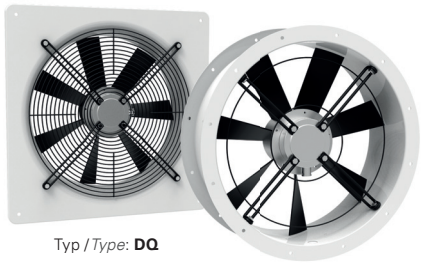

Typ / *Type*: **DQ**

Typ / *Type*: **DR**

- transformatorisch steuerbar
- integrierter Motorschutz
- geringe Bautiefe
- in allen Einbaulagen einsetzbar
- Wandplatte weiß beschichtet
- Flügel aus Kunststoff

- *speed is variable using auto transformers*
- *integrated motor protection*
- *low installation depth*
- *can be installed in any position*
- *wall panel white coated*
- *blades made of plastic*

## Technische Daten / *Technical data:*

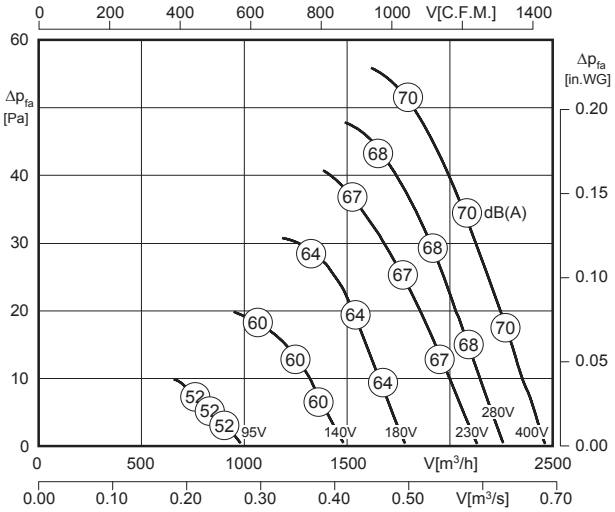


LWA5 ist in der Luftleistungskennlinie dargestellt
*is displayed in air performance curve*

LWA6 = LWA5

| Typ / *Type* | Art.-Nr. | U [V] | f [Hz] | P [kW] | $I_N$ [A] | n [min⁻¹] | C [µF] | $t_R$ [°C] | Geräusch* *sound* [dB(A)] | Δ I [%] | $I_a/I_n$ | | | [kg] |
|---|---|---|---|---|---|---|---|---|---|---|---|---|---|---|
| **DR 315-4.4DA** | E10-31555 | 3~400 | 50 | 0.12 | 0.32 | 1395 | - | 60 | 70 / 70 | - | 2.6 | IP54 | 01.006 | 6.0 |
| **DQ 315-4.4DA** | E00-31555 | 3~400 | 50 | 0.12 | 0.32 | 1395 | - | 60 | 70 / 70 | - | 2.6 | IP54 | 01.006 | 6.5 |

*) relativer Gesamtsummenpegel: Ansaugseite LWA5 / Ausblasseite LWA6 bei V=0,5 x Vmax
**) relative total sound level: Inlet side LWA5 / Outlet side LWA6 at V=0,5 x Vmax*

## Geräusche / *Sound levels:*

| LWArel A-bewertet bei V=0,5*Vmax<br>LWArel A-weighted at V=0,5*Vmax | fM [Hz] | | | | | | |
|---|---|---|---|---|---|---|---|
| | 125 | 250 | 500 | 1K | 2K | 4K | 8K |
| LWA5 [dB(A)] Ansaugseite / *inlet side* | -20 | -8 | -5 | -7 | -7 | -10 | -18 |

## Maße / *Dimensions:* [mm]

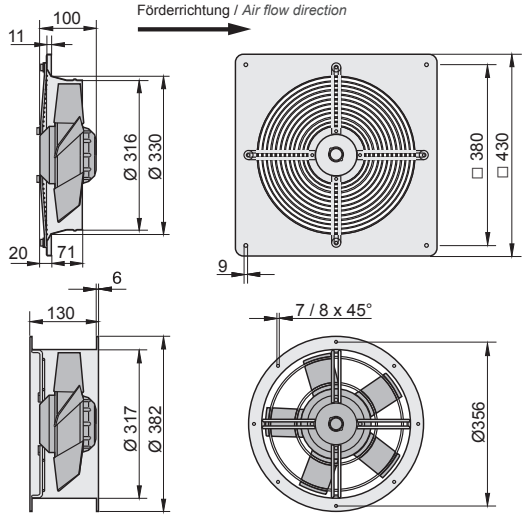


## Schaltbild / *Wiring diagram:*

01.006

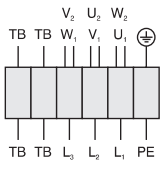


U1 braun / *brown*
V1 blau / *blue*
W1 schwarz / *black*
U2 rot / *red*
V2 grau / *grey*
W2 orange / *orange*
TB weiß / *white*
PE gelb-grün / *yellow-green*

## Zubehör / *Accessories:*



| **RTD 1,2** | **TD 1,0** | **GS 2** | **VK** | **MKA** *) | **GF** *) | **FV** *) | **BG** *) |
|---|---|---|---|---|---|---|---|
| Art.-Nr. H00-01201 | Art.-Nr. H60-01000 | Art.-Nr. H80-00031 | Art.-Nr. V00-30000 | Art.-Nr. I41-31505 | Art.-Nr. I10-31500 | Art.-Nr. I20-31500 | Art.-Nr. P21-31501 |
| Seite/*Page* 292 | Seite/*Page* 300 | Seite/*Page* 304 | Seite/*Page* 277 | Seite/*Page* 276 | Seite/*Page* 276 | Seite/*Page* 276 | Seite/*Page* 277 |

*) nur für den Typ DR möglich
**) only suitable for Type DR*

# Axialventilator / *Axial Fan*
# Baugröße / *Size*: 350

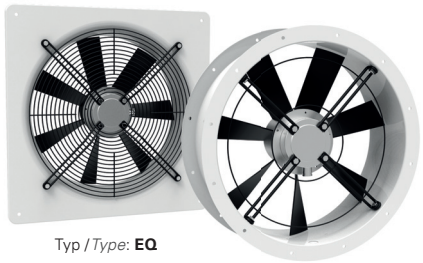

Typ / *Type*: **EQ**

Typ / *Type*: **ER**

- transformatorisch steuerbar
- integrierter Motorschutz
- geringe Bautiefe
- in allen Einbaulagen einsetzbar
- Wandplatte weiß beschichtet
- Flügel aus beschichtetem Stahl

- *speed is variable using auto transformers*
- *integrated motor protection*
- *low installation depth*
- *can be installed in any position*
- *wall panel white coated*
- *blades made of painted steel*

## Technische Daten / *Technical data:*

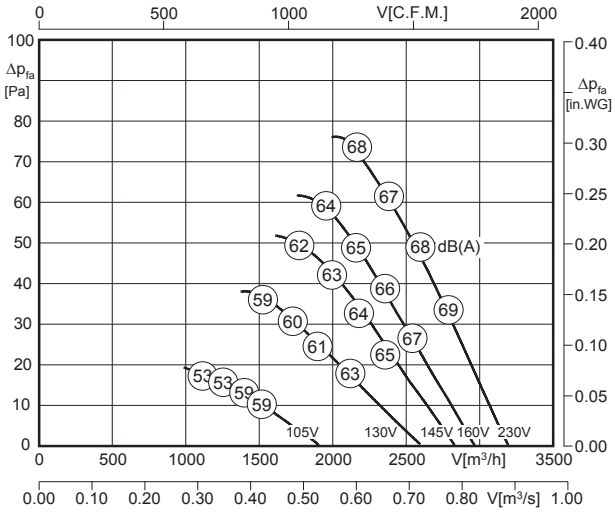


LWA5 ist in der Luftleistungskennlinie dargestellt
*is displayed in air performance curve*

LWA6 = LWA5




| Typ / *Type* | Art.-Nr. | U [V] | f [Hz] | P [kW] | $I_N$ [A] | n [min⁻¹] | C [µF] | $t_R$ [°C] | Geräusch* *sound* [dB(A)] | Δ I [%] | $I_a/I_n$ | △ | ✱ | [kg] |
|---|---|---|---|---|---|---|---|---|---|---|---|---|---|---|
| **ER 350-4.4EC** | E10-35015 | 1~230 | 50 | 0.16 | 0.76 | 1385 | 4 | 70 | 68 / 68 | 18 | 2.7 | IP54 | 01.025 | 7.0 |
| **EQ 350-4.4EC** | E00-35015 | 1~230 | 50 | 0.16 | 0.76 | 1385 | 4 | 70 | 68 / 68 | 18 | 2.7 | IP54 | 01.025 | 7.0 |

*) relativer Gesamtsummenpegel: Ansaugseite LWA5 / Ausblasseite LWA6 bei V=0,5 x Vmax
**) relative total sound level: Inlet side LWA5 / Outlet side LWA6 at V=0,5 x Vmax*

## Geräusche / *Sound levels:*

| LWArel A-bewertet bei V=0,5*Vmax<br>LWArel A-weighted at V=0,5*Vmax | fM [Hz] | | | | | | |
|---|---|---|---|---|---|---|---|
| | 125 | 250 | 500 | 1K | 2K | 4K | 8K |
| LWA5 [dB(A)] Ansaugseite / *inlet side* | -19 | -10 | -8 | -7 | -5 | -7 | -18 |

## Maße / *Dimensions:* [mm]

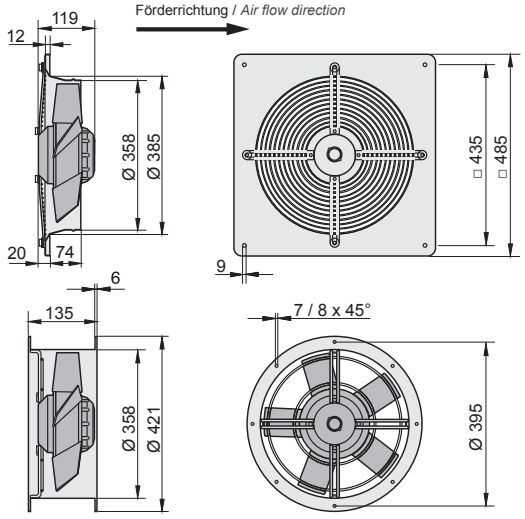


## Schaltbild / *Wiring diagram:*

01.025

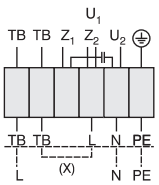


U1 braun / *brown*
U2 blau / *blue*
Z1 schwarz / *black*
Z2 orange / *orange*
TB weiß / *white*
PE gelb-grün / *yellow-green*

Linkslauf
*anti-clockwise*

## Zubehör / *Accessories:*



| RTE 1,5 | TE 1,5 | GS 1 | VK | MKA *) | GF *) | FV *) | BG *) |
|---|---|---|---|---|---|---|---|
| Art.-Nr. H10-01500 | Art.-Nr. H70-01500 | Art.-Nr. H80-00230 | Art.-Nr. V00-35000 | Art.-Nr. I41-31505 | Art.-Nr. I10-35500 | Art.-Nr. I20-35500 | Art.-Nr. P25-35522 |
| Seite/*Page* 284 | Seite/*Page* 300 | Seite/*Page* 304 | Seite/*Page* 277 | Seite/*Page* 276 | Seite/*Page* 276 | Seite/*Page* 276 | Seite/*Page* 277 |

*) nur für den Typ ER möglich
**) only suitable for Type ER*

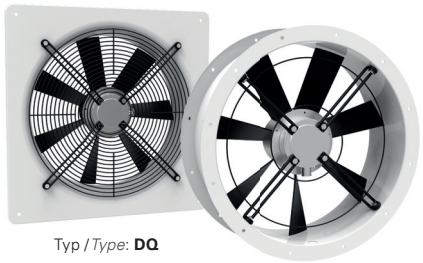

Typ / *Type*: **DQ**

Typ / *Type*: **DR**

- transformatorisch steuerbar
- integrierter Motorschutz
- geringe Bautiefe
- in allen Einbaulagen einsetzbar
- Wandplatte weiß beschichtet
- Flügel aus beschichtetem Stahl

- *speed is variable using auto transformers*
- *integrated motor protection*
- *low installation depth*
- *can be installed in any position*
- *wall panel white coated*
- *blades made of painted steel*

## Technische Daten / *Technical data:*

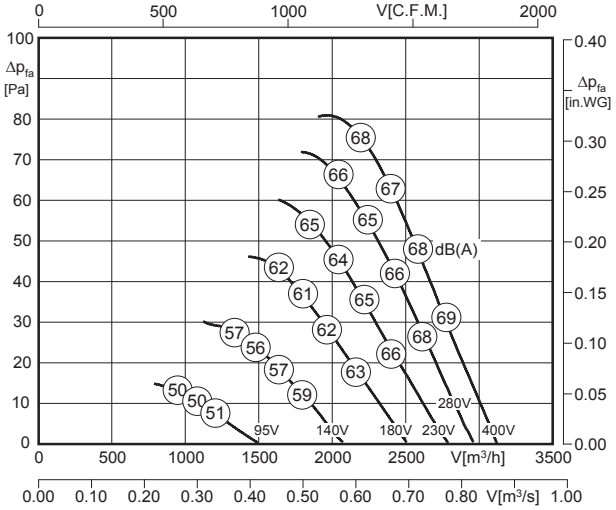


LWA5 ist in der Luftleistungskennlinie dargestellt
*is displayed in air performance curve*

LWA6 = LWA5

| Typ / *Type* | Art.-Nr. | U [V] | f [Hz] | P [kW] | $I_N$ [A] | n [min⁻¹] | C [µF] | $t_R$ [°C] | Geräusch* *sound* [dB(A)] | Δ I [%] | $I_a/I_n$ | | | [kg] |
|---|---|---|---|---|---|---|---|---|---|---|---|---|---|---|
| **DR 350-4.4EC** | E10-35067 | 3~400 | 50 | 0.16 | 0.41 | 1395 | - | 70 | 68 / 68 | - | 3.5 | IP54 | 01.006 | 7.0 |
| **DQ 350-4.4EC** | E00-35067 | 3~400 | 50 | 0.16 | 0.41 | 1395 | - | 70 | 68 / 68 | - | 3.5 | IP54 | 01.006 | 7.0 |

*) relativer Gesamtsummenpegel: Ansaugseite LWA5 / Ausblasseite LWA6 bei V=0,5 x Vmax
**) relative total sound level: Inlet side LWA5 / Outlet side LWA6 at V=0,5 x Vmax*

## Geräusche / *Sound levels:*

| LWArel A-bewertet bei V=0,5*Vmax<br>LWArel A-weighted at V=0,5*Vmax | fM [Hz] | | | | | | |
|---|---|---|---|---|---|---|---|
| | 125 | 250 | 500 | 1K | 2K | 4K | 8K |
| LWA5 [dB(A)] Ansaugseite / *inlet side* | -19 | -10 | -8 | -7 | -5 | -7 | -18 |

## Maße / *Dimensions:* [mm]

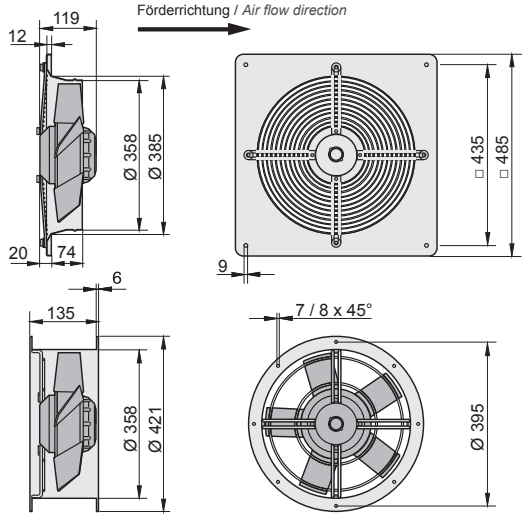


## Schaltbild / *Wiring diagram:*

01.006

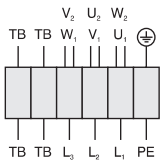


| | |
|---|---|
| $U_1$ | braun / *brown* |
| $V_1$ | blau / *blue* |
| $W_1$ | schwarz / *black* |
| $U_2$ | rot / *red* |
| $V_2$ | grau / *grey* |
| $W_2$ | orange / *orange* |
| TB | weiß / *white* |
| PE | gelb-grün / *yellow-green* |

## Zubehör / *Accessories:*



| **RTD 1,2** | **TD 1,0** | **GS 2** | **VK** | **MKA** *) | **GF** *) | **FV** *) | **BG** *) |
|---|---|---|---|---|---|---|---|
| Art.-Nr. H00-01201 | Art.-Nr. H60-01000 | Art.-Nr. H80-00031 | Art.-Nr. V00-35000 | Art.-Nr. I41-31505 | Art.-Nr. I10-35500 | Art.-Nr. I20-35500 | Art.-Nr. P25-35522 |
| Seite/*Page* 292 | Seite/*Page* 300 | Seite/*Page* 304 | Seite/*Page* 277 | Seite/*Page* 276 | Seite/*Page* 276 | Seite/*Page* 276 | Seite/*Page* 277 |

*) nur für den Typ DR möglich
**) only suitable for Type DR*

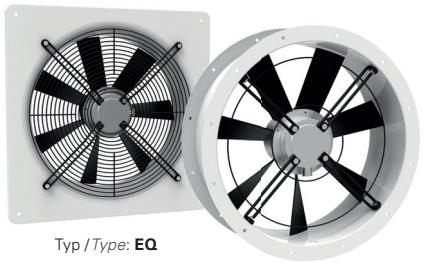

Typ / *Type*: **EQ**

Typ / *Type*: **ER**

- transformatorisch steuerbar
- integrierter Motorschutz
- geringe Bautiefe
- in allen Einbaulagen einsetzbar
- Wandplatte weiß beschichtet
- Flügel aus Kunststoff

- *speed is variable using auto transformers*
- *integrated motor protection*
- *low installation depth*
- *can be installed in any position*
- *wall panel white coated*
- *blades made of plastic*

## Technische Daten / *Technical data:*

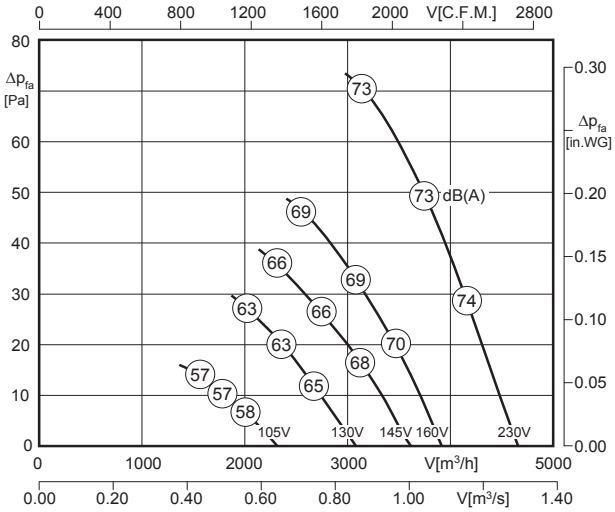


LWA5 ist in der Luftleistungskennlinie dargestellt
*is displayed in air performance curve*

LWA6 = LWA5

| Typ / *Type* | Art.-Nr. | U [V] | f [Hz] | P [kW] | $I_N$ [A] | n [min⁻¹] | C [µF] | $t_R$ [°C] | Geräusch* *sound* [dB(A)] | Δ I [%] | $I_a/I_n$ | | | [kg] |
|---|---|---|---|---|---|---|---|---|---|---|---|---|---|---|
| **ER 400-4.4EC** | E10-40005 | 1~230 | 50 | 0.21 | 0.95 | 1350 | 5 | 60 | 73 / 73 | 4 | 2.2 | IP54 | 01.025 | 7.5 |
| **EQ 400-4.4EC** | E00-40005 | 1~230 | 50 | 0.21 | 0.95 | 1350 | 5 | 60 | 73 / 73 | 4 | 2.2 | IP54 | 01.025 | 7.7 |

*) relativer Gesamtsummenpegel: Ansaugseite LWA5 / Ausblasseite LWA6 bei V=0,5 x Vmax
**) relative total sound level: Inlet side LWA5 / Outlet side LWA6 at V=0,5 x Vmax*

## Geräusche / *Sound levels:*

| LWArel A-bewertet bei V=0,5*Vmax<br>LWArel A-weighted at V=0,5*Vmax | fM [Hz] | | | | | | |
|---|---|---|---|---|---|---|---|
| | 125 | 250 | 500 | 1K | 2K | 4K | 8K |
| LWA5 [dB(A)] Ansaugseite / *inlet side* | -20 | -15 | -6 | -6 | -5 | -9 | -18 |

## Maße / *Dimensions:* [mm]

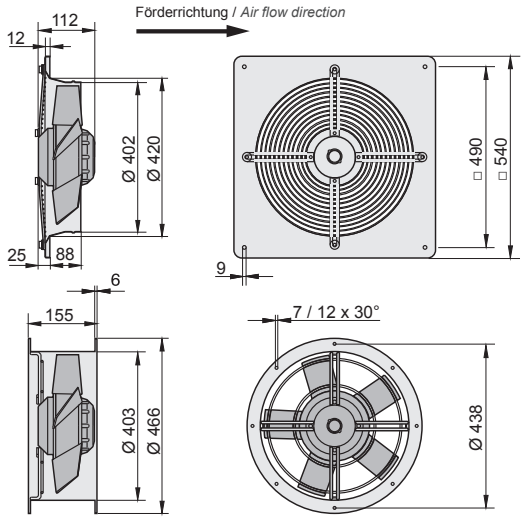


## Schaltbild / *Wiring diagram:*

01.025

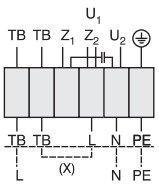


U1 braun / *brown*
U2 blau / *blue*
Z1 schwarz / *black*
Z2 orange / *orange*
TB weiß / *white*
PE gelb-grün / *yellow-green*

Linkslauf
*anti-clockwise*

## Zubehör / *Accessories:*



| RTE 1,5 | TE 1,5 | GS 1 | VK | MKA *) | GF *) | FV *) | BG *) |
|---|---|---|---|---|---|---|---|
| Art.-Nr. H10-01500 | Art.-Nr. H70-01500 | Art.-Nr. H80-00230 | Art.-Nr. V00-40000 | Art.-Nr. I41-45005 | Art.-Nr. I00-35501 | Art.-Nr. I30-35502 | Art.-Nr. P21-40001 |
| Seite/*Page* 284 | Seite/*Page* 300 | Seite/*Page* 304 | Seite/*Page* 277 | Seite/*Page* 276 | Seite/*Page* 276 | Seite/*Page* 276 | Seite/*Page* 277 |

*) nur für den Typ ER möglich
**) only suitable for Type ER*

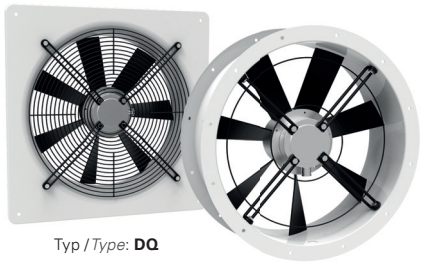

Typ / *Type*: **DQ**

Typ / *Type*: **DR**

- transformatorisch steuerbar
- integrierter Motorschutz
- geringe Bautiefe
- in allen Einbaulagen einsetzbar
- Wandplatte weiß beschichtet
- Flügel aus Kunststoff

- *speed is variable using auto transformers*
- *integrated motor protection*
- *low installation depth*
- *can be installed in any position*
- *wall panel white coated*
- *blades made of plastic*

## Technische Daten / *Technical data:*

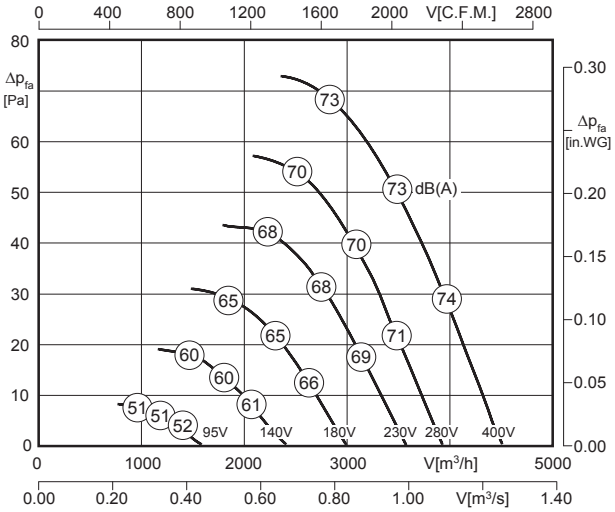


$L_{WA5}$ ist in der Luftleistungskennlinie dargestellt
*is displayed in air performance curve*

$L_{WA6} = L_{WA5}$

| Typ / *Type* | Art.-Nr. | U [V] | f [Hz] | P [kW] | $I_N$ [A] | n [min⁻¹] | C [µF] | $t_R$ [°C] | Geräusch* *sound* [dB(A)] | Δ I [%] | $I_a/I_n$ | | | [kg] |
|---|---|---|---|---|---|---|---|---|---|---|---|---|---|---|
| **DR 400-4.4EC** | E10-40055 | 3~400 | 50 | 0.20 | 0.41 | 1340 | - | 65 | 74 / 74 | - | 3.0 | IP54 | 01.006 | 8.0 |
| **DQ 400-4.4EC** | E00-40055 | 3~400 | 50 | 0.20 | 0.41 | 1340 | - | 65 | 74 / 74 | - | 3.0 | IP54 | 01.006 | 8.0 |

*) relativer Gesamtsummenpegel: Ansaugseite $L_{WA5}$ / Ausblasseite $L_{WA6}$ bei V=0,5 x $V_{max}$
**) relative total sound level: Inlet side $L_{WA5}$ / Outlet side $L_{WA6}$ at V=0,5 x $V_{max}$*

## Geräusche / *Sound levels:*

| $L_{WA}$rel A-bewertet bei V=0,5*Vmax<br>$L_{WA}$rel A-weighted at V=0,5*Vmax | fM [Hz] | | | | | | |
|---|---|---|---|---|---|---|---|
| | 125 | 250 | 500 | 1K | 2K | 4K | 8K |
| $L_{WA5}$ [dB(A)] Ansaugseite / *inlet side* | -20 | -15 | -6 | -6 | -5 | -9 | -18 |

## Maße / *Dimensions:* [mm]

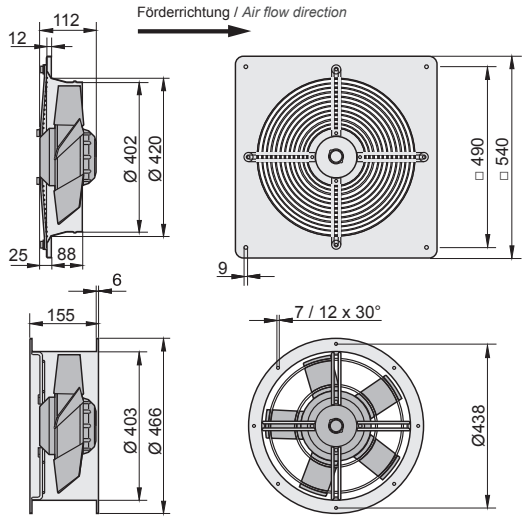


## Schaltbild / *Wiring diagram:*

01.006

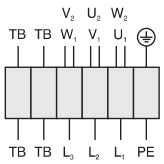


| | |
|---|---|
| $U_1$ | braun / *brown* |
| $V_1$ | blau / *blue* |
| $W_1$ | schwarz / *black* |
| $U_2$ | rot / *red* |
| $V_2$ | grau / *grey* |
| $W_2$ | orange / *orange* |
| TB | weiß / *white* |
| PE | gelb-grün / *yellow-green* |

## Zubehör / *Accessories:*



| **RTD 1,2** | **TD 1,0** | **GS 2** | **VK** | **MKA** *) | **GF** *) | **FV** *) | **BG** *) |
|---|---|---|---|---|---|---|---|
| Art.-Nr. H00-01201 | Art.-Nr. H60-01000 | Art.-Nr. H80-00031 | Art.-Nr. V00-40000 | Art.-Nr. I41-45005 | Art.-Nr. I00-35501 | Art.-Nr. I30-35502 | Art.-Nr. P21-40001 |
| Seite/*Page* 292 | Seite/*Page* 300 | Seite/*Page* 304 | Seite/*Page* 277 | Seite/*Page* 276 | Seite/*Page* 276 | Seite/*Page* 276 | Seite/*Page* 277 |

*) nur für den Typ DR möglich
**) only suitable for Type DR*

# Axialventilator / *Axial Fan*
# Baugröße / *Size*: 450

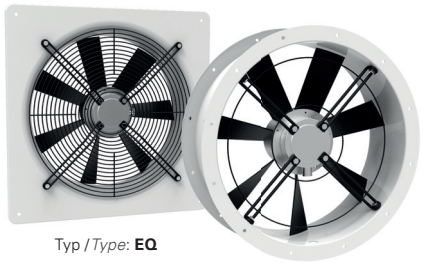

Typ / *Type*: **EQ**

Typ / *Type*: **ER**

- transformatorisch steuerbar
- integrierter Motorschutz
- geringe Bautiefe
- in allen Einbaulagen einsetzbar
- Wandplatte weiß beschichtet
- Flügel aus Kunststoff

- *speed is variable using auto transformers*
- *integrated motor protection*
- *low installation depth*
- *can be installed in any position*
- *wall panel white coated*
- *blades made of plastic*

## Technische Daten / *Technical data:*

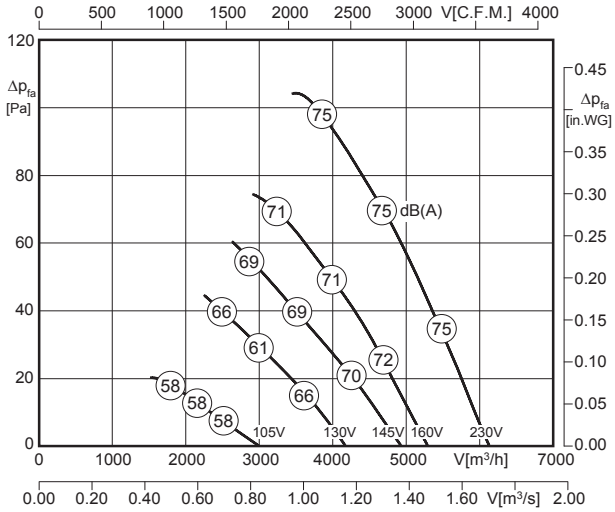


LWA5 ist in der Luftleistungskennlinie dargestellt
*is displayed in air performance curve*

LWA6 = LWA5

| Typ / *Type* | Art.-Nr. | U [V] | f [Hz] | P [kW] | $I_N$ [A] | n [min⁻¹] | C [µF] | $t_R$ [°C] | Geräusch* *sound* [dB(A)] | Δ I [%] | $I_a/I_n$ | ⚠ | ✱ | [kg] |
|---|---|---|---|---|---|---|---|---|---|---|---|---|---|---|
| **ER 450-4.5DF** | E10-45005 | 1~230 | 50 | 0.32 | 1.46 | 1370 | 8 | 55 | 75 / 75 | 26 | 2.5 | IP54 | 01.025 | 10.0 |
| **EQ 450-4.5DF** | E00-45005 | 1~230 | 50 | 0.32 | 1.46 | 1370 | 8 | 55 | 75 / 75 | 26 | 2.5 | IP54 | 01.025 | 9.0 |

*) relativer Gesamtsummenpegel: Ansaugseite LWA5 / Ausblasseite LWA6 bei V=0,5 x Vmax
**) relative total sound level: Inlet side LWA5 / Outlet side LWA6 at V=0,5 x Vmax*

## Geräusche / *Sound levels:*

| LWArel A-bewertet bei V=0,5*Vmax<br>LWArel A-weighted at V=0,5*Vmax | fM [Hz] | | | | | | |
|---|---|---|---|---|---|---|---|
| | 125 | 250 | 500 | 1K | 2K | 4K | 8K |
| LWA5 [dB(A)] Ansaugseite / *inlet side* | -20 | -10 | -7 | -5 | -4 | -7 | -14 |

## Maße / *Dimensions:* [mm]

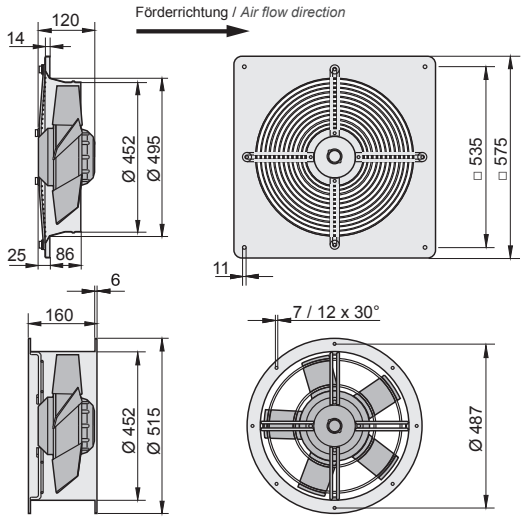


## Schaltbild / *Wiring diagram:*

01.025

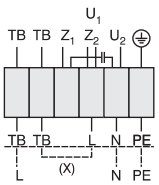


U1 braun / *brown*
U2 blau / *blue*
Z1 schwarz / *black*
Z2 orange / *orange*
TB weiß / *white*
PE gelb-grün / *yellow-green*

Linkslauf
*anti-clockwise*

## Zubehör / *Accessories:*



| **RTE 3,2** | **TE 3,5** | **GS 1** | **VK** | **MKA** *) | **GF** *) | **FV** *) | **BG** *) |
|---|---|---|---|---|---|---|---|
| Art.-Nr. H10-03200 | Art.-Nr. H70-03500 | Art.-Nr. H80-00230 | Art.-Nr. V00-45000 | Art.-Nr. I41-45005 | Art.-Nr. I10-45000 | Art.-Nr. I20-45000 | Art.-Nr. P21-45002 |
| Seite/*Page* 284 | Seite/*Page* 300 | Seite/*Page* 304 | Seite/*Page* 277 | Seite/*Page* 276 | Seite/*Page* 276 | Seite/*Page* 276 | Seite/*Page* 277 |

*) nur für den Typ ER möglich
**) only suitable for Type ER*

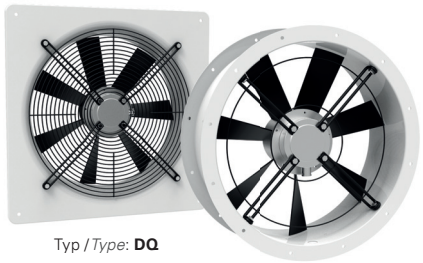

Typ / *Type*: **DQ**

Typ / *Type*: **DR**

- transformatorisch steuerbar
- integrierter Motorschutz
- geringe Bautiefe
- in allen Einbaulagen einsetzbar
- Wandplatte weiß beschichtet
- Flügel aus Kunststoff

- *speed is variable using auto transformers*
- *integrated motor protection*
- *low installation depth*
- *can be installed in any position*
- *wall panel white coated*
- *blades made of plastic*

## Technische Daten / *Technical data:*

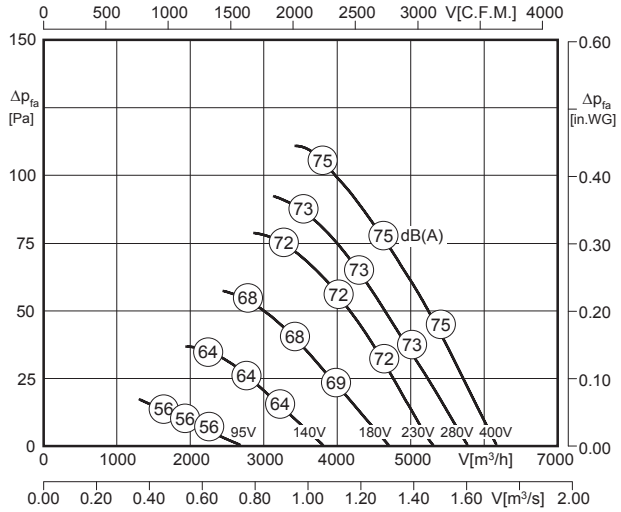


LWA5 ist in der Luftleistungskennlinie dargestellt
*is displayed in air performance curve*

LWA6 = LWA5

| Typ / *Type* | Art.-Nr. | U [V] | f [Hz] | P [kW] | $I_N$ [A] | n [min⁻¹] | C [µF] | $t_R$ [°C] | Geräusch* *sound* [dB(A)] | Δ I [%] | $I_a/I_n$ | | | [kg] |
|---|---|---|---|---|---|---|---|---|---|---|---|---|---|---|
| **DR 450-4.5DF** | E10-45055 | 3~400 | 50 | 0.32 | 0.75 | 1390 | - | 60 | 75 / 75 | 5 | 1.8 | IP54 | 01.006 | 10.0 |
| **DQ 450-4.5DF** | E00-45055 | 3~400 | 50 | 0.32 | 0.75 | 1390 | - | 60 | 75 / 75 | 5 | 1.8 | IP54 | 01.006 | 10.0 |

*) relativer Gesamtsummenpegel: Ansaugseite LWA5 / Ausblasseite LWA6 bei V=0,5 x Vmax
**) relative total sound level: Inlet side LWA5 / Outlet side LWA6 at V=0,5 x Vmax*

## Geräusche / *Sound levels:*

| LWArel A-bewertet bei V=0,5*Vmax<br>LWArel A-weighted at V=0,5*Vmax | fM [Hz] | | | | | | |
|---|---|---|---|---|---|---|---|
| | 125 | 250 | 500 | 1K | 2K | 4K | 8K |
| LWA5 [dB(A)] Ansaugseite / *inlet side* | -20 | -10 | -7 | -5 | -4 | -7 | -14 |

## Maße / *Dimensions:* [mm]

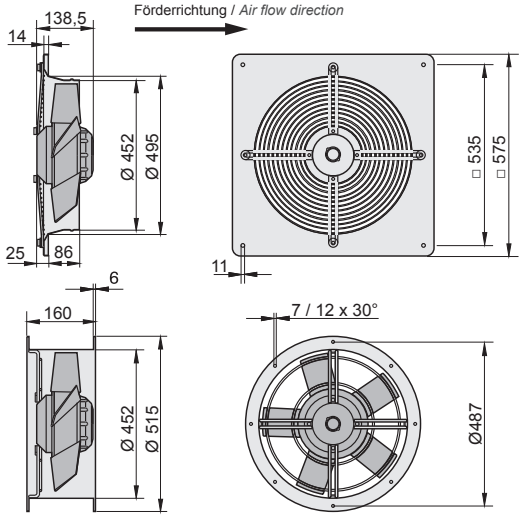


## Schaltbild / *Wiring diagram:*

01.006

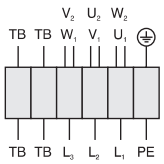


| | |
|---|---|
| U1 | braun / *brown* |
| V1 | blau / *blue* |
| W1 | schwarz / *black* |
| U2 | rot / *red* |
| V2 | grau / *grey* |
| W2 | orange / *orange* |
| TB | weiß / *white* |
| PE | gelb-grün / *yellow-green* |

## Zubehör / *Accessories:*



| **RTD 1,2** | **TD 1,0** | **GS 2** | **VK** | **MKA** *) | **GF** *) | **FV** *) | **BG** *) |
|---|---|---|---|---|---|---|---|
| Art.-Nr. H00-01201 | Art.-Nr. H60-01000 | Art.-Nr. H80-00031 | Art.-Nr. V00-45000 | Art.-Nr. I41-45005 | Art.-Nr. I10-45000 | Art.-Nr. I20-45000 | Art.-Nr. P21-45002 |
| Seite/*Page* 292 | Seite/*Page* 300 | Seite/*Page* 304 | Seite/*Page* 277 | Seite/*Page* 276 | Seite/*Page* 276 | Seite/*Page* 276 | Seite/*Page* 277 |

*) nur für den Typ DR möglich
**) only suitable for Type DR*

# Axialventilator / *Axial Fan*
# Baugröße / *Size*: 450

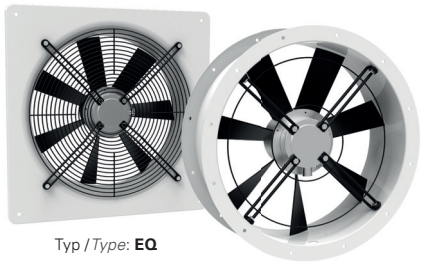

Typ / *Type*: **EQ**

Typ / *Type*: **ER**

- transformatorisch steuerbar
- integrierter Motorschutz
- geringe Bautiefe
- in allen Einbaulagen einsetzbar
- Wandplatte weiß beschichtet
- Flügel aus Kunststoff

- *speed is variable using auto transformers*
- *integrated motor protection*
- *low installation depth*
- *can be installed in any position*
- *wall panel white coated*
- *blades made of plastic*

## Technische Daten / *Technical data:*

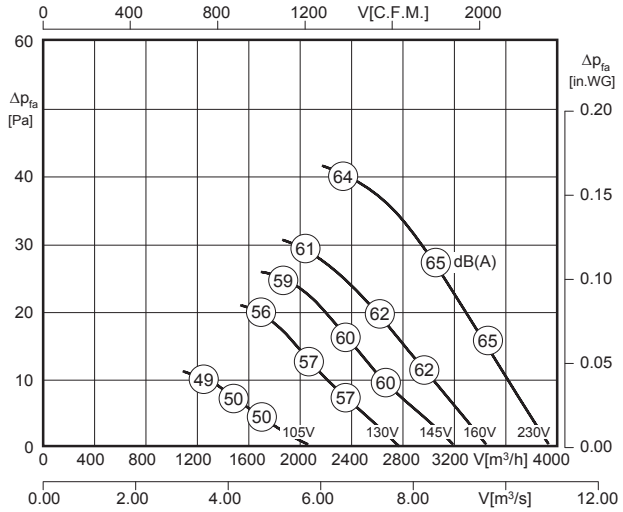


LWA5 ist in der Luftleistungskennlinie dargestellt
*is displayed in air performance curve*

LWA6 = LWA5

| Typ / *Type* | Art.-Nr. | U [V] | f [Hz] | P [kW] | $I_N$ [A] | n [min⁻¹] | C [µF] | $t_R$ [°C] | Geräusch* *sound* [dB(A)] | Δ I [%] | $I_a/I_n$ | | | [kg] |
|---|---|---|---|---|---|---|---|---|---|---|---|---|---|---|
| **ER 450-6.5DF** | E10-45007 | 1~230 | 50 | 0.12 | 0.58 | 905 | 3 | 70 | 66 / 66 | - | 2.1 | IP54 | 01.025 | 10.0 |
| **EQ 450-6.5DF** | E00-45007 | 1~230 | 50 | 0.12 | 0.58 | 905 | 3 | 70 | 66 / 66 | - | 2.1 | IP54 | 01.025 | 9.0 |

*) relativer Gesamtsummenpegel: Ansaugseite LWA5 / Ausblasseite LWA6 bei V=0,5 x Vmax
**) relative total sound level: Inlet side LWA5 / Outlet side LWA6 at V=0,5 x Vmax*

## Geräusche / *Sound levels:*

| LWArel A-bewertet bei V=0,5*Vmax<br>LWArel A-weighted at V=0,5*Vmax | fM [Hz] | | | | | | |
|---|---|---|---|---|---|---|---|
| | 125 | 250 | 500 | 1K | 2K | 4K | 8K |
| LWA5 [dB(A)] Ansaugseite / *inlet side* | -19 | -8 | -7 | -7 | -5 | -10 | -18 |

## Maße / *Dimensions:* [mm]

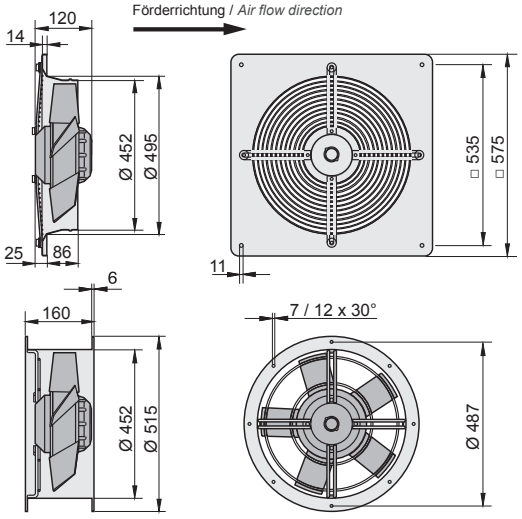


## Schaltbild / *Wiring diagram:*

01.025

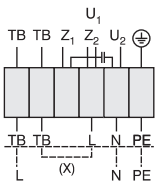


U1 braun / *brown*
U2 blau / *blue*
Z1 schwarz / *black*
Z2 orange / *orange*
TB weiß / *white*
PE gelb-grün / *yellow-green*

Linkslauf
*anti-clockwise*

## Zubehör / *Accessories:*



| RTE 1,5 | TE 1,5 | GS 1 | VK | MKA *) | GF *) | FV *) | BG *) |
|---|---|---|---|---|---|---|---|
| Art.-Nr. H10-01500 | Art.-Nr. H70-01500 | Art.-Nr. H80-00230 | Art.-Nr. V00-45000 | Art.-Nr. I41-45005 | Art.-Nr. I10-45000 | Art.-Nr. I20-45000 | Art.-Nr. P21-45002 |
| Seite/*Page* 284 | Seite/*Page* 300 | Seite/*Page* 304 | Seite/*Page* 277 | Seite/*Page* 276 | Seite/*Page* 276 | Seite/*Page* 276 | Seite/*Page* 277 |

*) nur für den Typ ER möglich
**) only suitable for Type ER*

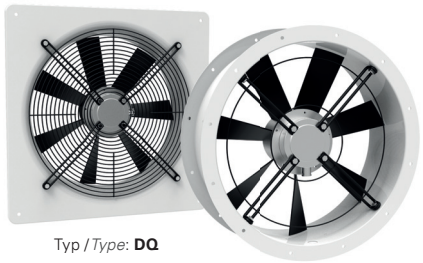

Typ / *Type*: **DQ**

Typ / *Type*: **DR**

- transformatorisch steuerbar
- integrierter Motorschutz
- geringe Bautiefe
- in allen Einbaulagen einsetzbar
- Wandplatte weiß beschichtet
- Flügel aus Kunststoff

- *speed is variable using auto transformers*
- *integrated motor protection*
- *low installation depth*
- *can be installed in any position*
- *wall panel white coated*
- *blades made of plastic*

## Technische Daten / *Technical data:*

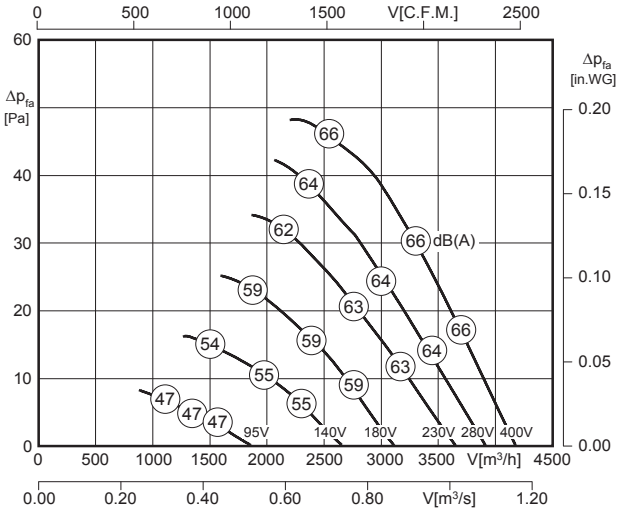


$L_{WA5}$ ist in der Luftleistungskennlinie dargestellt
*is displayed in air performance curve*

$L_{WA6} = L_{WA5}$

| Typ / *Type* | Art.-Nr. | U [V] | f [Hz] | P [kW] | $I_N$ [A] | n [min⁻¹] | C [µF] | $t_R$ [°C] | Geräusch* *sound* [dB(A)] | Δ I [%] | $I_a/I_n$ | | | [kg] |
|---|---|---|---|---|---|---|---|---|---|---|---|---|---|---|
| **DR 450-6.5DF** | E10-45057 | 3~400 | 50 | 0.11 | 0.27 | 915 | - | 70 | 66 / 66 | - | 3.0 | IP54 | 01.006 | 9.0 |
| **DQ 450-6.5DF** | E00-45057 | 3~400 | 50 | 0.11 | 0.27 | 915 | - | 70 | 66 / 66 | - | 3.0 | IP54 | 01.006 | 10.0 |

*) relativer Gesamtsummenpegel: Ansaugseite $L_{WA5}$ / Ausblasseite $L_{WA6}$ bei V=0,5 x $V_{max}$
**) relative total sound level: Inlet side $L_{WA5}$ / Outlet side $L_{WA6}$ at V=0,5 x $V_{max}$*

## Geräusche / *Sound levels:*

| $L_{WArel}$ A-bewertet bei V=0,5*Vmax<br>$L_{WArel}$ A-weighted at V=0,5*Vmax | fM [Hz] | | | | | | |
|---|---|---|---|---|---|---|---|
| | 125 | 250 | 500 | 1K | 2K | 4K | 8K |
| $L_{WA5}$ [dB(A)] Ansaugseite / *inlet side* | -19 | -8 | -7 | -7 | -5 | -10 | -18 |

## Maße / *Dimensions:* [mm]

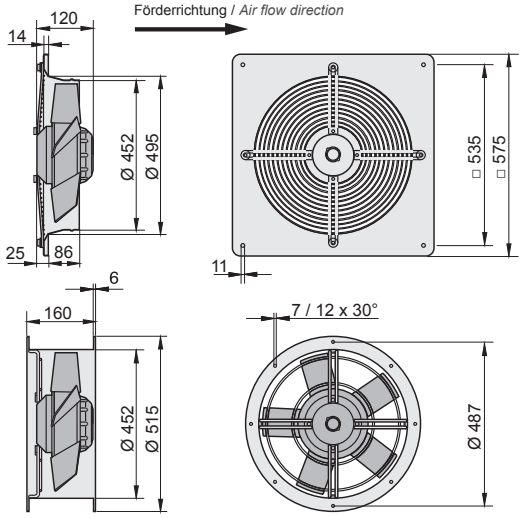


## Schaltbild / *Wiring diagram:*

01.006

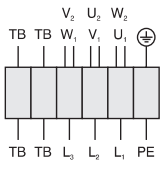


| | |
|---|---|
| $U_1$ | braun / *brown* |
| $V_1$ | blau / *blue* |
| $W_1$ | schwarz / *black* |
| $U_2$ | rot / *red* |
| $V_2$ | grau / *grey* |
| $W_2$ | orange / *orange* |
| TB | weiß / *white* |
| PE | gelb-grün / *yellow-green* |

## Zubehör / *Accessories:*



| **RTD 1,2** | **TD 1,0** | **GS 2** | **VK** | **MKA** *) | **GF** *) | **FV** *) | **BG** *) |
|---|---|---|---|---|---|---|---|
| Art.-Nr. H00-01201 | Art.-Nr. H60-01000 | Art.-Nr. H80-00031 | Art.-Nr. V00-45000 | Art.-Nr. I41-45005 | Art.-Nr. I10-45000 | Art.-Nr. I20-45000 | Art.-Nr. P21-45002 |
| Seite/*Page* 292 | Seite/*Page* 300 | Seite/*Page* 304 | Seite/*Page* 277 | Seite/*Page* 276 | Seite/*Page* 276 | Seite/*Page* 276 | Seite/*Page* 277 |

*) nur für den Typ DR möglich
**) only suitable for Type DR*

# Axialventilator / *Axial Fan*
# Baugröße / *Size*: 500

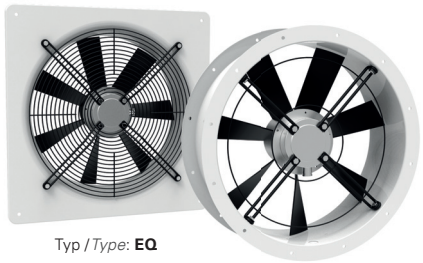

Typ / *Type*: **EQ**

Typ / *Type*: **ER**

- transformatorisch steuerbar
- integrierter Motorschutz
- geringe Bautiefe
- in allen Einbaulagen einsetzbar
- Wandplatte weiß beschichtet
- Flügel aus Kunststoff

- *speed is variable using auto transformers*
- *integrated motor protection*
- *low installation depth*
- *can be installed in any position*
- *wall panel white coated*
- *blades made of plastic*

## Technische Daten / *Technical data:*

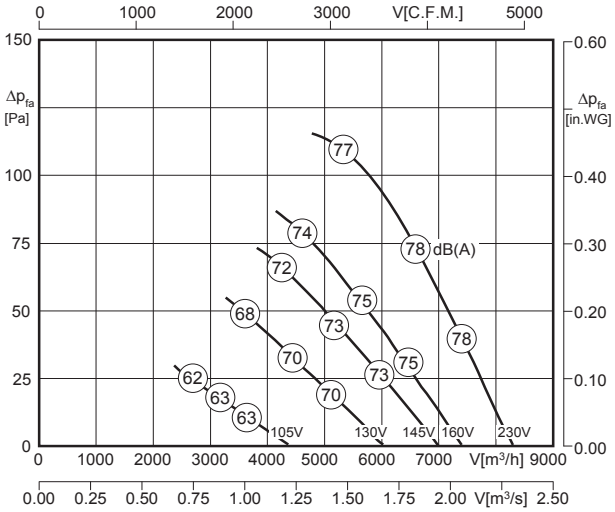


$L_{WA5}$ ist in der Luftleistungskennlinie dargestellt
*is displayed in air performance curve*

$L_{WA6} = L_{WA5}$




| Typ / *Type* | Art.-Nr. | U [V] | f [Hz] | P [kW] | $I_N$ [A] | n [min⁻¹] | C [µF] | $t_R$ [°C] | Geräusch* *sound* [dB(A)] | Δ I [%] | $I_a/I_n$ | | | [kg] |
|---|---|---|---|---|---|---|---|---|---|---|---|---|---|---|
| **ER 500-4.5FA** | E10-50005 | 1~230 | 50 | 0.48 | 2.26 | 1375 | 12 | 50 | 78 / 78 | 21 | 2.6 | IP54 | 01.025 | 12.0 |
| **EQ 500-4.5FA** | E00-50005 | 1~230 | 50 | 0.48 | 2.26 | 1375 | 12 | 50 | 78 / 78 | 21 | 2.6 | IP54 | 01.025 | 15.0 |

*) relativer Gesamtsummenpegel: Ansaugseite $L_{WA5}$ / Ausblasseite $L_{WA6}$ bei V=0,5 x $V_{max}$
**) relative total sound level: Inlet side $L_{WA5}$ / Outlet side $L_{WA6}$ at V=0,5 x $V_{max}$*

## Geräusche / *Sound levels:*

| $L_{WArel}$ A-bewertet bei V=0,5*Vmax<br>$L_{WArel}$ A-weighted at V=0,5*Vmax | fM [Hz] | | | | | | |
|---|---|---|---|---|---|---|---|
| | 125 | 250 | 500 | 1K | 2K | 4K | 8K |
| $L_{WA5}$ [dB(A)] Ansaugseite / *inlet side* | -21 | -11 | -6 | -6 | -6 | -9 | -15 |

## Maße / *Dimensions:* [mm]

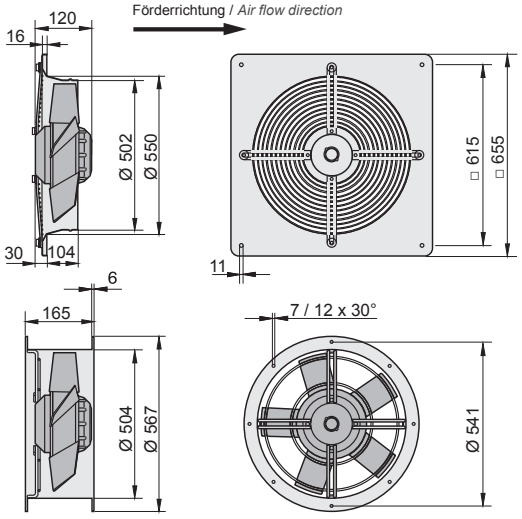


## Schaltbild / *Wiring diagram:*

01.025

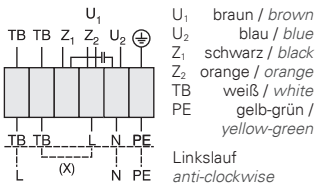


$U_1$ braun / *brown*
$U_2$ blau / *blue*
$Z_1$ schwarz / *black*
$Z_2$ orange / *orange*
TB weiß / *white*
PE gelb-grün / *yellow-green*

Linkslauf
*anti-clockwise*

## Zubehör / *Accessories:*



| **RTE 3,2** | **TE 3,5** | **GS 1** | **VK** | **MKA** *) | **GF** *) | **FV** *) | **BG** *) |
|---|---|---|---|---|---|---|---|
| Art.-Nr. H10-03200 | Art.-Nr. H70-03500 | Art.-Nr. H80-00230 | Art.-Nr. V00-50000 | Art.-Nr. I41-45005 | Art.-Nr. I10-50000 | Art.-Nr. I20-50005 | Art.-Nr. P21-50001 |
| Seite/*Page* 284 | Seite/*Page* 300 | Seite/*Page* 304 | Seite/*Page* 277 | Seite/*Page* 276 | Seite/*Page* 276 | Seite/*Page* 276 | Seite/*Page* 277 |

*) nur für den Typ ER möglich
**) only suitable for Type ER*

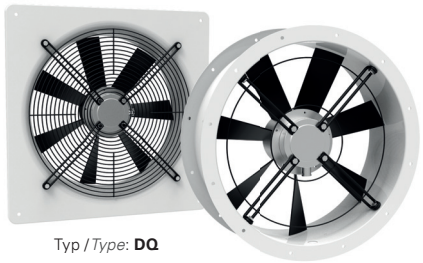

Typ / *Type*: **DQ**

Typ / *Type*: **DR**

- transformatorisch steuerbar
- integrierter Motorschutz
- geringe Bautiefe
- in allen Einbaulagen einsetzbar
- Wandplatte weiß beschichtet
- Flügel aus Kunststoff

- *speed is variable using auto transformers*
- *integrated motor protection*
- *low installation depth*
- *can be installed in any position*
- *wall panel white coated*
- *blades made of plastic*

## Technische Daten / *Technical data:*

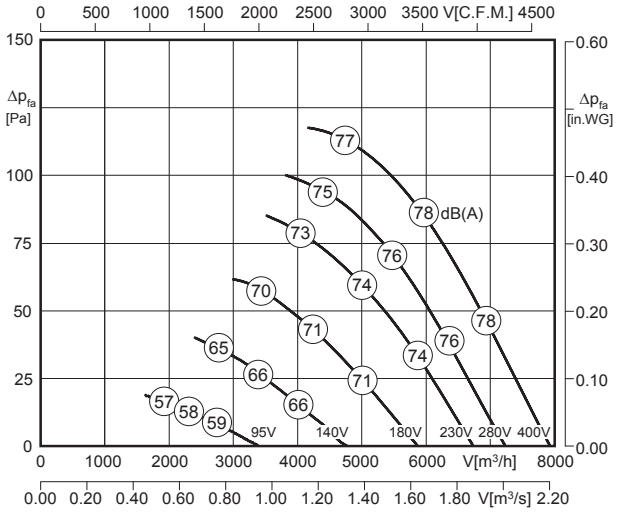


$L_{WA5}$ ist in der Luftleistungskennlinie dargestellt
*is displayed in air performance curve*

$L_{WA6} = L_{WA5}$

100% ErP ready

| Typ / *Type* | Art.-Nr. | U [V] | f [Hz] | P [kW] | $I_N$ [A] | n [min⁻¹] | C [µF] | $t_R$ [°C] | Geräusch* *sound* [dB(A)] | Δ I [%] | $I_a/I_n$ | | | [kg] |
|---|---|---|---|---|---|---|---|---|---|---|---|---|---|---|
| **DR 500-4.5FA** | E10-50055 | 3~400 | 50 | 0.40 | 1.00 | 1375 | - | 60 | 78 / 78 | - | 3.5 | IP54 | 01.006 | 13.0 |
| **DQ 500-4.5FA** | E00-50055 | 3~400 | 50 | 0.40 | 1.00 | 1375 | - | 60 | 78 / 78 | - | 3.5 | IP54 | 01.006 | 16.0 |

*) relativer Gesamtsummenpegel: Ansaugseite $L_{WA5}$ / Ausblasseite $L_{WA6}$ bei V=0,5 x $V_{max}$
**) relative total sound level: Inlet side $L_{WA5}$ / Outlet side $L_{WA6}$ at V=0,5 x $V_{max}$*

## Geräusche / *Sound levels:*

| $L_{WArel}$ A-bewertet bei V=0,5*Vmax<br>$L_{WArel}$ A-weighted at V=0,5*Vmax | fM [Hz] | | | | | | |
|---|---|---|---|---|---|---|---|
| | 125 | 250 | 500 | 1K | 2K | 4K | 8K |
| $L_{WA5}$ [dB(A)] Ansaugseite / *inlet side* | -21 | -11 | -6 | -6 | -6 | -9 | -15 |

## Maße / *Dimensions:* [mm]

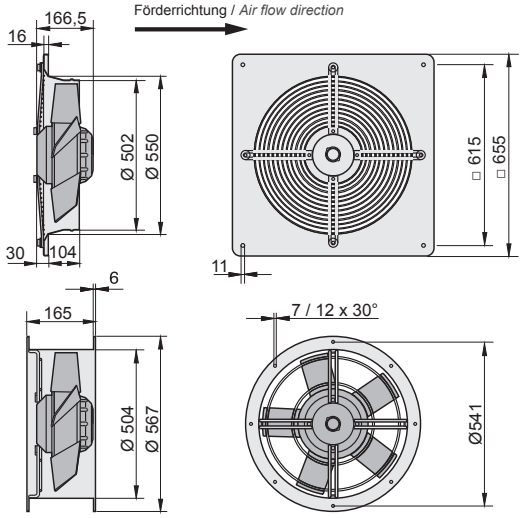


## Schaltbild / *Wiring diagram:*

01.006

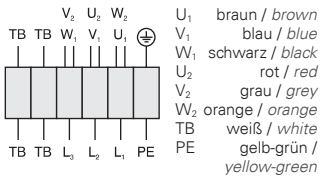


| | |
|---|---|
| $U_1$ | braun / *brown* |
| $V_1$ | blau / *blue* |
| $W_1$ | schwarz / *black* |
| $U_2$ | rot / *red* |
| $V_2$ | grau / *grey* |
| $W_2$ | orange / *orange* |
| TB | weiß / *white* |
| PE | gelb-grün / *yellow-green* |

## Zubehör / *Accessories:*



| **RTD 1,2** | **TD 3,0** | **GS 2** | **VK** | **MKA** *) | **GF** *) | **FV** *) | **BG** *) |
|---|---|---|---|---|---|---|---|
| Art.-Nr. H00-01201 | Art.-Nr. H60-03000 | Art.-Nr. H80-00031 | Art.-Nr. V00-50000 | Art.-Nr. I41-45005 | Art.-Nr. I10-50000 | Art.-Nr. I20-50005 | Art.-Nr. P21-50001 |
| Seite/*Page* 292 | Seite/*Page* 300 | Seite/*Page* 304 | Seite/*Page* 277 | Seite/*Page* 276 | Seite/*Page* 276 | Seite/*Page* 276 | Seite/*Page* 277 |

*) nur für den Typ DR möglich
**) only suitable for Type DR*

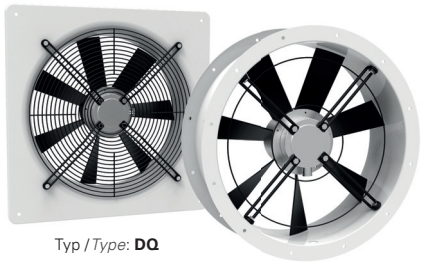

Typ / *Type*: **DQ**

Typ / *Type*: **DR**

- transformatorisch steuerbar
- integrierter Motorschutz
- geringe Bautiefe
- in allen Einbaulagen einsetzbar
- Wandplatte weiß beschichtet
- Flügel aus Kunststoff

- *speed is variable using auto transformers*
- *integrated motor protection*
- *low installation depth*
- *can be installed in any position*
- *wall panel white coated*
- *blades made of plastic*

## Technische Daten / *Technical data:*

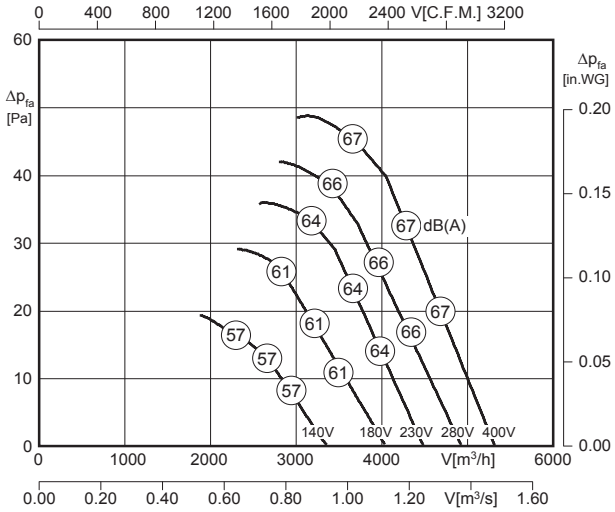


LWA5 ist in der Luftleistungskennlinie dargestellt
*is displayed in air performance curve*

LWA6 = LWA5




| Typ / *Type* | Art.-Nr. | U [V] | f [Hz] | P [kW] | $I_N$ [A] | n [min⁻¹] | C [µF] | $t_R$ [°C] | Geräusch* *sound* [dB(A)] | Δ I [%] | $I_a/I_n$ | △ | ✱ | [kg] |
|---|---|---|---|---|---|---|---|---|---|---|---|---|---|---|
| **DR 500-6.5DF** | E10-50062 | 3~400 | 50 | 0.16 | 0.46 | 935 | - | 70 | 67 / 67 | - | 3.0 | IP54 | 01.006 | 13.0 |
| **DQ 500-6.5DF** | E00-50062 | 3~400 | 50 | 0.16 | 0.46 | 935 | - | 70 | 67 / 67 | - | 3.0 | IP54 | 01.006 | 16.0 |

*) relativer Gesamtsummenpegel: Ansaugseite LWA5 / Ausblasseite LWA6 bei V=0,5 x Vmax
**) relative total sound level: Inlet side LWA5 / Outlet side LWA6 at V=0,5 x Vmax*

## Geräusche / *Sound levels:*

| LWArel A-bewertet bei V=0,5*Vmax<br>LWArel A-weighted at V=0,5*Vmax | fM [Hz] | | | | | | |
|---|---|---|---|---|---|---|---|
| | 125 | 250 | 500 | 1K | 2K | 4K | 8K |
| LWA5 [dB(A)] Ansaugseite / *inlet side* | -18 | -8 | -8 | -7 | -5 | -9 | -17 |

## Maße / *Dimensions:* [mm]

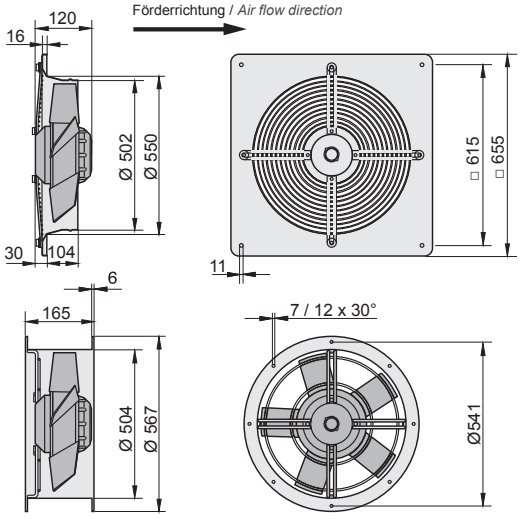


## Schaltbild / *Wiring diagram:*

01.006

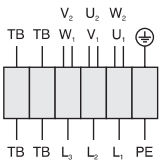


| | |
|---|---|
| $U_1$ | braun / *brown* |
| $V_1$ | blau / *blue* |
| $W_1$ | schwarz / *black* |
| $U_2$ | rot / *red* |
| $V_2$ | grau / *grey* |
| $W_2$ | orange / *orange* |
| TB | weiß / *white* |
| PE | gelb-grün / *yellow-green* |

## Zubehör / *Accessories:*



| **RTD 1,2** | **TD 1,0** | **GS 2** | **VK** | **MKA** *) | **GF** *) | **FV** *) | **BG** *) |
|---|---|---|---|---|---|---|---|
| Art.-Nr. H00-01201 | Art.-Nr. H60-01000 | Art.-Nr. H80-00031 | Art.-Nr. V00-50000 | Art.-Nr. I41-45005 | Art.-Nr. I10-50000 | Art.-Nr. I20-50005 | Art.-Nr. P21-50001 |
| Seite/*Page* 292 | Seite/*Page* 300 | Seite/*Page* 304 | Seite/*Page* 277 | Seite/*Page* 276 | Seite/*Page* 276 | Seite/*Page* 276 | Seite/*Page* 277 |

*) nur für den Typ DR möglich
**) only suitable for Type DR*

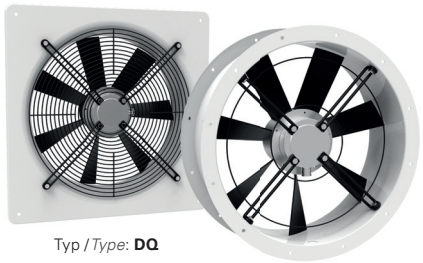

Typ / *Type*: **DQ**

Typ / *Type*: **DR**

- transformatorisch steuerbar
- integrierter Motorschutz
- geringe Bautiefe
- in allen Einbaulagen einsetzbar
- Wandplatte weiß beschichtet
- Flügel aus Kunststoff

- *speed is variable using auto transformers*
- *integrated motor protection*
- *low installation depth*
- *can be installed in any position*
- *wall panel white coated*
- *blades made of plastic*

## Technische Daten / *Technical data:*

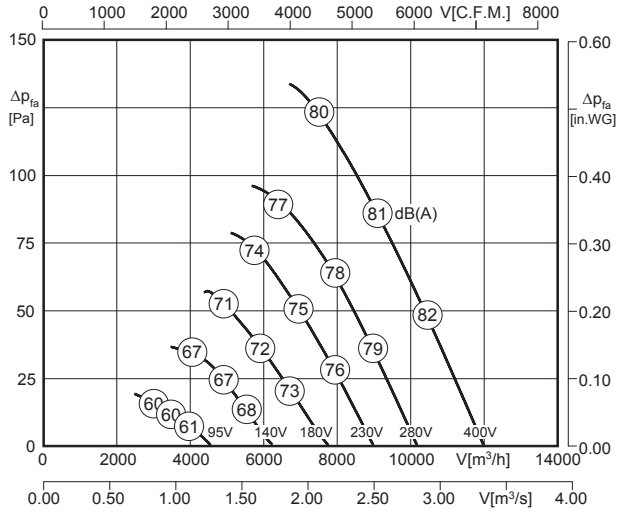


LWA5 ist in der Luftleistungskennlinie dargestellt
*is displayed in air performance curve*

LWA6 = LWA5

100% ErP ready

| Typ / *Type* | Art.-Nr. | U [V] | f [Hz] | P [kW] | $I_N$ [A] | n [min⁻¹] | C [µF] | $t_R$ [°C] | Geräusch* *sound* [dB(A)] | Δ I [%] | $I_a/I_n$ | | | [kg] |
|---|---|---|---|---|---|---|---|---|---|---|---|---|---|---|
| **DR 560-4.5HA** | E10-56053 | 3~400 | 50 | 0.75 | 1.63 | 1250 | - | 50 | 81 / 81 | - | 2.8 | IP54 | 01.006 | 17.0 |
| **DQ 560-4.5HA** | E00-56053 | 3~400 | 50 | 0.75 | 1.63 | 1250 | - | 50 | 81 / 81 | - | 2.8 | IP54 | 01.006 | 19.5 |

*) relativer Gesamtsummenpegel: Ansaugseite LWA5 / Ausblasseite LWA6 bei V=0,5 x Vmax
**) relative total sound level: Inlet side LWA5 / Outlet side LWA6 at V=0,5 x Vmax*

## Geräusche / *Sound levels:*

| LWArel A-bewertet bei V=0,5*Vmax<br>LWArel A-weighted at V=0,5*Vmax | fM [Hz] | | | | | | |
|---|---|---|---|---|---|---|---|
| | 125 | 250 | 500 | 1K | 2K | 4K | 8K |
| LWA5 [dB(A)] Ansaugseite / *inlet side* | -21 | -10 | -6 | -6 | -9 | -13 | -20 |

## Maße / *Dimensions:* [mm]

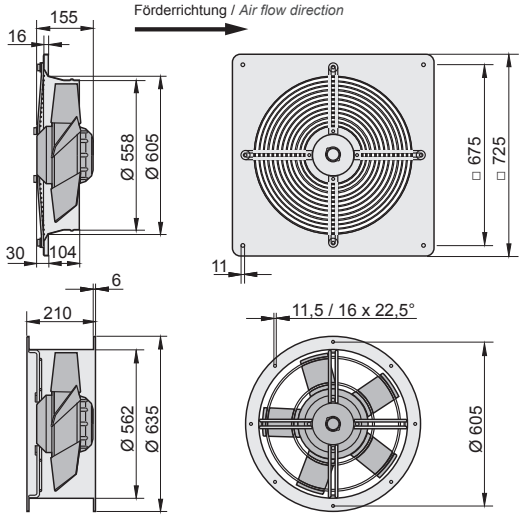


## Schaltbild / *Wiring diagram:*

01.006

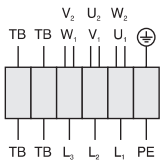


U1 braun / *brown*
V1 blau / *blue*
W1 schwarz / *black*
U2 rot / *red*
V2 grau / *grey*
W2 orange / *orange*
TB weiß / *white*
PE gelb-grün / *yellow-green*

## Zubehör / *Accessories:*



| **RTD 2,5** | **TD 3,0** | **GS 2** | **VK** | **MKA *)** | **GF *)** | **FV *)** | **BG *)** |
|---|---|---|---|---|---|---|---|
| Art.-Nr. H00-02501 | Art.-Nr. H60-03000 | Art.-Nr. H80-00031 | Art.-Nr. V00-56000 | Art.-Nr. I41-56005 | Art.-Nr. I10-56000 | Art.-Nr. I20-56000 | Art.-Nr. P21-56003 |
| Seite/*Page* 292 | Seite/*Page* 300 | Seite/*Page* 304 | Seite/*Page* 277 | Seite/*Page* 276 | Seite/*Page* 276 | Seite/*Page* 276 | Seite/*Page* 277 |

*) nur für den Typ DR möglich
**) only suitable for Type DR*

# Axialventilator / *Axial Fan*
# Baugröße / *Size*: 560

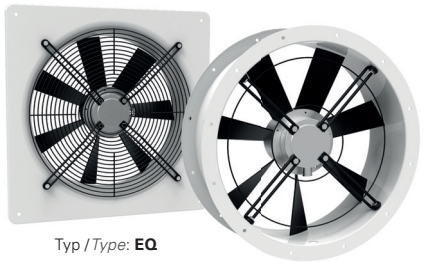

Typ / *Type*: **EQ**

Typ / *Type*: **ER**

- transformatorisch steuerbar
- integrierter Motorschutz
- geringe Bautiefe
- in allen Einbaulagen einsetzbar
- Wandplatte weiß beschichtet
- Flügel aus Kunststoff

- *speed is variable using auto transformers*
- *integrated motor protection*
- *low installation depth*
- *can be installed in any position*
- *wall panel white coated*
- *blades made of plastic*

## Technische Daten / *Technical data:*

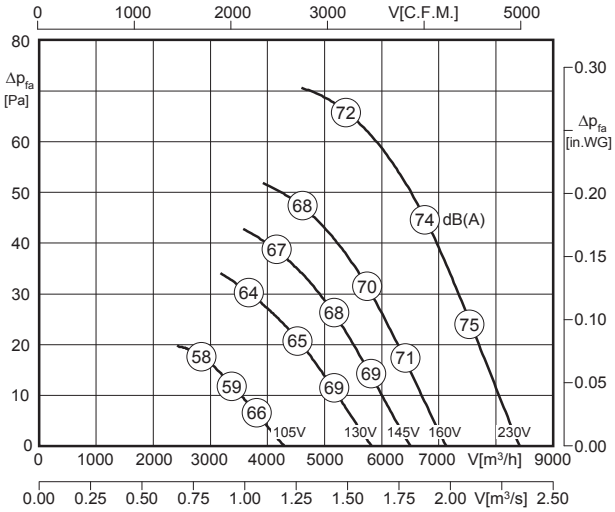


LWA5 ist in der Luftleistungskennlinie dargestellt
*is displayed in air performance curve*

LWA6 = LWA5

| Typ / *Type* | Art.-Nr. | U [V] | f [Hz] | P [kW] | $I_N$ [A] | n [min⁻¹] | C [µF] | $t_R$ [°C] | Geräusch* *sound* [dB(A)] | Δ I [%] | $I_a/I_n$ | | | [kg] |
|---|---|---|---|---|---|---|---|---|---|---|---|---|---|---|
| **ER 560-6.5FA** | E10-56003 | 1~230 | 50 | 0.34 | 1.50 | 900 | 8 | 60 | 73 / 73 | 8 | 3.5 | IP54 | 01.025 | 14.0 |
| **EQ 560-6.5FA** | E00-56003 | 1~230 | 50 | 0.34 | 1.50 | 900 | 8 | 60 | 73 / 73 | 8 | 3.5 | IP54 | 01.025 | 17.0 |

*) relativer Gesamtsummenpegel: Ansaugseite LWA5 / Ausblasseite LWA6 bei V=0,5 x Vmax
**) relative total sound level: Inlet side LWA5 / Outlet side LWA6 at V=0,5 x Vmax*

## Geräusche / *Sound levels:*

| LWArel A-bewertet bei V=0,5*Vmax<br>LWArel A-weighted at V=0,5*Vmax | fM [Hz] | | | | | | |
|---|---|---|---|---|---|---|---|
| | 125 | 250 | 500 | 1K | 2K | 4K | 8K |
| LWA5 [dB(A)] Ansaugseite / *inlet side* | -20 | -8 | -7 | -7 | -5 | -10 | -18 |

## Maße / *Dimensions:* [mm]

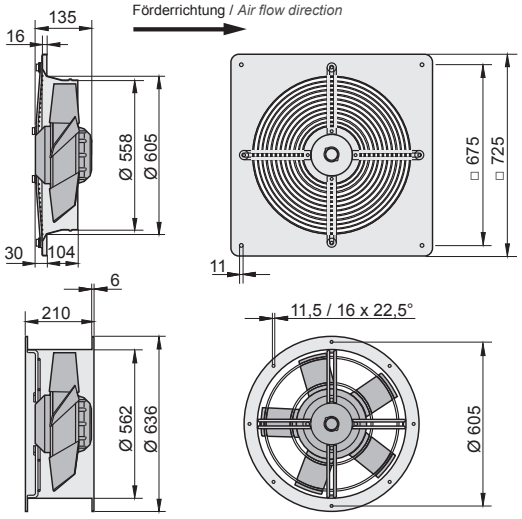


## Schaltbild / *Wiring diagram:*

01.025

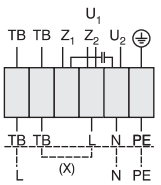


U1 braun / *brown*
U2 blau / *blue*
Z1 schwarz / *black*
Z2 orange / *orange*
TB weiß / *white*
PE gelb-grün / *yellow-green*

Linkslauf
*anti-clockwise*

## Zubehör / *Accessories:*



| RTE 3,2 | TE 3,5 | GS 1 | VK | MKA *) | GF *) | FV *) | BG *) |
|---|---|---|---|---|---|---|---|
| Art.-Nr. H10-03200 | Art.-Nr. H70-03500 | Art.-Nr. H80-00230 | Art.-Nr. V00-56000 | Art.-Nr. I41-56005 | Art.-Nr. I10-56000 | Art.-Nr. I20-56000 | Art.-Nr. P21-56003 |
| Seite/*Page* 284 | Seite/*Page* 300 | Seite/*Page* 304 | Seite/*Page* 277 | Seite/*Page* 276 | Seite/*Page* 276 | Seite/*Page* 276 | Seite/*Page* 277 |

*) nur für den Typ ER möglich
**) only suitable for Type ER*

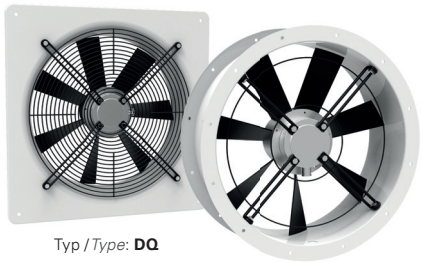

Typ / *Type*: **DQ**

Typ / *Type*: **DR**

- transformatorisch steuerbar
- integrierter Motorschutz
- geringe Bautiefe
- in allen Einbaulagen einsetzbar
- Wandplatte weiß beschichtet
- Flügel aus Kunststoff

- *speed is variable using auto transformers*
- *integrated motor protection*
- *low installation depth*
- *can be installed in any position*
- *wall panel white coated*
- *blades made of plastic*

## Technische Daten / *Technical data:*

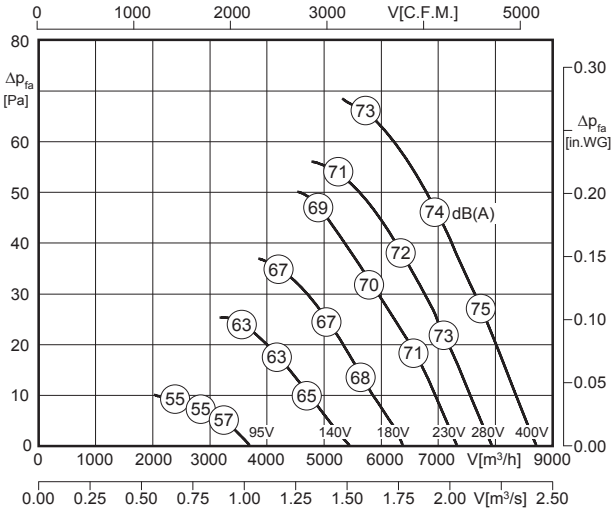


$L_{WA5}$ ist in der Luftleistungskennlinie dargestellt
*is displayed in air performance curve*

$L_{WA6} = L_{WA5}$

100% ErP ready

| Typ / *Type* | Art.-Nr. | U [V] | f [Hz] | P [kW] | $I_N$ [A] | n [min⁻¹] | C [µF] | $t_R$ [°C] | Geräusch* *sound* [dB(A)] | Δ I [%] | $I_a/I_n$ | | | [kg] |
|---|---|---|---|---|---|---|---|---|---|---|---|---|---|---|
| **DR 560-6.5FA** | E10-56052 | 3~400 | 50 | 0.34 | 0.90 | 925 | - | 55 | 74 / 74 | - | 3.0 | IP54 | 01.006 | 14.0 |
| **DQ 560-6.5FA** | E00-56052 | 3~400 | 50 | 0.34 | 0.90 | 925 | - | 55 | 74 / 74 | - | 3.0 | IP54 | 01.006 | 17.0 |

*) relativer Gesamtsummenpegel: Ansaugseite $L_{WA5}$ / Ausblasseite $L_{WA6}$ bei V=0,5 x $V_{max}$
**) relative total sound level: Inlet side $L_{WA5}$ / Outlet side $L_{WA6}$ at V=0,5 x $V_{max}$*

## Geräusche / *Sound levels:*

| $L_{WA}$rel A-bewertet bei V=0,5*Vmax<br>$L_{WA}$rel A-weighted at V=0,5*Vmax | fM [Hz] | | | | | | |
|---|---|---|---|---|---|---|---|
| | 125 | 250 | 500 | 1K | 2K | 4K | 8K |
| $L_{WA5}$ [dB(A)] Ansaugseite / *inlet side* | -20 | -8 | -7 | -7 | -5 | -10 | -18 |

## Maße / *Dimensions:* [mm]

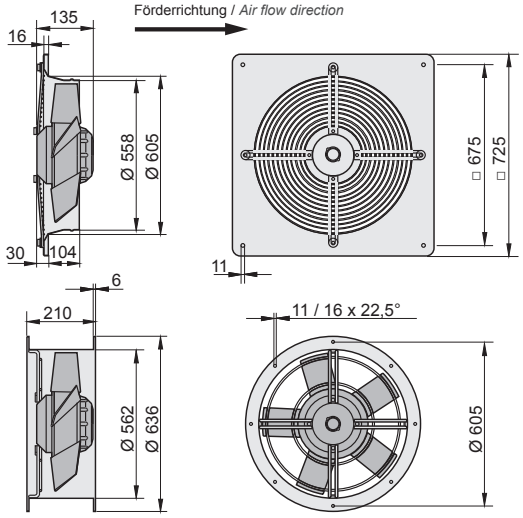


## Schaltbild / *Wiring diagram:*

01.006

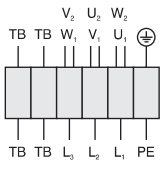


| | |
|---|---|
| $U_1$ | braun / *brown* |
| $V_1$ | blau / *blue* |
| $W_1$ | schwarz / *black* |
| $U_2$ | rot / *red* |
| $V_2$ | grau / *grey* |
| $W_2$ | orange / *orange* |
| TB | weiß / *white* |
| PE | gelb-grün / *yellow-green* |

## Zubehör / *Accessories:*



| **RTD 1,2** | **TD 1,0** | **GS 2** | **VK** | **MKA** *) | **GF** *) | **FV** *) | **BG** *) |
|---|---|---|---|---|---|---|---|
| Art.-Nr. H00-01201 | Art.-Nr. H60-01000 | Art.-Nr. H80-00031 | Art.-Nr. V00-56000 | Art.-Nr. I41-56005 | Art.-Nr. I10-56000 | Art.-Nr. I20-56000 | Art.-Nr. P21-56003 |
| Seite/*Page* 292 | Seite/*Page* 300 | Seite/*Page* 304 | Seite/*Page* 277 | Seite/*Page* 276 | Seite/*Page* 276 | Seite/*Page* 276 | Seite/*Page* 277 |

*) nur für den Typ DR möglich
**) only suitable for Type DR*

# Axialventilator / *Axial Fan*
# Baugröße / *Size*: 630

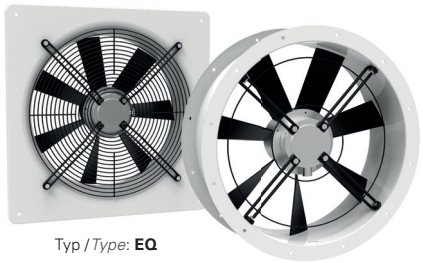

Typ / *Type*: **EQ**

Typ / *Type*: **ER**

- transformatorisch steuerbar
- integrierter Motorschutz
- geringe Bautiefe
- in allen Einbaulagen einsetzbar
- Wandplatte weiß beschichtet
- Flügel aus Kunststoff

- *speed is variable using auto transformers*
- *integrated motor protection*
- *low installation depth*
- *can be installed in any position*
- *wall panel white coated*
- *blades made of plastic*

## Technische Daten / *Technical data:*

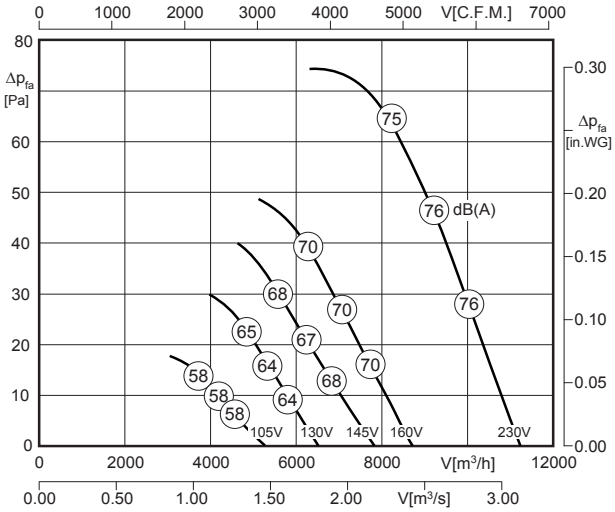


LWA5 ist in der Luftleistungskennlinie dargestellt
*is displayed in air performance curve*

LWA6 = LWA5

| Typ / *Type* | Art.-Nr. | U [V] | f [Hz] | P [kW] | $I_N$ [A] | n [min⁻¹] | C [µF] | $t_R$ [°C] | Geräusch* *sound* [dB(A)] | Δ I [%] | $I_a/I_n$ | | | [kg] |
|---|---|---|---|---|---|---|---|---|---|---|---|---|---|---|
| **ER 630-6.5HA** | E10-63005 | 1~230 | 50 | 0.47 | 2.24 | 890 | 10 | 60 | 76 / 76 | 9 | 2.5 | IP54 | 01.025 | 22.0 |
| **EQ 630-6.5HA** | E00-63005 | 1~230 | 50 | 0.47 | 2.24 | 890 | 10 | 60 | 76 / 76 | 9 | 2.5 | IP54 | 01.025 | 21.3 |

*) relativer Gesamtsummenpegel: Ansaugseite LWA5 / Ausblasseite LWA6 bei V=0,5 x Vmax
**) relative total sound level: Inlet side LWA5 / Outlet side LWA6 at V=0,5 x Vmax*

## Geräusche / *Sound levels:*

| LWArel A-bewertet bei V=0,5*Vmax<br>LWArel A-weighted at V=0,5*Vmax | fM [Hz] | | | | | | |
|---|---|---|---|---|---|---|---|
| | 125 | 250 | 500 | 1K | 2K | 4K | 8K |
| LWA5 [dB(A)] Ansaugseite / *inlet side* | -23 | -12 | -8 | -7 | -4 | -8 | -17 |

## Maße / *Dimensions:* [mm]

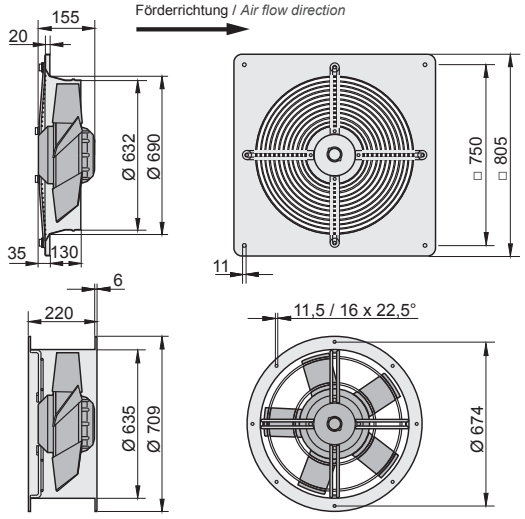


## Schaltbild / *Wiring diagram:*

01.025

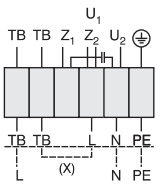


U1 braun / *brown*
U2 blau / *blue*
Z1 schwarz / *black*
Z2 orange / *orange*
TB weiß / *white*
PE gelb-grün / *yellow-green*

Linkslauf
*anti-clockwise*

## Zubehör / *Accessories:*



| RTE 3,2 | TE 3,5 | GS 1 | VK | MKA *) | GF *) | FV *) | BG *) |
|---|---|---|---|---|---|---|---|
| Art.-Nr. H10-03200 | Art.-Nr. H70-03500 | Art.-Nr. H80-00230 | Art.-Nr. V00-63000 | Art.-Nr. I41-56005 | Art.-Nr. I00-71000 | Art.-Nr. I30-71000 | Art.-Nr. P21-63003 |
| Seite/*Page* 284 | Seite/*Page* 300 | Seite/*Page* 304 | Seite/*Page* 277 | Seite/*Page* 276 | Seite/*Page* 276 | Seite/*Page* 276 | Seite/*Page* 277 |

*) nur für den Typ ER möglich
**) only suitable for Type ER*

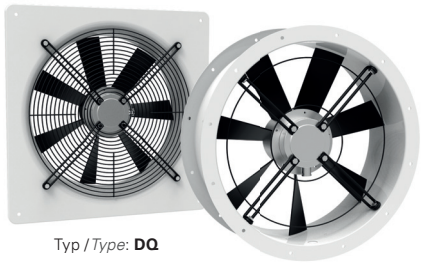

Typ / *Type*: **DQ**

Typ / *Type*: **DR**

- transformatorisch steuerbar
- integrierter Motorschutz
- geringe Bautiefe
- in allen Einbaulagen einsetzbar
- Wandplatte weiß beschichtet
- Flügel aus Kunststoff

- *speed is variable using auto transformers*
- *integrated motor protection*
- *low installation depth*
- *can be installed in any position*
- *wall panel white coated*
- *blades made of plastic*

## Technische Daten / *Technical data:*

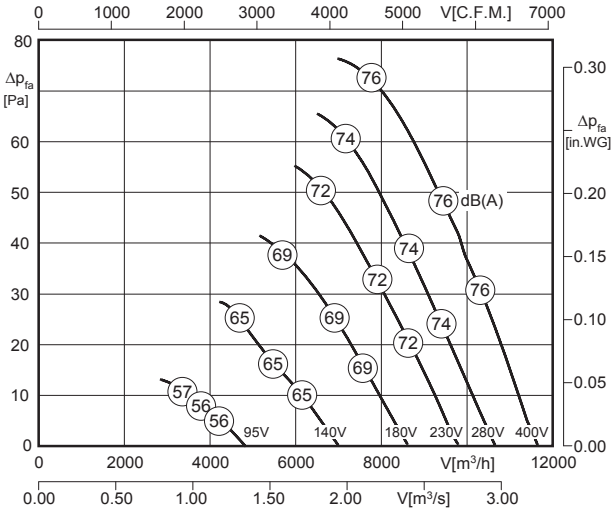


LWA5 ist in der Luftleistungskennlinie dargestellt
*is displayed in air performance curve*

LWA6 = LWA5

100% ErP ready

| Typ / *Type* | Art.-Nr. | U [V] | f [Hz] | P [kW] | $I_N$ [A] | n [min⁻¹] | C [µF] | $t_R$ [°C] | Geräusch* *sound* [dB(A)] | Δ I [%] | $I_a/I_n$ | | | [kg] |
|---|---|---|---|---|---|---|---|---|---|---|---|---|---|---|
| **DR 630-6.5HA** | E10-63052 | 3~400 | 50 | 0.50 | 1.15 | 915 | - | 55 | 76 / 76 | - | 3.3 | IP54 | 01.006 | 21.0 |
| **DQ 630-6.5HA** | E00-63052 | 3~400 | 50 | 0.50 | 1.15 | 915 | - | 55 | 76 / 76 | - | 3.3 | IP54 | 01.006 | 22.0 |

*) relativer Gesamtsummenpegel: Ansaugseite LWA5 / Ausblasseite LWA6 bei V=0,5 x Vmax
*) relative total sound level: Inlet side LWA5 / Outlet side LWA6 at V=0,5 x Vmax

## Geräusche / *Sound levels:*

| LWArel A-bewertet bei V=0,5*Vmax<br>LWArel A-weighted at V=0,5*Vmax | fM [Hz] | | | | | | |
|---|---|---|---|---|---|---|---|
| | 125 | 250 | 500 | 1K | 2K | 4K | 8K |
| LWA5 [dB(A)] Ansaugseite / *inlet side* | -23 | -12 | -8 | -7 | -4 | -8 | -17 |

## Maße / *Dimensions:* [mm]

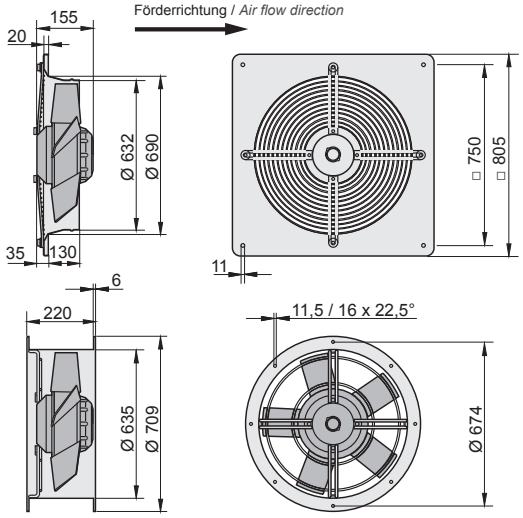


## Schaltbild / *Wiring diagram:*

01.006

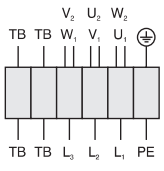


| | |
|---|---|
| U1 | braun / *brown* |
| V1 | blau / *blue* |
| W1 | schwarz / *black* |
| U2 | rot / *red* |
| V2 | grau / *grey* |
| W2 | orange / *orange* |
| TB | weiß / *white* |
| PE | gelb-grün / *yellow-green* |

## Zubehör / *Accessories:*



| **RTD 1,2** | **TD 1,0** | **GS 2** | **VK** | **MKA** *) | **GF** *) | **FV** *) | **BG** *) |
|---|---|---|---|---|---|---|---|
| Art.-Nr. H00-01201 | Art.-Nr. H60-01000 | Art.-Nr. H80-00031 | Art.-Nr. V00-63000 | Art.-Nr. I41-56005 | Art.-Nr. I00-71000 | Art.-Nr. I30-71000 | Art.-Nr. P21-63003 |
| Seite/*Page* 292 | Seite/*Page* 300 | Seite/*Page* 304 | Seite/*Page* 277 | Seite/*Page* 276 | Seite/*Page* 276 | Seite/*Page* 276 | Seite/*Page* 277 |

*) nur für den Typ DR möglich
*) *only suitable for Type DR*

# Axialventilator / *Axial Fan*
# Baugröße / *Size*: 630

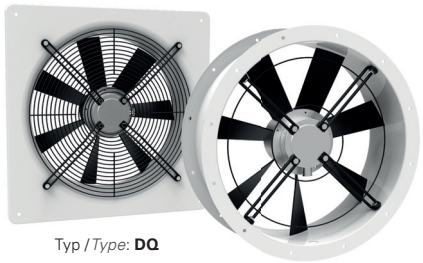

Typ / *Type*: **DQ**

Typ / *Type*: **DR**

- transformatorisch steuerbar
- integrierter Motorschutz
- geringe Bautiefe
- in allen Einbaulagen einsetzbar
- Wandplatte weiß beschichtet
- Flügel aus Aluminiumdruckguß

- *speed is variable using auto transformers*
- *integrated motor protection*
- *low installation depth*
- *can be installed in any position*
- *wall panel white coated*
- *blades made of die-cast aluminium*

## Technische Daten / *Technical data:*

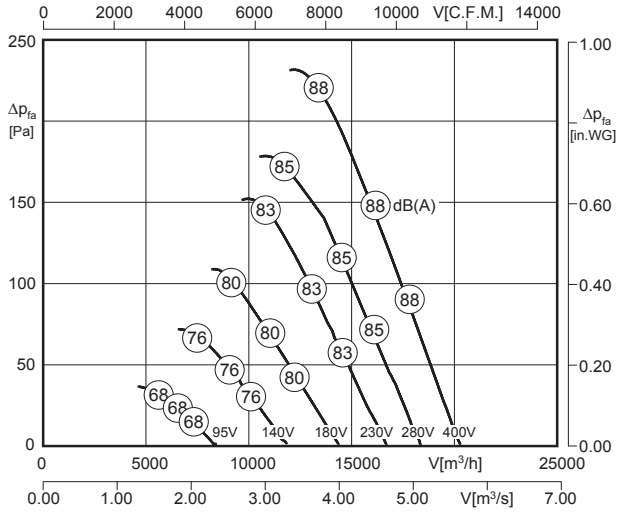


LWA5 ist in der Luftleistungskennlinie dargestellt
*is displayed in air performance curve*

LWA6 = LWA5

| Typ / *Type* | Art.-Nr. | U [V] | f [Hz] | P [kW] | $I_N$ [A] | n [min⁻¹] | C [µF] | $t_R$ [°C] | Geräusch* *sound* [dB(A)] | Δ I [%] | $I_a/I_n$ | | | [kg] |
|---|---|---|---|---|---|---|---|---|---|---|---|---|---|---|
| **DR 630-4.6LA** | E10-63093 | 3~400 | 50 | 2.31 | 4.42 | 1350 | - | 65 | 88 / 88 | - | 2.8 | IP54 | 01.006 | 38.5 |
| **DQ 630-4.6LA** | E00-63093 | 3~400 | 50 | 2.31 | 4.42 | 1350 | - | 65 | 88 / 88 | - | 2.8 | IP54 | 01.006 | 39.0 |

*) relativer Gesamtsummenpegel: Ansaugseite LWA5 / Ausblasseite LWA6 bei V=0,5 x Vmax
*) relative total sound level: Inlet side LWA5 / Outlet side LWA6 at V=0,5 x Vmax

## Geräusche / *Sound levels:*

| LWArel A-bewertet bei V=0,5*Vmax<br>LWArel A-weighted at V=0,5*Vmax | fM [Hz] | | | | | | |
|---|---|---|---|---|---|---|---|
| | 125 | 250 | 500 | 1K | 2K | 4K | 8K |
| LWA5 [dB(A)] Ansaugseite / *inlet side* | -19 | -11 | -7 | -5 | -6 | -9 | -18 |

## Maße / *Dimensions:* [mm]

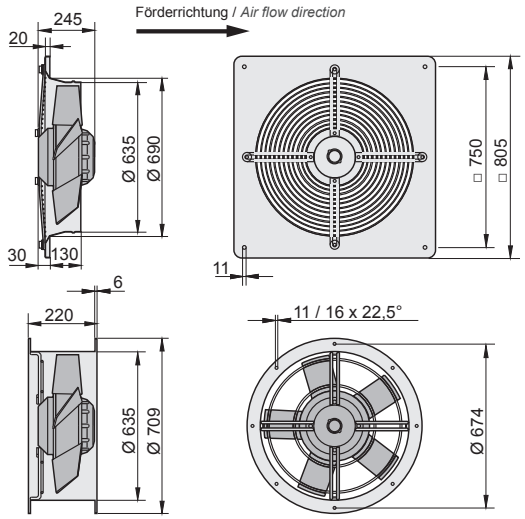


## Schaltbild / *Wiring diagram:*

01.006

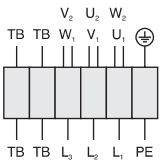


| | |
|---|---|
| U1 | braun / *brown* |
| V1 | blau / *blue* |
| W1 | schwarz / *black* |
| U2 | rot / *red* |
| V2 | grau / *grey* |
| W2 | orange / *orange* |
| TB | weiß / *white* |
| PE | gelb-grün / *yellow-green* |

## Zubehör / *Accessories:*



| **RTD 5,0** | **TD 5,0** | **GS 2** | **VK** | **MKA** *) | **GF** *) | **FV** *) | **BG** *) |
|---|---|---|---|---|---|---|---|
| Art.-Nr. H00-05000 | Art.-Nr. H60-05000 | Art.-Nr. H80-00031 | Art.-Nr. V00-63000 | Art.-Nr. I41-56005 | Art.-Nr. I00-71000 | Art.-Nr. I30-71000 | Art.-Nr. P21-63003 |
| Seite/*Page* 292 | Seite/*Page* 300 | Seite/*Page* 304 | Seite/*Page* 277 | Seite/*Page* 276 | Seite/*Page* 276 | Seite/*Page* 276 | Seite/*Page* 277 |

*) nur für den Typ DR möglich
*) *only suitable for Type DR*

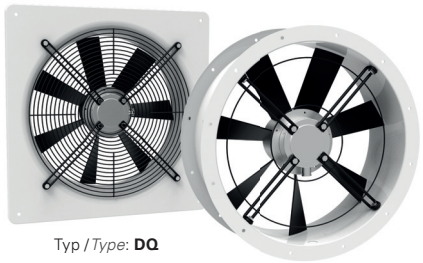

Typ / *Type*: **DQ**

Typ / *Type*: **DR**

- transformatorisch steuerbar
- integrierter Motorschutz
- geringe Bautiefe
- in allen Einbaulagen einsetzbar
- Wandplatte weiß beschichtet
- Flügel aus Aluminiumdruckguß

- *speed is variable using auto transformers*
- *integrated motor protection*
- *low installation depth*
- *can be installed in any position*
- *wall panel white coated*
- *blades made of die-cast aluminium*

## Technische Daten / *Technical data:*

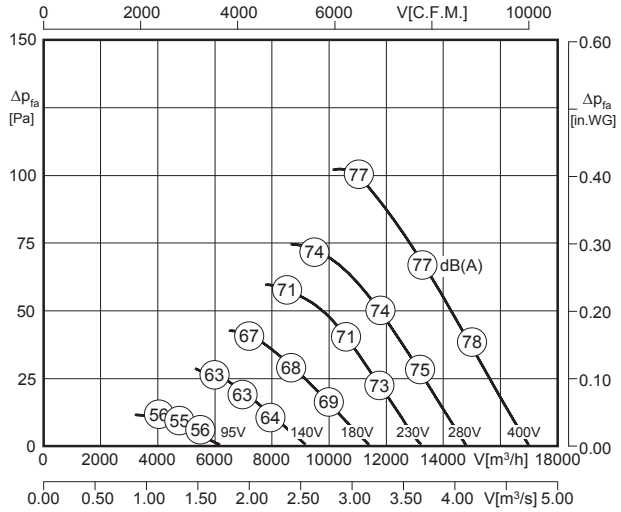


LWA5 ist in der Luftleistungskennlinie dargestellt
*is displayed in air performance curve*

LWA6 = LWA5

100% ErP ready

| Typ / *Type* | Art.-Nr. | U [V] | f [Hz] | P [kW] | $I_N$ [A] | n [min⁻¹] | C [µF] | $t_R$ [°C] | Geräusch* *sound* [dB(A)] | Δ I [%] | $I_a/I_n$ | | | [kg] |
|---|---|---|---|---|---|---|---|---|---|---|---|---|---|---|
| **DR 710-6.6HF** | E10-71080 | 3~400 | 50 | 0.92 | 1.89 | 870 | - | 70 | 77 / 77 | - | 3.3 | IP54 | 01.006 | 35.0 |
| **DQ 710-6.6HF** | E00-71080 | 3~400 | 50 | 0.92 | 1.89 | 870 | - | 70 | 77 / 77 | - | 3.3 | IP54 | 01.006 | 36.0 |

*) relativer Gesamtsummenpegel: Ansaugseite LWA5 / Ausblasseite LWA6 bei V=0,5 x Vmax
**) relative total sound level: Inlet side LWA5 / Outlet side LWA6 at V=0,5 x Vmax*

## Geräusche / *Sound levels:*

| LWArel A-bewertet bei V=0,5*Vmax<br>LWArel A-weighted at V=0,5*Vmax | fM [Hz] | | | | | | |
|---|---|---|---|---|---|---|---|
| | 125 | 250 | 500 | 1K | 2K | 4K | 8K |
| LWA5 [dB(A)] Ansaugseite / *inlet side* | -10 | -10 | -8 | -5 | -7 | -10 | -16 |

## Maße / *Dimensions:* [mm]

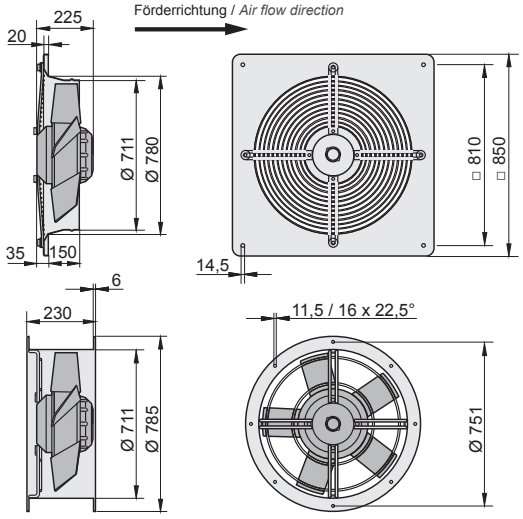


## Schaltbild / *Wiring diagram:*

01.006

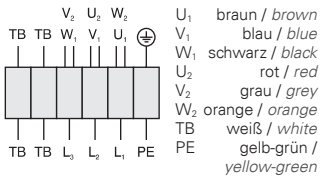


## Zubehör / *Accessories:*



| **RTD 2,5** | **TD 3,0** | **GS 2** | **VK** | **MKA** *) | **GF** *) | **FV** *) | **BG** *) |
|---|---|---|---|---|---|---|---|
| Art.-Nr. H00-02501 | Art.-Nr. H60-03000 | Art.-Nr. H80-00031 | Art.-Nr. V00-71000 | Art.-Nr. I41-71005 | Art.-Nr. I10-71000 | Art.-Nr. I20-71000 | Art.-Nr. P21-71000 |
| Seite/*Page* 292 | Seite/*Page* 300 | Seite/*Page* 304 | Seite/*Page* 277 | Seite/*Page* 276 | Seite/*Page* 276 | Seite/*Page* 276 | Seite/*Page* 277 |

*) nur für den Typ DR möglich
**) only suitable for Type DR*

# Axialventilator / *Axial Fan*
# Baugröße / *Size*: 800

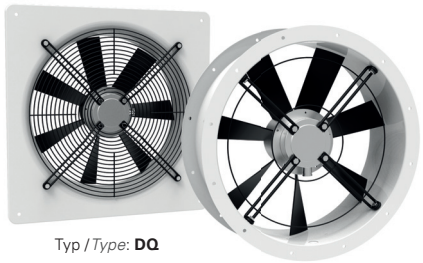

Typ / *Type*: **DQ**

Typ / *Type*: **DR**

- transformatorisch steuerbar
- integrierter Motorschutz
- geringe Bautiefe
- in allen Einbaulagen einsetzbar
- Wandplatte weiß beschichtet
- Flügel aus Aluminiumdruckguß

- *speed is variable using auto transformers*
- *integrated motor protection*
- *low installation depth*
- *can be installed in any position*
- *wall panel white coated*
- *blades made of die-cast aluminium*

## Technische Daten / *Technical data:*

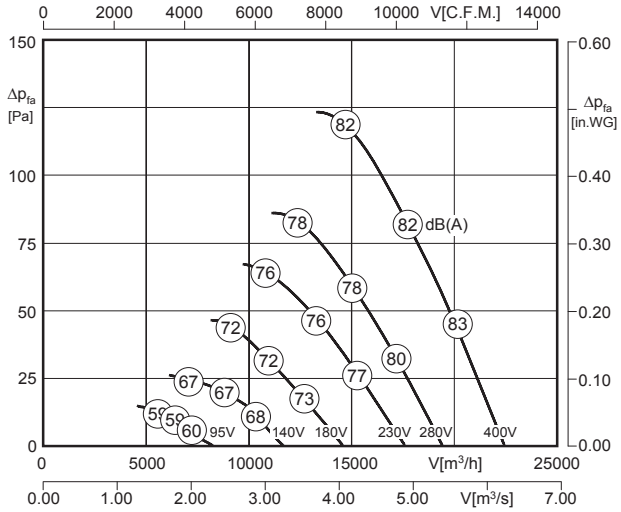


LWA5 ist in der Luftleistungskennlinie dargestellt
*is displayed in air performance curve*

LWA6 = LWA5

| Typ / *Type* | Art.-Nr. | U [V] | f [Hz] | P [kW] | $I_N$ [A] | n [min⁻¹] | C [µF] | $t_R$ [°C] | Geräusch* *sound* [dB(A)] | Δ I [%] | $I_a/I_n$ | | | [kg] |
|---|---|---|---|---|---|---|---|---|---|---|---|---|---|---|
| **DR 800-6.6HF** | E10-80080 | 3~400 | 50 | 1.29 | 2.57 | 845 | - | 70 | 82 / 82 | - | 2.9 | IP54 | 01.006 | 38.0 |
| **DQ 800-6.6HF** | E00-80080 | 3~400 | 50 | 1.29 | 2.57 | 845 | - | 70 | 82 / 82 | - | 2.9 | IP54 | 01.006 | 37.0 |

*) relativer Gesamtsummenpegel: Ansaugseite LWA5 / Ausblasseite LWA6 bei V=0,5 x Vmax
**) relative total sound level: Inlet side LWA5 / Outlet side LWA6 at V=0,5 x Vmax*

## Geräusche / *Sound levels:*

| LWArel A-bewertet bei V=0,5*Vmax<br>LWArel A-weighted at V=0,5*Vmax | fM [Hz] | | | | | | |
|---|---|---|---|---|---|---|---|
| | 125 | 250 | 500 | 1K | 2K | 4K | 8K |
| LWA5 [dB(A)] Ansaugseite / *inlet side* | -14 | -10 | -7 | -5 | -6 | -11 | -19 |

## Maße / *Dimensions:* [mm]

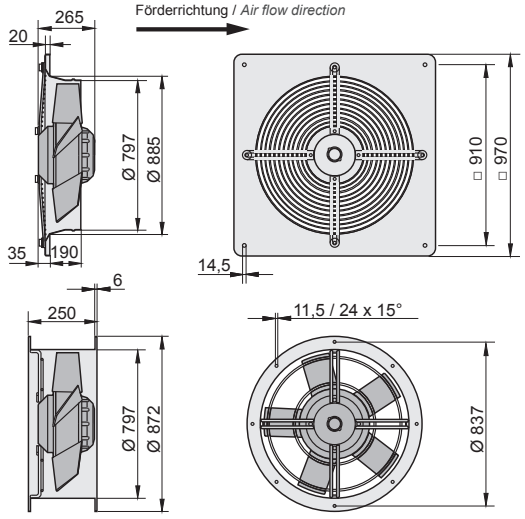


## Schaltbild / *Wiring diagram:*

01.006

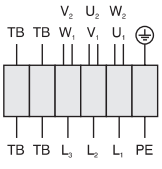


| | |
|---|---|
| U1 | braun / *brown* |
| V1 | blau / *blue* |
| W1 | schwarz / *black* |
| U2 | rot / *red* |
| V2 | grau / *grey* |
| W2 | orange / *orange* |
| TB | weiß / *white* |
| PE | gelb-grün / *yellow-green* |

## Zubehör / *Accessories:*



| **RTD 3,8** | **TD 5,0** | **GS 2** | **VK** | **MKA** *) | **GF** *) | **FV** *) | **BG** *) |
|---|---|---|---|---|---|---|---|
| Art.-Nr. H00-03801 | Art.-Nr. H60-05000 | Art.-Nr. H80-00031 | Art.-Nr. V00-80000 | Art.-Nr. I41-71005 | Art.-Nr. I10-80000 | Art.-Nr. I20-80000 | Art.-Nr. P21-80000 |
| Seite/*Page* 292 | Seite/*Page* 300 | Seite/*Page* 304 | Seite/*Page* 277 | Seite/*Page* 276 | Seite/*Page* 276 | Seite/*Page* 276 | Seite/*Page* 277 |

*) nur für den Typ DR möglich
**) only suitable for Type DR*

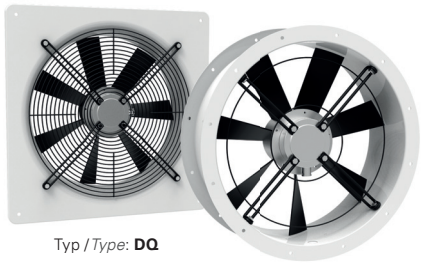

Typ / *Type*: **DQ**

Typ / *Type*: **DR**

- transformatorisch steuerbar
- integrierter Motorschutz
- geringe Bautiefe
- in allen Einbaulagen einsetzbar
- Wandplatte weiß beschichtet
- Flügel aus Aluminiumdruckguß

- *speed is variable using auto transformers*
- *integrated motor protection*
- *low installation depth*
- *can be installed in any position*
- *wall panel white coated*
- *blades made of die-cast aluminium*

## Technische Daten / *Technical data:*

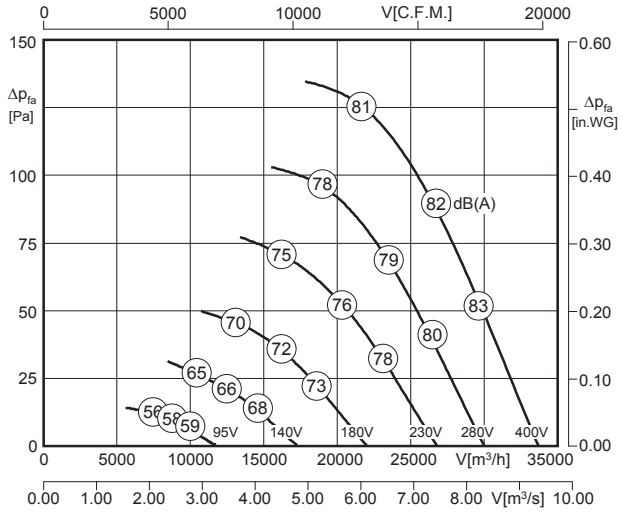


$L_{WA5}$ ist in der Luftleistungskennlinie dargestellt
*is displayed in air performance curve*

$L_{WA6} = L_{WA5}$

100% ErP ready

| Typ / *Type* | Art.-Nr. | U [V] | f [Hz] | P [kW] | $I_N$ [A] | n [min⁻¹] | C [µF] | $t_R$ [°C] | Geräusch* *sound* [dB(A)] | Δ I [%] | $I_a/I_n$ | | | [kg] |
|---|---|---|---|---|---|---|---|---|---|---|---|---|---|---|
| **DR 1000-8.7NA** | E10-10053 | 3~400 | 50 | 2.02 | 4.26 | 680 | - | 55 | 83 / 83 | 6 | 3.4 | IP54 | 01.006 | 64.0 |
| **DQ 1000-8.7NA** | E00-10050 | 3~400 | 50 | 2.02 | 4.26 | 680 | - | 55 | 83 / 83 | 6 | 3.4 | IP54 | 01.006 | 64.0 |

*) relativer Gesamtsummenpegel: Ansaugseite $L_{WA5}$ / Ausblasseite $L_{WA6}$ bei V=0,5 x $V_{max}$
**) relative total sound level: Inlet side $L_{WA5}$ / Outlet side $L_{WA6}$ at V=0,5 x $V_{max}$*

## Geräusche / *Sound levels:*

| $L_{WA}$rel A-bewertet bei V=0,5*Vmax<br>$L_{WA}$rel A-weighted at V=0,5*Vmax | fM [Hz] | | | | | | |
|---|---|---|---|---|---|---|---|
| | 125 | 250 | 500 | 1K | 2K | 4K | 8K |
| $L_{WA5}$ [dB(A)] Ansaugseite / *inlet side* | -12 | -12 | -6 | -5 | -6 | -13 | -22 |

## Maße / *Dimensions:* [mm]

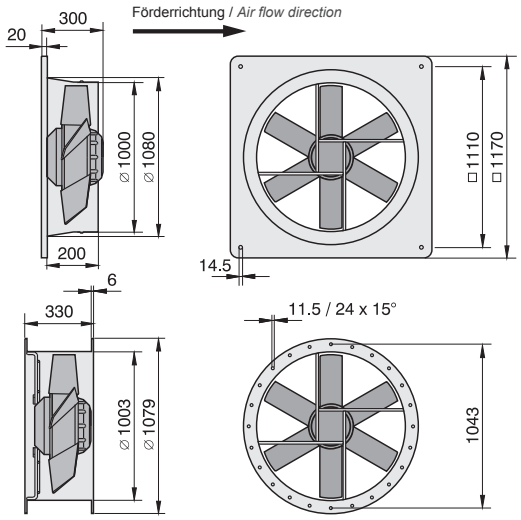


## Schaltbild / *Wiring diagram:*

01.006

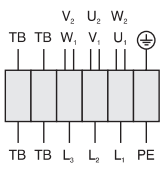


| | |
|---|---|
| $U_1$ | braun / *brown* |
| $V_1$ | blau / *blue* |
| $W_1$ | schwarz / *black* |
| $U_2$ | rot / *red* |
| $V_2$ | grau / *grey* |
| $W_2$ | orange / *orange* |
| TB | weiß / *white* |
| PE | gelb-grün / *yellow-green* |

## Zubehör / *Accessories:*



| **RTD 5,0** | **TD 5,0** | **GS 2** | **VK** | **MKA** *) | **GF** *) | **FV** *) | **BG** *) |
|---|---|---|---|---|---|---|---|
| Art.-Nr. H00-05000 | Art.-Nr. H60-05000 | Art.-Nr. H80-00031 | Art.-Nr. V00-10001 | Art.-Nr. I41-10005 | Art.-Nr. I10-10000 | Art.-Nr. I20-10000 | Art.-Nr. P21-10000 |
| Seite/*Page* 292 | Seite/*Page* 300 | Seite/*Page* 304 | Seite/*Page* 277 | Seite/*Page* 276 | Seite/*Page* 276 | Seite/*Page* 276 | Seite/*Page* 277 |

*) nur für den Typ DR möglich
**) only suitable for Type DR*

**VBM - Verbindungsmanschette**

Verbindungsmanschette aus verzinktem Stahlblech, für eine geräuscharme Verbindung zwischen Ventilator und Rohrleitung. Innen ausgekleidet mit 10mm starkem, selbstklebenden EPDM-Moosgummi.



***VBM - Clamps***

*Clamps made of galvanised steel sheet, low-noise connection between fan and pipe, coated inside with 10 mm self-adhesive EPDM-cellular rubber.*

Maße / *Dimensions*: [mm]

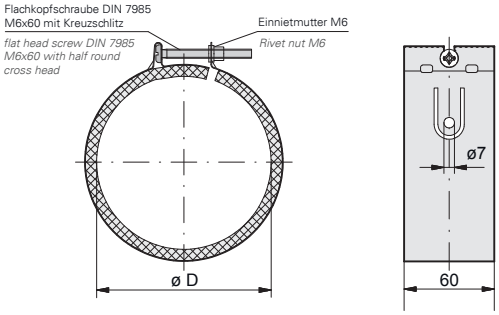


| Baugröße *Size* | VBM Art.-Nr. / *Art.-No.* | Ø D |
|---|---|---|
| **100** | F60-10000 | 100 |
| **125** | F60-12500 | 125 |
| **150** | F60-15000 | 150 |
| **160** | F60-16000 | 160 |
| **200** | F60-20000 | 200 |
| **250** | F60-25000 | 250 |
| **315** | F60-31500 | 315 |
| **355** | F60-35500 | 355 |

**RSK - Rückschlagklappe**

Selbsttätige Rückschlagklappe mit Federmechanismus zum Einbau in das Rohrsystem. Im Luftstrom öffnend, über Federkraft schließend. Gehäuse aus verzinkten Stahlblech mit Aluminiumrückschlagklappen.

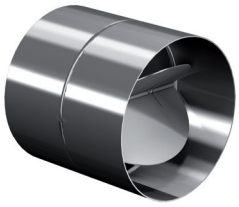

***RSK - Back Draught Damper***

*Automatic back draught damper with spring mechanism for installation in the tube system. Air flow opens, spring force closes. Housing made of galvanised steel sheet with an aluminium non-return valve.*

Maße / *Dimensions*: [mm]

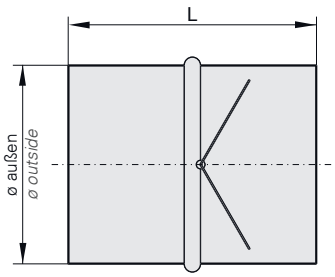


| Baugröße *Size* | RSK Art.-Nr. / *Art.-No.* | Ø außen *Ø outside* | L |
|---|---|---|---|
| **100** | F10-10000 | 100 | 96 |
| **125** | F10-12500 | 125 | 96 |
| **150** | F10-15000 | 150 | 96 |
| **160** | F10-16000 | 160 | 96 |
| **200** | F10-20000 | 200 | 113 |
| **250** | F10-25000 | 250 | 113 |
| **315** | F10-31500 | 315 | 113 |
| **355** | F10-35500 | 355 | 113 |

**VK - Überdruckklappe**
Selbsttätige, quadratische Überdruckklappe aus Kunststoff, für druckseitigen Wandeinbau.



***VK - Shutter***
*Automatic rectangular shutter made of plastic for wall installation at pressure side.*

Maße / *Dimensions*: [mm]

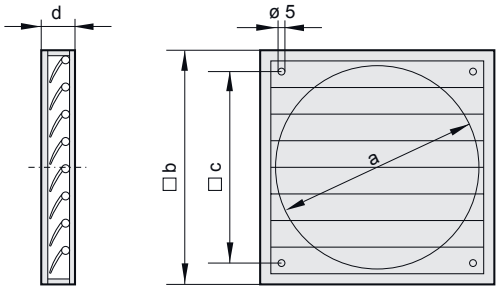


| Baugröße *Size* | VK Art.-Nr. / *Art.-No.* | Ø a | b | c | d |
|---|---|---|---|---|---|
| **100** | V00-10000 | 93 | 123 | 90 | 12 |
| **125** | V00-12500 | 130 | 160 | 110 | 15 |
| **150** | V00-15000 | 160 | 194 | 140 | 22 |
| **160** | V00-15000 | 160 | 194 | 140 | 22 |
| **200** | V00-20000 | 210 | 244 | 182 | 22 |
| **250** | V00-25000 | 260 | 294 | 232 | 26 |
| **315** | V00-30000 | 310 | 347 | 276 | 26 |
| **355** | V00-35000 | 360 | 397 | 310 | 26 |

**MKR - Montagekonsole**
Zur Befestigung des Rohrventilators Typ R. Aus verzinktem Stahlblech gefertigt.



***MKR - Mounting Bracket***
*For mounting of a tube fan type R, made of galvanized sheet steel.*

Maße / *Dimensions*: [mm]

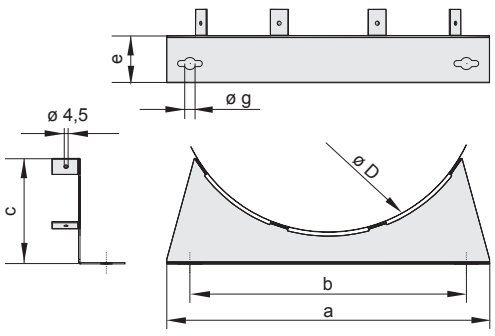


| Baugröße *Size* | MKR Art.-Nr. / *Art.-No.* | a | b | c | Ø D | e | Ø g |
|---|---|---|---|---|---|---|---|
| **100** | I41-10024 | 260 | 230 | 73 | 234 | 50 | 9 |
| **125** | I41-10024 | 260 | 230 | 73 | 234 | 50 | 9 |
| **150** | I41-15024 | 348 | 298 | 114 | 330 | 50 | 9 |
| **160** | I41-15024 | 348 | 298 | 114 | 330 | 50 | 9 |
| **200** | I41-15024 | 348 | 298 | 114 | 330 | 50 | 9 |
| **250** | I41-15024 | 348 | 298 | 114 | 330 | 50 | 9 |
| **315** | I41-31524 | 398 | 348 | 123 | 394 | 70 | 13 |
| **355** | I41-35524 | 480 | 430 | 145 | 486 | 100 | 13 |

**HB - Haltebügel**

Zur Befestigung eines Rohrventilators Typ RS. Aus verzinktem Stahlblech gefertigt. Bohrung auf die des Ventilators abgestimmt. Im Lieferumfang sind Schrauben und Muttern enthalten.



***HB - Mounting bracket***

*For mounting of a tube fan type RS. Made of galvanized steel. Drillings aligned to those of the fan. Delivery scope contains screws and screw nuts.*

Maße / *Dimensions*: [mm]

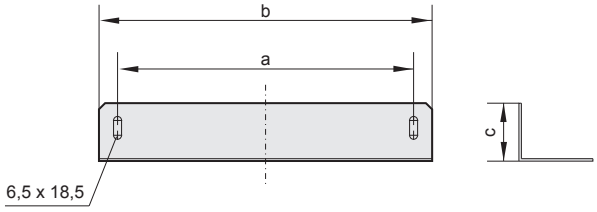


| Baugröße *Size* | HB Art.-Nr. / *Art.-No.* | a | b | c |
|---|---|---|---|---|
| **100** | S51-24500 | 240 | 270 | 47 |
| **125** | S51-24500 | 240 | 270 | 47 |
| **150** | S51-34000 | 240 | 270 | 47 |
| **160** | S51-34000 | 240 | 270 | 47 |
| **200** | S51-34000 | 240 | 270 | 47 |
| **250** | S51-34000 | 240 | 270 | 47 |
| **315** | S51-40500 | 375 | 405 | 47 |

**TFB - Filterbox inkl. Taschenfilter M5 / F7**

Gehäuse aus verzinktem Stahlblech mit aufklappbarem Deckel für leichten Filterwechsel. Taschenfilter der Filterklasse M5 (ehemals F5) oder F7 sind inklusive. Anschlüsse mit Doppellippendichtung zu Normdurchmessern passend.



***TFB - Filter Box incl. Filter M5 / F7***

*Housing made of galvanised steel sheet with hinged cover for easy filter change. Filters of filter class M5 (formerly: F5) or F7 are included. Connections with double-lip seal compatible with standard tube diameters.*

Maße / *Dimensions*: [mm]

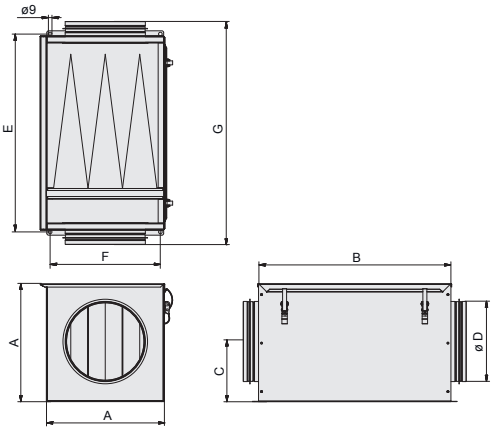


Druckverluste / *Pressure Losses*:

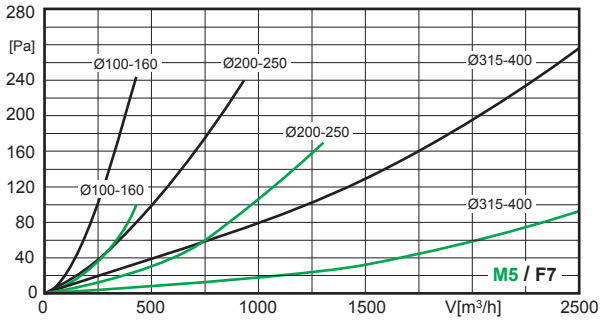


| Baugröße *Size* | TFB (M5) Art.-Nr. / *Art.-No.* | TFB (F7) Art.-Nr. / *Art.-No.* | A | B | C | Ø D | E | F | G |
|---|---|---|---|---|---|---|---|---|---|
| **100** | F11-10002 | F11-10003 | 200 | 464 | 100 | 100 | 479 | 175 | 526 |
| **125** | F11-12502 | F11-12503 | 200 | 464 | 100 | 125 | 479 | 175 | 526 |
| **150** | F11-15002 | F11-15003 | 200 | 464 | 100 | 150 | 479 | 175 | 526 |
| **160** | F11-16002 | F11-16003 | 200 | 464 | 100 | 160 | 479 | 175 | 526 |
| **200** | F11-20002 | F11-20003 | 295 | 494 | 150 | 200 | 509 | 275 | 556 |
| **250** | F11-25002 | F11-25003 | 295 | 494 | 150 | 250 | 509 | 275 | 556 |
| **315** | F11-31502 | F11-31503 | 450 | 594 | 224 | 315 | 609 | 430 | 656 |
| **355** | F11-35502 | F11-35503 | 450 | 594 | 224 | 355 | 609 | 430 | 656 |

**LFB - Filterbox inkl. G4-Filter**

Gehäuse aus verzinktem Stahlblech mit aufklappbarem Deckel für leichten Filterwechsel. Vliesfilter der Filterklasse G4 inklusive. Anschlüsse mit Doppellippendichtung.



***LFB - Filter Box incl. G4-Filter***

*Housing made of galvanised steel sheet with hinged cover for easy filter change. Non-woven filters class G4 are included. Connections with double-lip seal.*

Maße / *Dimensions*: [mm]

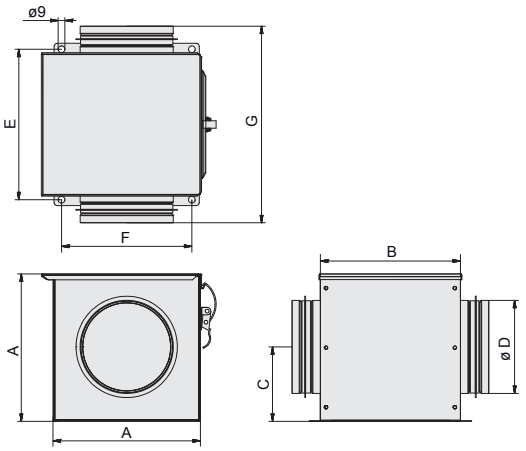


Druckverluste / *Pressure Losses*:

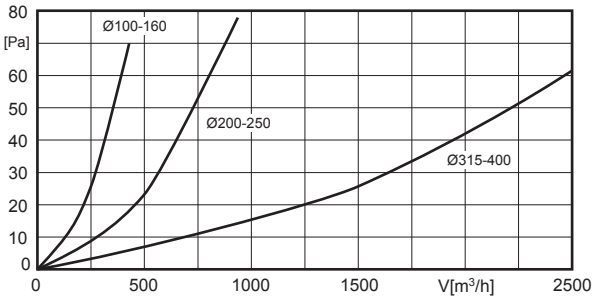


| Baugröße *Size* | LFB (G4) Art.-Nr. / *Art.-No.* | A | B | C | Ø D | E | F | G |
|---|---|---|---|---|---|---|---|---|
| **100** | F11-10006 | 200 | 188 | 100 | 100 | 202 | 175 | 264 |
| **125** | F11-12506 | 200 | 188 | 100 | 125 | 202 | 175 | 264 |
| **150** | F11-15006 | 200 | 188 | 100 | 150 | 202 | 175 | 264 |
| **160** | F11-16006 | 200 | 188 | 100 | 160 | 202 | 175 | 264 |
| **200** | F11-20006 | 295 | 280 | 150 | 200 | 294 | 275 | 356 |
| **250** | F11-25006 | 295 | 280 | 150 | 250 | 294 | 275 | 356 |
| **315** | F11-31506 | 450 | 380 | 224 | 315 | 394 | 430 | 456 |
| **355** | F11-35506 | 450 | 380 | 224 | 355 | 394 | 430 | 456 |

**RSD - Rohrschalldämpfer**

Perforiertes Aluminiumrohr mit 50mm starker Schalldämmung und wendelförmig gefalztem Außenmantel. Direktes Einstecken in das Lüftungsrohr oder Anschluss per Schnellverbindern.

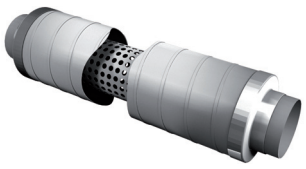

***RSD - Tube Sound Attenuator***

*Perforated aluminium tube with acoustic insulation of 50mm and helically grooved outer sheath. Direct plug-in to the ventilation pipe or use of a quick connector.*

Maße / *Dimensions*: [mm]

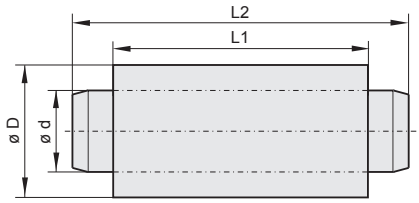


| Baugröße *Size* | RSD Art.-Nr. / *Art.-No.* | L1 | L2 | Ø D | Ø d |
|---|---|---|---|---|---|
| **100** | F13-10000 | 1020 | 1126 | 210 | 100 |
| **125** | F13-12500 | 1020 | 1126 | 230 | 125 |
| **150** | F13-15000 | 1020 | 1126 | 230 | 150 |
| **160** | F13-16000 | 1030 | 1130 | 260 | 160 |
| **200** | F13-20000 | 1030 | 1130 | 310 | 200 |
| **250** | F13-25000 | 1070 | 1170 | 365 | 250 |
| **315** | F13-31500 | 1070 | 1170 | 410 | 315 |
| **355** | F13-35500 | 1060 | 1160 | 460 | 355 |

Druckverluste / *Pressure losses*:

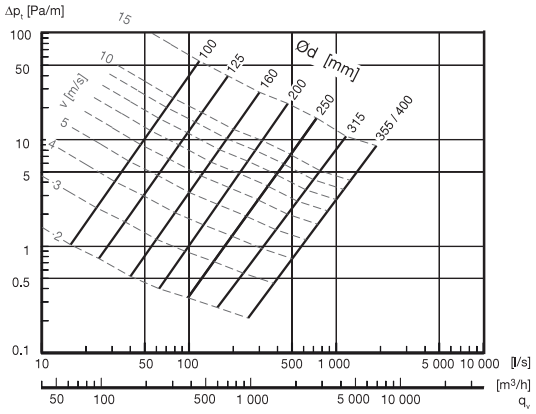


| Baugröße *Size* | Dämpfungswerte in dB / *Attenuation Value in dB* | | | | | | |
|---|---|---|---|---|---|---|---|
| | 125 Hz | 250 Hz | 500 Hz | 1 kHz | 2 kHz | 4 kHz | 8 kHz |
| **100** | 10 | 17 | 25 | 36 | 40 | 36 | 30 |
| **125** | 8 | 15 | 22 | 33 | 36 | 33 | 26 |
| **150** | 5 | 14 | 20 | 25 | 31 | 28 | 24 |
| **160** | 5 | 14 | 20 | 25 | 31 | 28 | 24 |
| **200** | 5 | 11 | 19 | 24 | 29 | 28 | 21 |
| **250** | 4 | 11 | 17 | 23 | 26 | 23 | 20 |
| **315** | 4 | 9 | 17 | 22 | 24 | 18 | 16 |
| **355** | 4 | 8 | 15 | 21 | 20 | 17 | 16 |

**BG - Berührschutzgitter**

Berührschutzgitter aus Stahl zur saugseitigen Abdeckung.



***BG - Protection Guard***

*Steel protection guard for the cover at suction side.*

Maße / *Dimensions*: [mm]

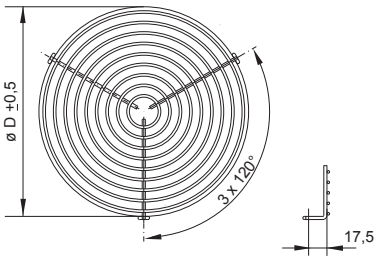


| Baugröße *Size* | BG Art.-Nr. / *Art.-No.* | Ø D |
|---|---|---|
| **100** | P50-10000 | 100 |
| **125** | P50-12500 | 125 |
| **150** | P50-15000 | 150 |
| **160** | P50-16000 | 160 |
| **200** | P50-20000 | 200 |
| **250** | P50-25000 | 250 |
| **315** | P50-31500 | 315 |
| **355** | P50-35500 | 355 |

### VBM - Verbindungsmanschette

Verbindungsmanschette aus verzinktem Stahlblech, für eine geräuscharme Verbindung zwischen Ventilator und Rohrleitung. Innen ausgekleidet mit 10 mm starkem, selbstklebenden EPDM-Moosgummi.



### *VBM - Clamps*

*Clamps made of galvanised steel sheet, low-noise connection between fan and pipe, coated inside with 10 mm self-adhesive EPDM-cellular rubber.*

Maße / *Dimensions*: [mm]

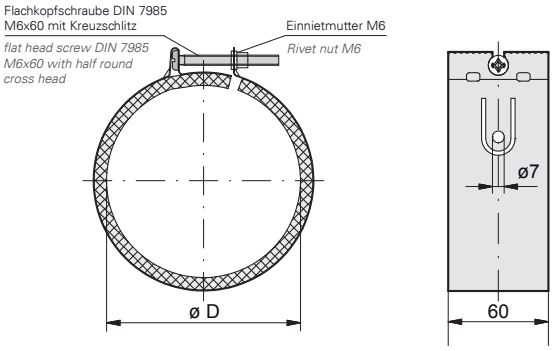


| Baugröße *Size* | VBM Art.-Nr. / *Art.-No.* | Ø D |
|---|---|---|
| **125** | F60-12500 | 125 |
| **160** | F60-16000 | 160 |
| **200** | F60-20000 | 200 |
| **250** | F60-25000 | 250 |
| **315** | F60-31500 | 315 |
| **355** | F60-35500 | 355 |

### RSK - Rückschlagklappe

Selbsttätige Rückschlagklappe mit Federmechanismus zum Einbau in das Rohrsystem. Im Luftstrom öffnend, über Federkraft schließend. Gehäuse aus verzinkten Stahlblech mit Aluminiumrückschlagklappen.

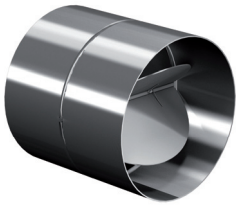

### *RSK - Back Draught Damper*

*Automatic back draught damper with spring mechanism for installation in the tube system. Air flow opens, spring force closes. Housing made of galvanised steel sheet with an aluminium non-return valve.*

Maße / *Dimensions*: [mm]

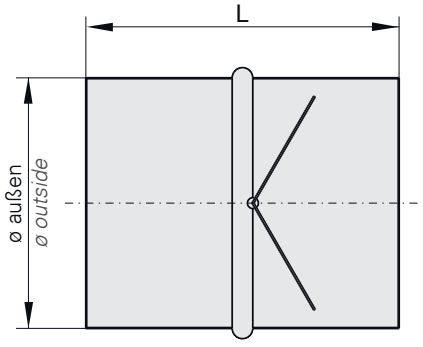


| Baugröße *Size* | RSK Art.-Nr. / *Art.-No.* | Ø außen *Ø outside* | L |
|---|---|---|---|
| **125** | F10-12500 | 125 | 96 |
| **160** | F10-16000 | 160 | 96 |
| **200** | F10-20000 | 200 | 113 |
| **250** | F10-25000 | 250 | 113 |
| **315** | F10-31500 | 315 | 113 |
| **355** | F10-35500 | 355 | 113 |

**VK - Überdruckklappe**
Selbsttätige, quadratische Überdruckklappe aus Kunststoff, für druckseitigen Wandeinbau.



***VK - Shutter***
*Automatic rectangular shutter made of plastic for wall installation at pressure side.*

Maße / *Dimensions*: [mm]

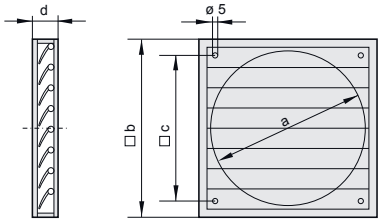


| Baugröße *Size* | VK Art.-Nr. / *Art.-No.* | Ø a | b | c | d |
|---|---|---|---|---|---|
| **125** | V00-12500 | 130 | 160 | 110 | 15 |
| **160** | V00-15000 | 160 | 194 | 140 | 22 |
| **200** | V00-20000 | 210 | 244 | 182 | 22 |
| **250** | V00-25000 | 260 | 294 | 232 | 26 |
| **315** | V00-30000 | 310 | 347 | 276 | 26 |
| **355** | V00-35000 | 360 | 397 | 310 | 26 |

**TFB - Filterbox inkl. Taschenfilter M5 / F7**
Gehäuse aus verzinktem Stahlblech mit aufklappbarem Deckel für leichten Filterwechsel. Taschenfilter der Filterklasse M5 (ehemals F5) oder F7 sind inklusive. Anschlüsse mit Doppellippendichtung zu Normdurchmessern passend.

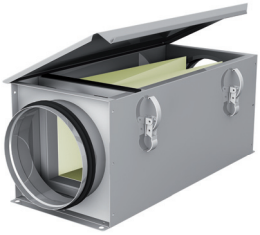

***TFB - Filter Box incl. Filter M5 / F7***
*Housing made of galvanised steel sheet with hinged cover for easy filter change. Filters of filter class M5 (formerly: F5) or F7 are included. Connections with double-lip seal compatible with standard tube diameters.*

Maße / *Dimensions*: [mm]

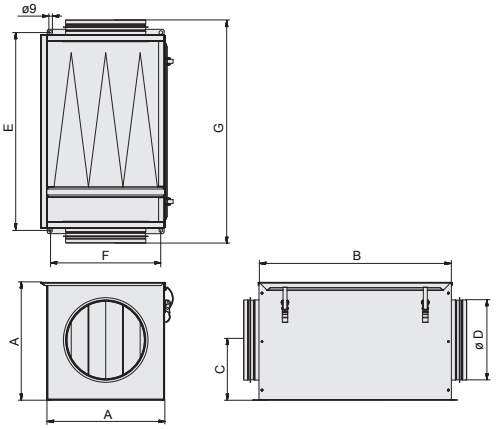


Druckverluste / *Pressure Losses*:

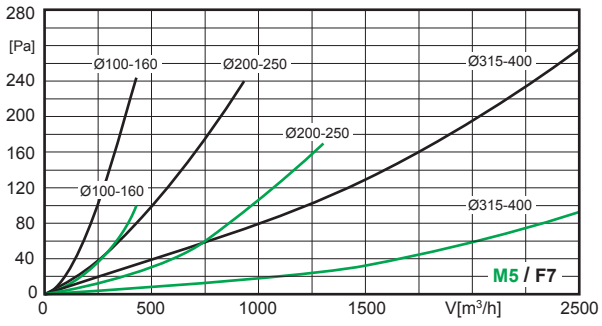


| Baugröße *Size* | TFB (M5) Art.-Nr. / *Art.-No.* | TFB (F7) Art.-Nr. / *Art.-No.* | A | B | C | Ø D | E | F | G |
|---|---|---|---|---|---|---|---|---|---|
| **125** | F11-12502 | F11-12503 | 200 | 464 | 100 | 125 | 479 | 175 | 526 |
| **160** | F11-16002 | F11-16003 | 200 | 464 | 100 | 160 | 479 | 175 | 526 |
| **200** | F11-20002 | F11-20003 | 200 | 464 | 100 | 200 | 479 | 175 | 526 |
| **250** | F11-25002 | F11-25003 | 295 | 494 | 150 | 250 | 509 | 275 | 556 |
| **315** | F11-31502 | F11-31503 | 295 | 494 | 150 | 315 | 509 | 275 | 556 |
| **355** | F11-35502 | F11-35503 | 450 | 594 | 224 | 355 | 609 | 430 | 656 |

**LFB - Filterbox inkl. G4-Filter**

Gehäuse aus verzinktem Stahlblech mit aufklappbarem Deckel für leichten Filterwechsel. Vliesfilter der Filterklasse G4 inklusive. Anschlüsse mit Doppellippendichtung zu Norm-Rohrdurchmessern passend.



***LFB - Filter Box incl. G4-Filter***

*Housing made of galvanised steel sheet with hinged cover for easy filter change. Non-woven filters class G4 are included. Connections with double-lip seal compatible with standard tube diameters.*

Maße / *Dimensions*: [mm]

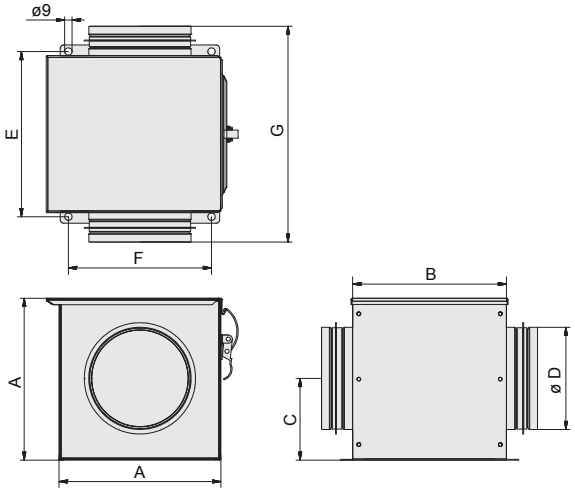


Druckverluste / *Pressure Losses*:

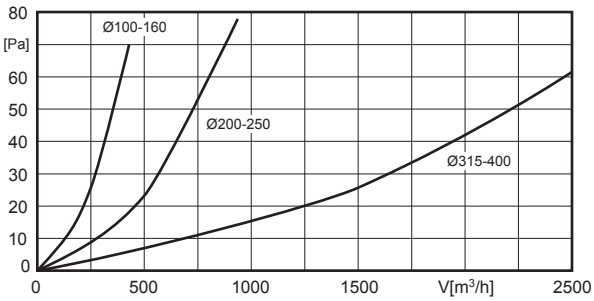


| Baugröße *Size* | LFB (G4) Art.-Nr. / *Art.-No.* | A | B | C | Ø D | E | F | G |
|---|---|---|---|---|---|---|---|---|
| **125** | F11-12506 | 200 | 188 | 100 | 125 | 202 | 175 | 264 |
| **160** | F11-16006 | 200 | 188 | 100 | 160 | 202 | 175 | 264 |
| **200** | F11-20006 | 295 | 280 | 150 | 200 | 294 | 275 | 356 |
| **250** | F11-25006 | 295 | 280 | 150 | 250 | 294 | 275 | 356 |
| **315** | F11-31506 | 295 | 280 | 150 | 315 | 294 | 275 | 356 |
| **355** | F11-35506 | 450 | 380 | 224 | 355 | 394 | 430 | 456 |

**RSD - Rohrschalldämpfer**

Perforiertes Aluminiumrohr mit 50mm starker Schalldämmung und wendelförmig gefalztem Außenmantel. Direktes Einstecken in das Lüftungsrohr oder Anschluss per Schnellverbindern.

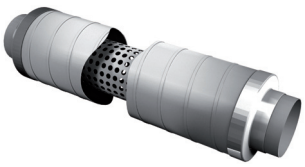

***RSD - Sound Attenuator***

*Perforated aluminium tube with acoustic insulation of 50 mm and helically grooved outer sheath. Direct plug-in to the ventilation pipe or use of a quick connector.*

Maße / *Dimensions*: [mm]

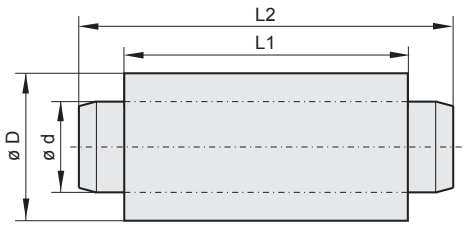


| Baugröße *Size* | RSD Art.-Nr. / *Art.-No.* | L1 | L2 | Ø D | Ø d |
|---|---|---|---|---|---|
| **125** | F13-12500 | 1020 | 1126 | 230 | 125 |
| **160** | F13-16000 | 1030 | 1130 | 260 | 160 |
| **200** | F13-20000 | 1030 | 1130 | 310 | 200 |
| **250** | F13-25000 | 1070 | 1170 | 365 | 250 |
| **315** | F13-31500 | 1070 | 1170 | 410 | 315 |
| **355** | F13-35500 | 1060 | 1160 | 460 | 355 |

Druckverluste / *Pressure losses*:

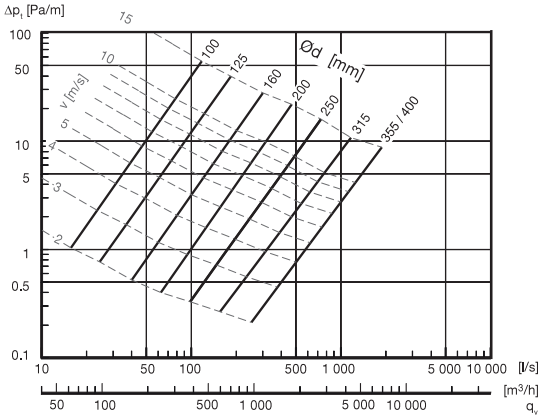


| Baugröße *Size* | Dämpfungswerte in dB / *Attenuation Value in dB* | | | | | | |
|---|---|---|---|---|---|---|---|
| | 125 Hz | 250 Hz | 500 Hz | 1 kHz | 2 kHz | 4 kHz | 8 kHz |
| **125** | 8 | 15 | 22 | 33 | 36 | 33 | 26 |
| **160** | 5 | 14 | 20 | 25 | 31 | 28 | 24 |
| **200** | 5 | 11 | 19 | 24 | 29 | 28 | 21 |
| **250** | 4 | 11 | 17 | 23 | 26 | 23 | 20 |
| **315** | 4 | 9 | 17 | 22 | 24 | 18 | 16 |
| **355** | 4 | 8 | 16 | 21 | 20 | 17 | 16 |

**BG - Berührschutzgitter**
Berührschutzgitter aus Stahl zur saugseitigen Abdeckung.



***BG - Protection Guard***
*Steel protection guard for the cover at suction side.*

Maße / *Dimensions*: [mm]

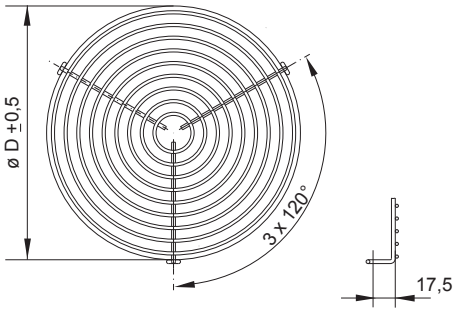


| Baugröße *Size* | BG Art.-Nr. / *Art.-No.* | Ø D |
|---|---|---|
| **125** | P50-12500 | 125 |
| **160** | P50-16000 | 160 |
| **200** | P50-20000 | 200 |
| **250** | P50-25000 | 250 |
| **315** | P50-31500 | 315 |
| **355** | P50-35500 | 355 |

**KD - Kanalschalldämpfer**

Kanalschalldämpfer mit Rahmen aus verzinktem Stahlblech. Kulissen mit nicht brennbarer Mineralwolle nach DIN 4102 Klasse A. Dies garantiert eine hohe Geräuschdämmung und durch aerodynamisch optimierte Leitbleche niedere Druckverluste. Max. Luftgeschwindigkeit 20 m/s, max. Temperatur 100°C, max. Drücke von -800 bis 1000 Pa.

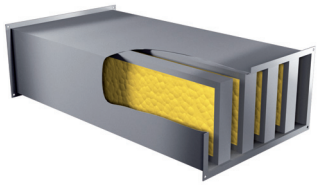

***KD - Duct Sound Attenuator***

*Duct sound attenuator, frame made of galvanised steel sheet. Baffle with non-flammable mineral wool according to DIN 4102 Class A. This guarantees a high acoustic insulation and low pressure loss by aerodynamically optimized guide plates. Maximum air velocity 20 m/s, maximum temperature 100°C, max. pressure from -800 to 1000 Pa.*

Maße / *Dimensions*: [mm]

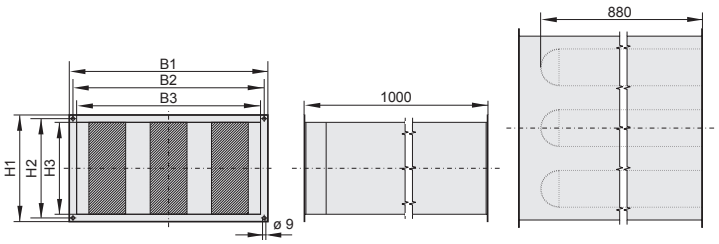


Druckverluste / *Pressure Losses*:

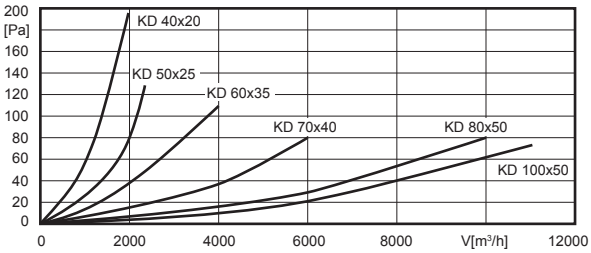


| Kanalmaß [cm] *Duct Size* | KD Art.-Nr. / *Art.-No.* | B1 | B2 | B3 | H1 | H2 | H3 | Anzahl der Kulissen *Number of Baffles* |
|---|---|---|---|---|---|---|---|---|
| **40 x 20** | D20-40200 | 440 | 420 | 400 | 240 | 220 | 200 | 2 |
| **50 x 25** | D20-50250 | 540 | 520 | 500 | 290 | 270 | 250 | 3 |
| **50 x 30** | D20-50300 | 540 | 520 | 500 | 340 | 320 | 300 | 3 |
| **60 x 30** | D20-60300 | 640 | 620 | 600 | 340 | 320 | 300 | 3 |
| **60 x 35** | D20-60350 | 640 | 620 | 600 | 390 | 370 | 350 | 3 |
| **70 x 40** | D20-70400 | 740 | 720 | 700 | 440 | 420 | 400 | 3 |
| **80 x 50** | D20-80500 | 840 | 820 | 800 | 540 | 520 | 500 | 3 |
| **90 x 50** | D20-45000 | 940 | 920 | 900 | 540 | 520 | 500 | 3 |
| **100 x 50** | D20-10500 | 1040 | 1020 | 1000 | 540 | 520 | 500 | 4 |

| Kanalmaß [cm] *Duct Size* | Dämpfungswerte [dB] / *Attenuation Value [dB]* | | | | | | | |
|---|---|---|---|---|---|---|---|---|
| | 125 Hz | 250 Hz | 500 Hz | 1 kHz | 2 kHz | 4 kHz | 8 kHz | mittleres Dämpfungsmaß *Average Attenuation Value* |
| **40 x 20** | 7 | 12 | 23 | 30 | 32 | 28 | 20 | 19 dB(A) |
| **50 x 25** | 6 | 10 | 23 | 29 | 31 | 27 | 21 | 15 dB(A) |
| **50 x 30** | 6 | 11 | 23 | 30 | 31 | 27 | 20 | 17 dB(A) |
| **60 x 30** | 7 | 10 | 23 | 30 | 32 | 23 | 20 | 15 dB(A) |
| **60 x 35** | 8 | 10 | 24 | 32 | 33 | 18 | 18 | 14 dB(A) |
| **70 x 40** | 5 | 8 | 17 | 23 | 26 | 17 | 17 | 12 dB(A) |
| **80 x 50** | 5 | 8 | 19 | 27 | 27 | 15 | 15 | 13 dB(A) |
| **90 x 50** | 4 | 10 | 11 | 17 | 20 | 13 | 12 | 11 dB(A) |
| **100 x 50** | 4 | 10 | 12 | 18 | 19 | 12 | 12 | 11 dB(A) |

**FKV - flexibler Kanalverbinder**

Flexible Kanalverbindung mit Flanschrahmen aus verzinktem Stahlblech. Elastisches Mittelteil aus PVC-Gewebetuch, temperaturbeständig bis +70°C.



***FKV - Flexible Duct Connection***

*Flexible duct connection collar with flange frame made of galvanised steel sheet. Elastic central section made of PVC-fabric, heat resistant up to +70°C.*

**GF - Gegenflansch**

Maßlich abgestimmter Gegenflansch mit Rahmen aus verzinktem Stahlblech für Temperaturen bis +120°C.



***GF - Flange***

*Adapted flange with galvanised steel sheet frame for temperatures up to +120°C.*

Maße / *Dimensions*: [mm]

**GF** **FKV**

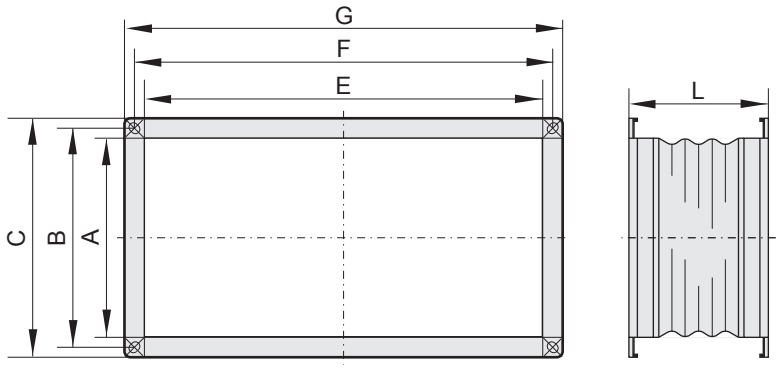


| Kanalmaß [cm] *Duct Size* | GF | FKV | A | B | C | E | F | G | Lmin |
|---|---|---|---|---|---|---|---|---|---|
| | Art.-Nr. / *Art.-No.* | Art.-Nr. / *Art.-No.* | | | | | | | |
| **40 x 20** | I00-20000 | I30-20000 | 200 | 220 | 240 | 400 | 420 | 440 | 140 |
| **50 x 25** | I00-22502 | I30-22501 | 250 | 270 | 290 | 500 | 520 | 540 | 140 |
| **50 x 30** | I00-25002 | I30-25001 | 300 | 320 | 340 | 500 | 520 | 540 | 140 |
| **60 x 30** | I00-28002 | I30-28001 | 300 | 320 | 340 | 600 | 620 | 640 | 140 |
| **60 x 35** | I00-31502 | I30-31501 | 350 | 370 | 390 | 600 | 620 | 640 | 140 |
| **70 x 40** | I00-35502 | I30-35501 | 400 | 420 | 440 | 700 | 720 | 740 | 140 |
| **80 x 50** | I00-40001 | I30-40001 | 500 | 520 | 540 | 800 | 820 | 840 | 140 |
| **90 x 50** | I00-45001 | I30-45001 | 550 | 570 | 590 | 900 | 920 | 940 | 140 |
| **100 x 50** | I00-56001 | I30-56001 | 500 | 520 | 540 | 1000 | 1020 | 1040 | 140 |

**VK - Überdruckklappe**
Selbsttätige, rechteckige Überdruckklappe aus Kunststoff, für druckseitigen Wandeinbau.

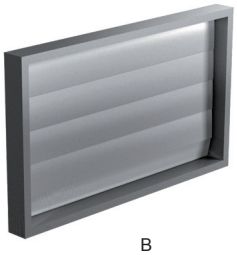

***VK - Shutter***
*Automatic, rectangular plastic excess-pressure flap for side installation at pressure side.*

Maße / *Dimensions*: [mm]

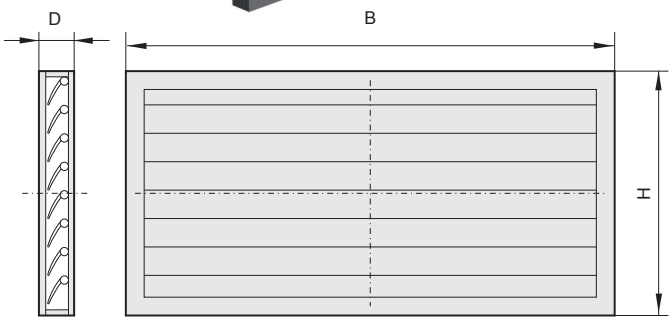


| Kanalmaß [cm] *Duct Size* | VK | B | H | D |
|---|---|---|---|---|
| | Art.-Nr. / *Art.-No.* | | | |
| **40 x 20** | V10-20000 | 398 | 198 | 40 |
| **50 x 25** | V10-22500 | 498 | 248 | 40 |
| **50 x 30** | V10-25000 | 498 | 298 | 40 |
| **60 x 30** | V10-28000 | 598 | 298 | 40 |
| **60 x 35** | V10-31500 | 598 | 348 | 40 |
| **70 x 40** | V10-35500 | 698 | 398 | 40 |
| **80 x 50** | V10-40000 | 798 | 498 | 40 |
| **90 x 50** | V10-45000 | 898 | 498 | 40 |
| **100 x 50** | V10-56000 | 998 | 498 | 40 |

**JKL - Jalousieklappe**

Zur Montage in Kanalsystemen. Gehäuse aus verzinktem Stahlblech, Lamellen aus Aluminium. Außenliegender Stellhebel für Stellmechanismus der Lamellen.



***JKL - Air Damper***

*For installation in duct systems. Housing made of galvanised steel sheet, aluminium blades. External levers for setting the blades.*

Maße / *Dimensions*: [mm]

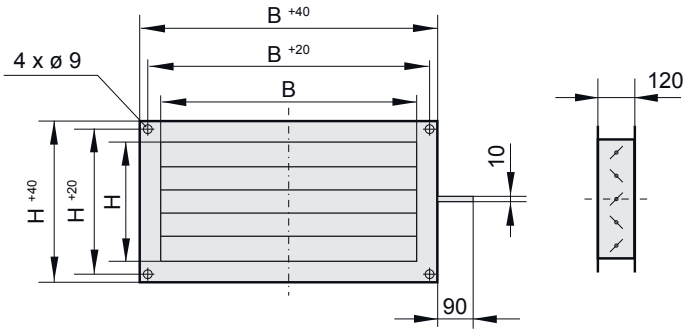


| Kanalmaß [cm] *Duct Size* | JKL Art.-Nr. / *Art.-No.* | B | H |
|---|---|---|---|
| **40 x 20** | V21-10000 | 400 | 200 |
| **50 x 25** | V21-10001 | 500 | 250 |
| **50 x 30** | V21-10002 | 500 | 300 |
| **60 x 30** | V21-10003 | 600 | 300 |
| **60 x 35** | V21-10004 | 600 | 350 |
| **70 x 40** | V21-10005 | 700 | 400 |
| **80 x 50** | V21-10006 | 800 | 500 |
| **90 x 50** | V21-10008 | 900 | 500 |
| **100 x 50** | V21-10007 | 1000 | 500 |

**SMB - Stellmotor für Jalousieklappe**

Klappenstellmotoren werden zum Öffnen und Schließen der Jalousieklappen verwendet. Einfache Direktmontage auf der Klappenachse mit Universalklemmblock sowie Sicherung gegen verdrehen mit beigepackter Verdrehsicherung. Handverstellung mit selbstrückstellender Drucktaste möglich. Hohe Funktionssicherheit da der Antrieb überlastsicher ist. Es werden keine Endschalter benötigt, automatisches Stehenbleiben am Anschlag. Der Drehsinn ist durch einen Schalter manuell verstellbar.



***SMB - Servomotor for Air Damper***

*Damper servomotor were used for opening and closing of the multi-leaf damper. Simple direct mounting onto the damper spindle with universal terminal block as well as securing against rotation with enclosed anti-rotation device. Manual adjustment with self-reset push button possible. High functional safety as the drive is overload proof. No need for limit switch, automatic stay at the stop. The direction of rotation is manually adjustable by a switch.*

| Typ *Type* | SMB 2 Art.-Nr. / *Art.-No.* | Elektr. Anschluss *Electr. Connection* | Drehmoment *Torque* | Kabelanschluss *Connection* | Drehwinkel / Laufzeit *Rotation angle / Runtime* | Schutzart *Class of Insulation* |
|---|---|---|---|---|---|---|
| **SMB 2** | SMB230-1513N | 230V / 50Hz | 20 Nm | Kabellänge 1m *Cable lenght 1m* (3 x 0,75 mm²) | max. 95° / 150s | IP54 |

**KFB - Kanal-Filterbox inkl. Filter**

Gehäuse aus verzinktem Stahlblech mit aufklappbarem Deckel für leichten Filterwechsel. Taschenfilter der Filterklasse M5 (ehemals F5) und F7 erhältlich. Anschlüsse an rechteckiges Kanalsystem.

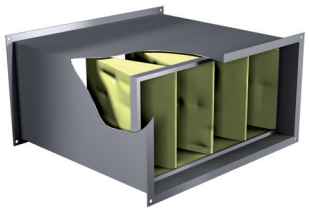

***KFB - Duct Filter Box incl. Filter***

*Housing made of galvanised steel sheet with hinged cover for easy filter change. Pocket filter class M5 (formerly F5) and F7 available. Connections for rectangular duct systems.*

Maße / *Dimensions*: [mm]

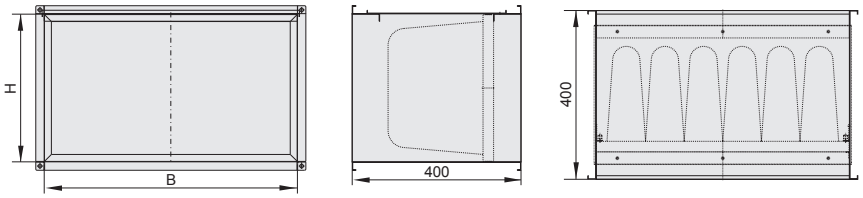


| Kanalmaß [cm] *Duct Size* | KFB (M5) Art.-Nr. / *Art.-No.* | KFB (F7) Art.-Nr. / *Art.-No.* | B | H |
|---|---|---|---|---|
| **40 x 20** | D22-40205 | D22-40207 | 400 | 200 |
| **50 x 25** | D22-50255 | D22-50257 | 500 | 250 |
| **50 x 30** | D22-50305 | D22-50307 | 500 | 300 |
| **60 x 30** | D22-60305 | D22-60307 | 600 | 300 |
| **60 x 35** | D22-60355 | D22-60357 | 600 | 350 |
| **70 x 40** | D22-70405 | D22-70407 | 700 | 400 |
| **80 x 50** | D22-80505 | D22-80507 | 800 | 500 |
| **90 x 50** | D22-90505 | D22-90507 | 900 | 500 |
| **100 x 50** | D22-10505 | D22-10507 | 1000 | 500 |

Druckverluste KFB (F7) / *Pressure losses KFB (F7)*:

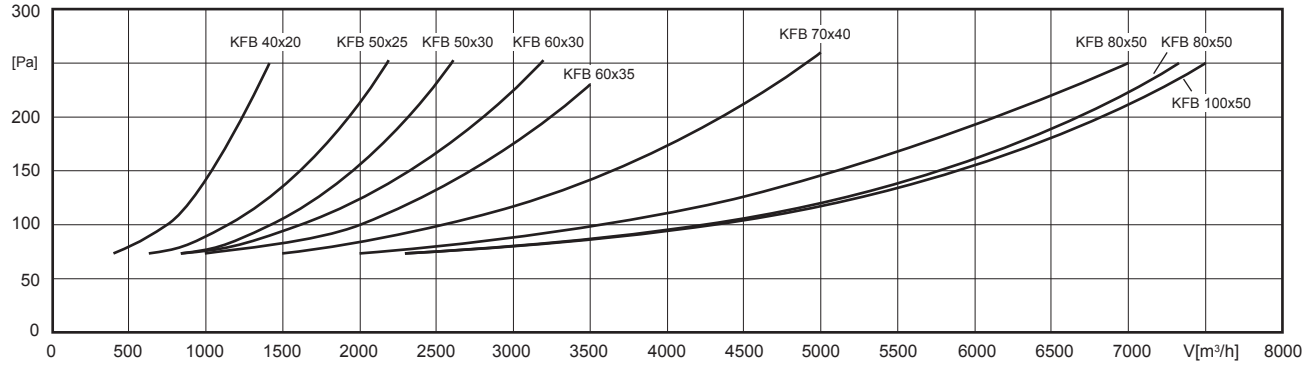


Druckverluste KFB (M5) / *Pressure losses KFB (M5)*:

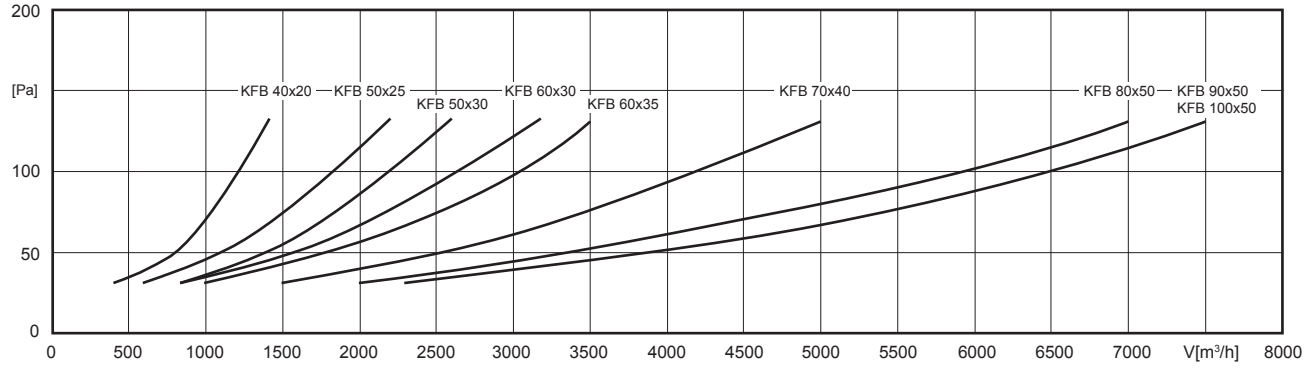

**ASS - Ansaugstutzen**
Ansaugstutzen mit Rahmen aus verzinktem Stahlblech. Elastisches Mittelteil aus PVC-Gewebetuch, temperaturbeständig bis +70°C.



***ASS - Inlet Collar***
*Inlet manifold with frame made of galvanised steel sheet. Elastic central section made of PVC-fabric, heat resistant up to +70°C.*

**ASF - Ansaugflansch**
Hergestellt aus verzinkten Stahlblech, für Temperaturen bis +120°C.



***ASF - Inlet Flange***
*Made of galvanised sheet steel, for temperatures up to +120°C.*

Maße / *Dimensions*: [mm]

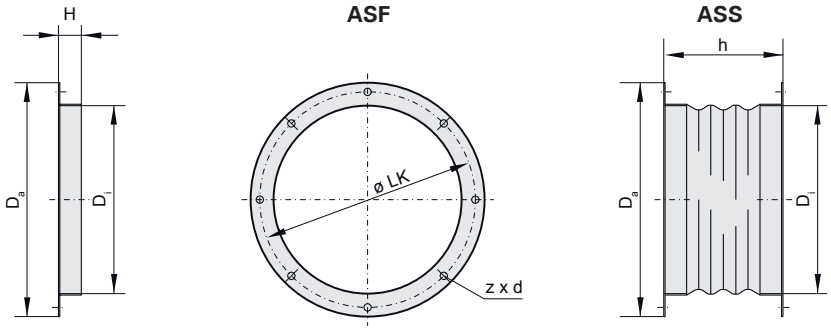


| Baugröße *Size* | ASF | ASS | Da | Ø LK | Di | Flanschlänge *Flange Length* | Stutzenlänge *Manifold Length* | z x d |
|---|---|---|---|---|---|---|---|---|
| | Art.-Nr. / *Art.-No.* | Art.-Nr. / *Art.-No.* | | | | H | h | |
| **190 / 225** | I00-19000 | I30-19000 | 235 | 213 | 183 | 25 | 150 | 6 x Ø7 |
| **280 / 310** | I00-31000 | I30-31000 | 306 | 286 | 256 | 25 | 150 | 6 x Ø7 |
| **355 / 400 / 450 / 500** | I00-35501 | I30-35502 | 464 | 438 | 402 | 30 | 150 | 6 x Ø9 |
| **560 / 630** | I10-56000 | I20-56000 | 639 | 605 | 569 | 30 | 150 | 8 x Ø9 |
| **710** | I00-71000 | I30-71000 | 708 | 674 | 634 | 30 | 150 | 8 x Ø9 |
| **800 / 900** | I00-80002 | I20-80001 | 910 | 872 | 797 | 30 | 150 | 8 x Ø9 |

**VS - Verschlussklappe selbsttätig**
Verhindert Kaltlufteinfall bei Stillstand des Ventilators. Gehäuse aus verzinktem Stahlblech, Klappen aus Aluminium. Ausschließlich für horizontalen Einbau geeignet, für Temperaturen bis +100°C.

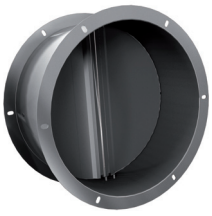

***VS - Shutter (automatic)***
*Protects the fan against cold outside air during standstill. Housing made of galvanised steel sheet, aluminium flaps. Only suitable for horizontal installation, for temperatures up to +100°C.*

Maße / *Dimensions*: [mm]

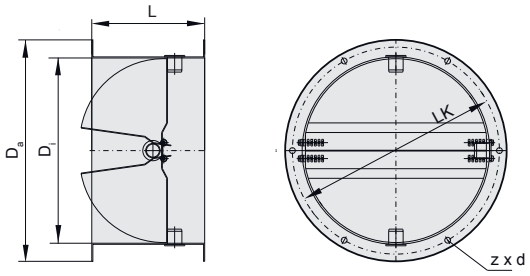

| Baugröße *Size* | VS Art.-Nr. / *Art.-No.* | Da | Ø LK | Di | L | z x d |
|---|---|---|---|---|---|---|
| **190 / 225** | A60-19000 | 235 | 213 | 186 | 115 | 6 x Ø8 |
| **280 / 310** | A60-31000 | 306 | 286 | 256 | 156 | 6 x Ø8 |
| **355 / 400 / 450 / 500** | A60-35500 | 464 | 438 | 402 | 220 | 6 x Ø10 |
| **560 / 630** | A60-56000 | 639 | 605 | 569 | 255 | 8 x Ø10 |
| **710** | A60-71000 | 708 | 674 | 635 | 250 | 8 x Ø10 |
| **800 / 900** | A60-80000 | 910 | 872 | 797 | 340 | 8 x Ø10 |

**VM - Verschlussklappe motorbetrieben**
Verhindert Kaltlufteinfall bei Stillstand des Ventilators. Gehäuse aus verzinktem Stahlblech, Klappen aus Aluminium. Federrückstell-Motor am Gehäuse montiert. Für Temperaturen bis +70°C geeignet.

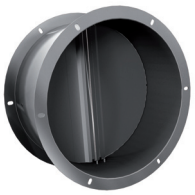

***VM - Shutter (motor-driven)***
*Protects the fan against cold outside air during standstill. Housing made of galvanised steel sheet, aluminium flaps, spring return motor attached at the housing. Suitable for temperatures up to +70°C.*

Maße / *Dimensions*: [mm]

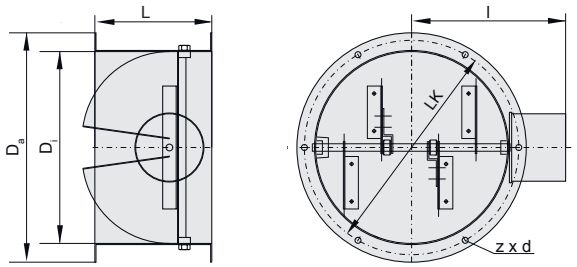


| Stellmotor / *Servomotor* | |
|---|---|
| Spannung / *Voltage* | 230 V |
| Frequenz / *Frequency* | 50 Hz |
| Stromaufnahme / *Current* | 63 mA |
| Isolierstoffkl. / *Thermal Class* | E |
| Schutzart / *Protection Class* | IP51 |
| max. $t_R$ [°C] | 60 |
| Nenndrehzahl / *Nominal Speed* | 10 U/min |
| Drehmoment / *Torque* | 60 Nm |

| Baugröße *Size* | VM Art.-Nr. / *Art.-No.* | Da | Ø LK | Di | L | z x d | l |
|---|---|---|---|---|---|---|---|
| **190 / 225** | A70-19000 | 235 | 213 | 186 | 115 | 6 x Ø8 | - |
| **280 / 310** | A70-31000 | 306 | 286 | 256 | 156 | 6 x Ø8 | 210 |
| **355 / 400 / 450 / 500** | A70-35500 | 464 | 438 | 402 | 220 | 6 x Ø10 | 290 |
| **560 / 630** | A70-56000 | 639 | 605 | 569 | 255 | 8 x Ø10 | 375 |
| **710** | A70-71000 | 708 | 674 | 635 | 250 | 8 x Ø10 | 400 |
| **800 / 900** | A70-80000 | 910 | 872 | 797 | 340 | 8 x Ø10 | 500 |

**KR - Klapprahmen**
Maßlich passender Klapprahmen zur Montage zwischen Dachventilator-Grundrahmen und Sockel. Für Temperaturen bis +120°C geeignet.



***KR - Swing-out Frame***
*Adapted swing-out frame for assembly between base frame of the roof fan and base. Suitable for temperatures up to +120°C.*

| Baugröße *Size* | KR Art.-Nr. / *Art.-No.* |
|---|---|
| **190 / 225** | A71-19000 |
| **280 / 310** | A71-31000 |
| **355 / 400** | A71-35500 |
| **450 / 500** | A71-45000 |
| **560 / 630** | A71-56000 |

**FS - Flachdachsockel**

Zur Montage auf Flachdächern aus korrosionsbeständigem Aluminium, mit einer 20mm starken, abriebfesten Isolierung. Befestigungsmaterial im Lieferumfang enthalten. Bei Typ FSL ist die Höhe analog zum passenden Sockelschalldämpfer. FS ist auch als Schrägdachsockel (SDS) mit bis zu 45° Neigung auf Anfrage erhältlich. Geeignet für Temperaturen bis +100°C.

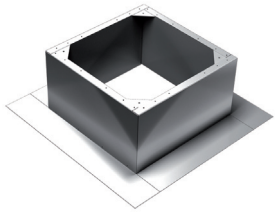

***FS - Flat Roof Socket***

*For installation on flat roofs, made of corrosion-resistant aluminium, abrasion-resistant insulation with 20 mm gauge. Assembly material included in the scope of delivery. Hight of type FSL corresponds to suitable socket sound attenuator. FS also available on request as base for sloping roof (SDS) with an inclination up to 45°. Suitable for temperatures up to +100°C.*

Maße / *Dimensions*: [mm]

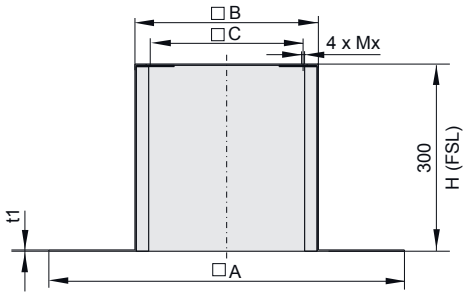


| Baugröße *Size* | FS | FSL | H (FSL) | A | B | C | Mx | t1 |
|---|---|---|---|---|---|---|---|---|
| | Art.-Nr. / *Art.-No.* | Art.-Nr. / *Art.-No.* | | | | | | |
| **190 / 225** | A80-19000 | A80-19001 | 600 | 571 | 294 | 245 | M6 | 2 |
| **280 / 310** | A80-31000 | A80-31001 | 700 | 657 | 395 | 330 | M6 | 2 |
| **355 / 400** | A80-35500 | A80-35501 | 900 | 817 | 555 | 450 | M10 | 2 |
| **450 / 500** | A80-45000 | A80-45001 | 900 | 877 | 625 | 535 | M10 | 2 |
| **560 / 630** | A80-56000 | A80-56001 | 1070 | 1200 | 895 | 750 | M10 | 2 |
| **710** | A80-71000 | A80-71001 | 1160 | 1300 | 985 | 840 | M10 | 2 |
| **800 / 900** | A80-80000 | - | - | 1490 | 1205 | 1050 | M12 | 4 |

**SD - Sockelschalldämpfer**

Sockelschalldämpfer für eine saugseitige Geräuschdämpfung. Gehäuse aus korrosionsbeständigem Aluminium, mit einer 20mm starken, abriebfesten Isolierung. Schalldämmkulissen aus nicht brennbarem Baustoff. Durchschnittlicher Dämpfungswert von 8dB bei 250Hz. Befestigungsmaterial im Lieferumfang enthalten. SD ist auch als Schrägsockelschalldämpfer (SSD) mit bis zu 45° Neigung auf Anfrage. Geeignet für Temperaturen bis +100°C.

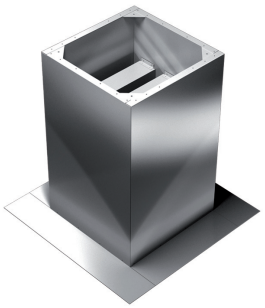

***SD - Socket Sound Attenuator***

*Socket sound attenuator for suction side acoustic insulation. Housing made of corrosion-resistant aluminium and abrasion-resistant 20 mm gauge insulation. Insulation baffles made of non-flammable material. Average attenuation value of 8dB at 250Hz. Fixing material included in the scope of delivery. SD also available on request as pitched sound absorber for sloping roof (SSD) with an inclination up to 45°. Suitable for temperatures up to +100°C.*

Maße / *Dimensions*: [mm]

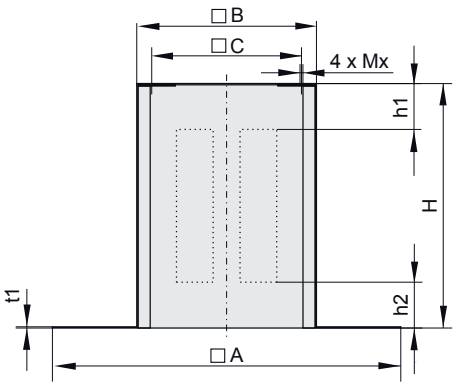

| Baugröße *Size* | SD Art.-Nr. / *Art.-No.* | A | B | C | H | Mx | t1 | h1 | h2 |
|---|---|---|---|---|---|---|---|---|---|
| **190 / 225** | A40-19021 | 571 | 294 | 245 | 600 | M6 | 2 | 150 | 150 |
| **280 / 310** | A40-31021 | 710 | 395 | 330 | 700 | M6 | 2 | 180 | 150 |
| **355 / 400** | A40-35521 | 874 | 555 | 450 | 900 | M10 | 2 | 250 | 200 |
| **450 / 500** | A40-45018 | 900 | 625 | 535 | 900 | M10 | 2 | 270 | 250 |
| **560 / 630** | A40-56018 | 1200 | 895 | 750 | 1070 | M10 | 2 | 320 | 320 |
| **710** | A40-71018 | 1300 | 985 | 840 | 1160 | M10 | 2 | 320 | 360 |
| **800 / 900** | A40-80000 | 1740 | 1205 | 1050 | 1230 | M12 | 4 | 405 | 125 |

Druckverluste
für Sockelschalldämpfer (SD)

*Pressure losses for*
*socket sound absorber (SD)*

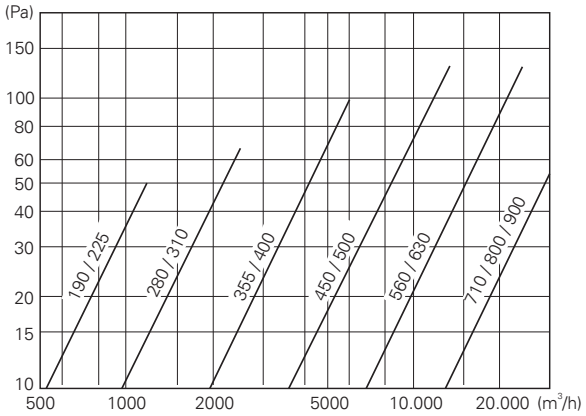


| Baugröße *Size* | Dämpfungswerte [dB] / *Attenuation Value [dB]* | | | | | | | |
|---|---|---|---|---|---|---|---|---|
| | 125 Hz | 250 Hz | 500 Hz | 1 kHz | 2 kHz | 4 kHz | 8 kHz | mittleres Dämpfungsmaß *Average Attenuation Value* |
| **190 / 225** | 5 | 8 | 12 | 18 | 22 | 20 | 14 | 16 dB(A) |
| **280 / 310** | 5 | 8 | 12 | 19 | 23 | 21 | 15 | 16 dB(A) |
| **355 / 400** | 5 | 8 | 12 | 19 | 21 | 21 | 15 | 16 dB(A) |
| **450 / 500** | 5 | 8 | 13 | 20 | 22 | 21 | 15 | 17 dB(A) |
| **560 / 630** | 5 | 7 | 12 | 18 | 21 | 20 | 14 | 15 dB(A) |
| **710** | 5 | 7 | 11 | 18 | 20 | 19 | 13 | 16 dB(A) |
| **800 / 900** | 6 | 8 | 14 | 20 | 25 | 23 | 11 | 16 dB(A) |

**BG - Berührschutzgitter**
Berührschutzgitter zur saugseitigen Abdeckung aus Stahl. Standardmäßig in Schwarz beschichtet. Für Temperaturen bis +120°C geeignet.



***BG - Protection Guard***
*Protection guard for the suction side steel cover. Black coated by default. Suitable for temperatures up to +120°C.*

Maße / *Dimensions*: [mm]

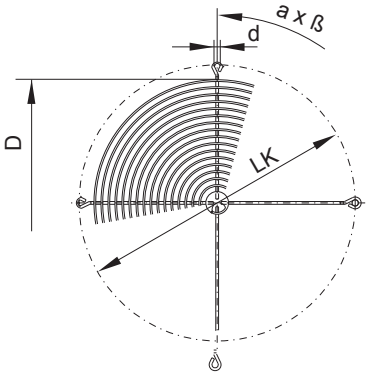

| Baugröße *Size* | BG Art.-Nr. / *Art.-No.* | D | Ø LK | d | a x ß |
|---|---|---|---|---|---|
| **190 / 225** | P25-19020 | 190 | 213 | 7 | 3 x 120° |
| **280 / 310** | P25-25020 | 230 | 286 | 7 | 3 x 120° |
| **355 / 400 / 450 / 500** | P21-40002 | 412 | 438 | 8,5 | 3 x 120° |
| **560 / 630** | P21-56003 | 570 | 605 | 11,5 | 8 x 45° |
| **710** | P21-63003 | 630 | 674 | 11,5 | 8 x 45° |
| **800 / 900** | auf Anfrage / *on request* | | | | |

**AP - Adapterplatte**

Adapterplatte aus verzinktem Stahlblech mit angebrachten Setzmuttern zur Montage von saugseitigem Zubehör. Nur in Verbindung mit Sockelschalldämpfern (SD) geeignet. Für Temperaturen bis +120°C geeignet.

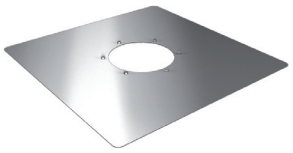

***AP - Adapter Plate***

*Adapter plate made of galvanised steel sheet and attached rivet nut for the assembly of suction side accessories. Only suitable together with Socket Sound Attenuator (SD). Suitable for temperatures up to +120°C.*

Maße / *Dimensions*: [mm]

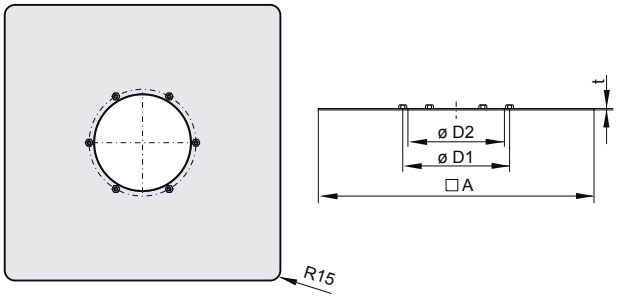


| Baugröße *Size* | AP Art.-Nr. / *Art.-No.* | A | D1 | D2 | M | t |
|---|---|---|---|---|---|---|
| **190 / 225** | A40-19030 | 571 | 213 | 185 | 6 x M6 | 1,5 |
| **280 / 310** | A40-31030 | 710 | 285 | 258 | 6 x M6 | 1,5 |
| **355 / 400** | A40-35530 | 874 | 438 | 404 | 6 x M8 | 1,5 |
| **450 / 500** | A40-45030 | 900 | 438 | 404 | 6 x M8 | 1,5 |
| **560 / 630** | A40-56030 | 1200 | 605 | 571 | 8 x M8 | 1,5 |
| **710** | A40-71030 | 1300 | 674 | 636 | 8 x M8 | 1,5 |
| **800 / 900** | A40-80030 | 1500 | 872 | 805 | 8 x M8 | 1,5 |

**ELS - Elastischer Stutzen**
Stutzen mit Rahmen aus verzinktem Stahlblech. Elastisches Mittelteil aus PVC-Gewebetuch, temperaturbeständig bis +70°C.



***ELS - Flexible Connection***
*Flexible connection made of galvanised steel sheet. Elastic central section made of PVC-fabric, heat resistant up to +70°C.*

Maße / *Dimensions*: [mm]

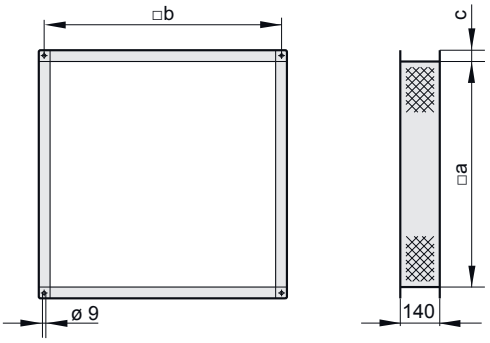


| Baugröße *Size* | ELS Art.-Nr. / *Art.-No.* | a | b | c |
|---|---|---|---|---|
| **50-355** | I30-50081 | 409 | 433 | 20 |
| **67-400** | I30-67081 | 579 | 603 | 20 |
| **67-450** | I30-67081 | 579 | 603 | 20 |
| **67-500** | I30-67081 | 579 | 603 | 20 |
| **80-560** | I30-80080 | 659 | 697 | 30 |
| **80-630** | I30-80080 | 659 | 697 | 30 |
| **102-710** | I30-10080 | 879 | 917 | 30 |

**GR - Grundrahmen**
Aus verzinktem Stahlblech gefertigt, für die Innen- und Außenaufstellung geeignet. Durch beidseitig angebrachte Öffnungen kann der Kondensatablauf geführt und angeschlossen werden.



***GR - Base Frame***
*Made of galvanized sheet steel and suitable for indoor and outdoor installation. Through double-sided openings the condensation drain can be conducted and connected.*

Maße / *Dimensions*: [mm]

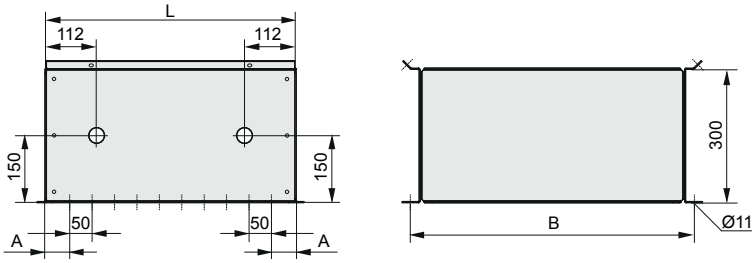


| Baugröße *Size* | GR Art.-Nr. / *Art.-No.* | A | B |
|---|---|---|---|
| **50-355** | GRU500-3500N | 52 | 464 |
| **67-400** | GRU670-3670N | 62 | 634 |
| **67-450** | GRU670-3670N | 62 | 634 |
| **67-500** | GRU670-3670N | 62 | 634 |
| **80-560** | GRU800-3800N | 52 | 764 |
| **80-630** | GRU800-3800N | 52 | 764 |
| **102-710** | GRU102-3102N | 62 | 984 |

**BT - Bedientür**

Servicetüre für einen einfachen und ungehinderten Zugang zum Motorlaufrad. Doppelbartschlüssel inklusive.



***BT - Service Door***

*Service door for easy and free access to the motor impeller. Double bit keys inclusive.*

Maße / *Dimensions*: [mm]

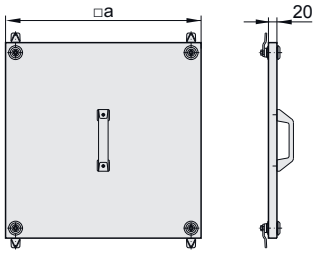


| Baugröße *Size* | BT Art.-Nr. / *Art.-No.* | a |
|---|---|---|
| **50-355** | TÜR501-0501V | 450 |
| **67-400** | TÜR671-0671V | 620 |
| **67-450** | TÜR671-0671V | 620 |
| **67-500** | TÜR671-0671V | 620 |
| **80-560** | TÜR800-0800V | 720 |
| **80-630** | TÜR800-0800V | 720 |
| **102-710** | TÜR100-1020V | 940 |

**JKL - Jalousieklappe**

Zur Montage an Unoboxen. Gehäuse aus verzinktem Stahlblech, Lamellen aus Aluminium. Außenliegender Stellhebel für Stellmechanismus der Lamellen.



***JKL - Air Damper***

*For attachment at Unoboxes. Housing made of galvanised steel sheet, aluminium blades. External levers for setting the blades.*

Maße / *Dimensions*: [mm]

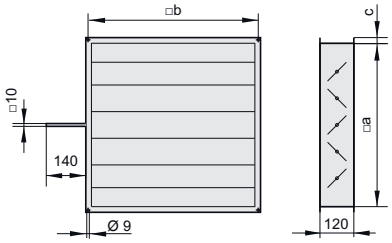


| Baugröße *Size* | JKL Art.-Nr. / *Art.-No.* | a | b | c |
|---|---|---|---|---|
| **50-355** | JKL501-0001N | 409 | 433 | 20 |
| **67-400** | JKL671-0003N | 579 | 603 | 20 |
| **67-450** | JKL671-0003N | 579 | 603 | 20 |
| **67-500** | JKL671-0003N | 579 | 603 | 20 |
| **80-560** | JKL800-0001N | 659 | 697 | 30 |
| **80-630** | JKL800-0001N | 659 | 697 | 30 |
| **102-710** | JKL100-0001N | 879 | 917 | 30 |

**SMB - Stellmotor für Jalousieklappe**

Passend für alle Jalousieklappen der Unobox. Einfache Direktmontage auf der Klappenachse mit Universalklemmblock sowie Sicherung gegen verdrehen mit Verdrehsicherung.



***SMB - Servomotor for Air Damper***

*Suitable for all air dampers of Unobox ME. Simple direct mounting onto the damper spindle with universal terminal block as well as securing against rotation with enclosed anti-rotation device.*

| Typ<br>*Type* | SMB 1<br>Art.-Nr. / *Art.-No.* | Elektr. Anschluss<br>*Electr. Connection* | Drehmoment<br>*Torque* | Kabelanschluss<br>*Connection* | Drehwinkel / Laufzeit<br>*Rotation angle / Runtime* | Schutzart<br>*Class of Insulation* |
|---|---|---|---|---|---|---|
| **SMB 1** | SMB230-0402N | 230V / 50Hz | 5 Nm | Kabellänge 1m<br>*Cable lenght 1m*<br>(3 x 0,75 mm²) | max. 95° / 150s | IP54 |

**ABH - Ausblashaube**

Regensichere Ausblashaube aus verzinktem Stahlblech, für den Einsatz bei frei ausblasendem Gerät.

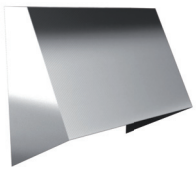

***ABH - Outlet Cover***

*Rainproof outlet cover made of galvanised sheet steel, for the use in free outlet units.*

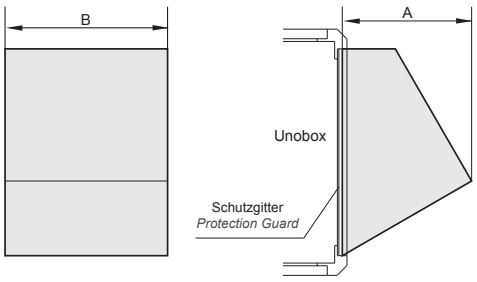


| Baugröße<br>*Size* | ABH<br>Art.-Nr. / *Art.-No.* | A | B |
|---|---|---|---|
| **50-355** | HAB501-0001N | 300 | 450 |
| **67-400** | HAB671-0001N | 380 | 620 |
| **67-450** | HAB671-0001N | 380 | 620 |
| **67-500** | HAB671-0001N | 380 | 620 |
| **80-560** | HAB800-0001N | 430 | 720 |
| **80-630** | HAB800-0001N | 430 | 720 |
| **102-710** | HAB100-0001N | 520 | 940 |

**WSD - Wetterschutzdach**

Notwendiger Schutz bei Außenaufstellung aus korrosionsbeständigem Aluminium.

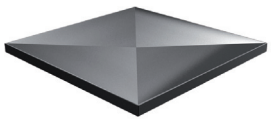

***WSD - Weather Protection Roof***

*Necessary protection for outdoor installation made of corrosion-resistant aluminium.*

Maße / *Dimensions*: [mm]

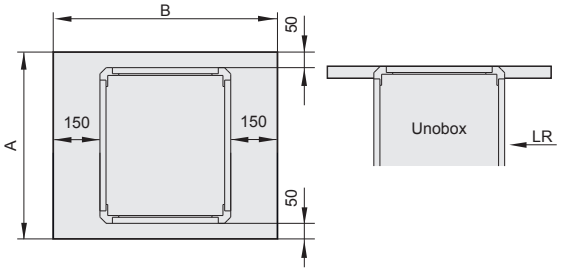


| Baugröße<br>*Size* | WSD<br>Art.-Nr. / *Art.-No.* | A | B |
|---|---|---|---|
| **50-355** | F09-35553 | 600 | 800 |
| **67-400** | F09-40053 | 770 | 970 |
| **67-450** | F09-40053 | 770 | 970 |
| **67-500** | F09-40053 | 770 | 970 |
| **80-560** | F09-56053 | 900 | 1100 |
| **80-630** | F09-56053 | 900 | 1100 |
| **102-710** | F09-71053 | 1120 | 1320 |

**BG - Berührschutzgitter**

Berührschutzgitter zur saugseitigen Abdeckung aus Stahl.



***BG - Protection Guard***

*Protection guard for suction side cover made of steel.*

Maße / *Dimensions*: [mm]

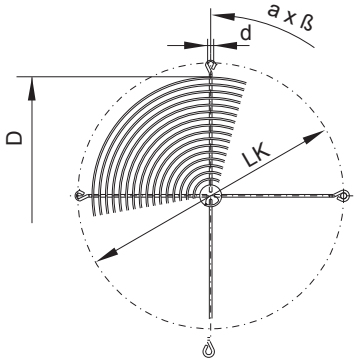


| Baugröße *Size* | BG Art.-Nr. / *Art.-No.* | D | Ø LK | d | a x ß |
|---|---|---|---|---|---|
| **50-355** | P25-28022 | 270 | 320 | 9 | 3 x 120° |
| **67-400** | P25-31522 | 310 | 356 | 9 | 3 x 120° |
| **67-450** | P25-35522 | 350 | 395 | 9 | 4 x 90° |
| **67-500** | P21-40001 | 390 | 438 | 9 | 4 x 90° |
| **80-560** | P21-45002 | 450 | 490 | 11,5 | 4 x 90° |
| **80-630** | P21-50001 | 490 | 541 | 11,5 | 4 x 90° |
| **102-710** | P21-63003 | 630 | 674 | 11,5 | 8 x 45° |

**FUS - Fußschiene**

Montageschiene inklusive Gummischwingungsdämpfer für eine schnelle und einfache Aufstellung. Ein Liefersatz umfasst 2 Stück.



***FUS - Base Track***

*Assembly track for quick and easy installation. The delivery set contains 2 pieces.*

Maße / *Dimensions*: [mm]

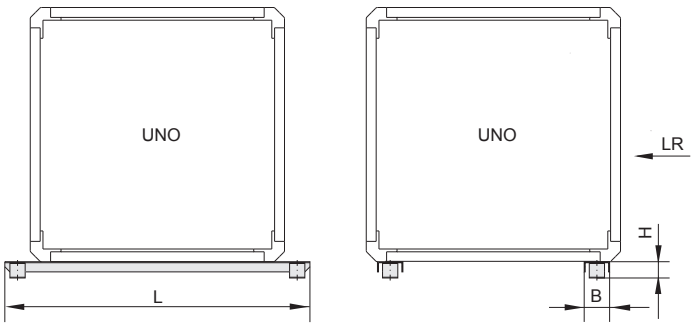


| Baugröße *Size* | FUS Art.-Nr. / *Art.-No.* | L | B | H |
|---|---|---|---|---|
| **50-355** | I41-50050 | 600 | 50 | 32 |
| **67-400** | I41-67050 | 770 | 50 | 32 |
| **67-450** | I41-67050 | 770 | 50 | 32 |
| **67-500** | I41-67050 | 770 | 50 | 32 |
| **80-560** | I41-80050 | 900 | 60 | 52,5 |
| **80-630** | I41-80050 | 900 | 60 | 52,5 |
| **102-710** | I41-10050 | 1120 | 60 | 52,5 |

**ELS - Elastischer Stutzen**

Stutzen mit Rahmen aus verzinktem Stahlblech. Elastisches Mittelteil aus PU beschichtetem Glasfasergewebetuch, temperaturbeständig bis +180°C.



***ELS - Flexible Connection***

*Connection with frame made of galvanized sheet steel. Flexible middle section made of PU coated fibre glass cloth with a temperature range up to +180°C.*

Maße / *Dimensions*: [mm]

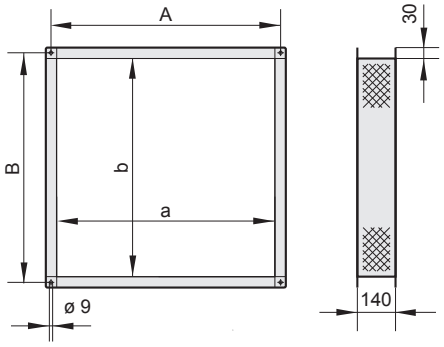


| Baugröße *Size* | Montageseite *Installation* | ELS Art.-Nr. / *Art.-No.* | a | b | A | B |
|---|---|---|---|---|---|---|
| **50-355** | **Druckseite / *Pressure Side*** | ELS500-0004T | 360 | 180 | 398 | 218 |
| **50-355** | **Saugseite / *Suction Side*** | ELS500-0006T | 360 | 360 | 398 | 398 |
| **67-400 / 67-450** | **Druckseite / *Pressure Side*** | ELS670-0004T | 530 | 220 | 568 | 258 |
| **67-400 / 67-450** | **Saugseite / *Suction Side*** | ELS670-0005T | 450 | 450 | 488 | 488 |
| **80-500 / 80-560 / 80-630** | **Druckseite / *Pressure Side*** | ELS800-0004T | 660 | 300 | 698 | 338 |
| **80-500 / 80-560 / 80-630** | **Saugseite / *Suction Side*** | ELS800-0005T | 580 | 580 | 618 | 618 |
| **102-630** | **Druckseite / *Pressure Side*** | ELS100-0004T | 880 | 360 | 918 | 398 |
| **102-630** | **Saugseite / *Suction Side*** | ELS100-0005T | 750 | 750 | 788 | 788 |

**GR - Grundrahmen**

Aus verzinktem Stahlblech gefertigt, für die Innen- und Außenaufstellung geeignet. Durch beidseitig angebrachte Öffnungen kann der Kondensatablauf geführt und angeschlossen werden.



***GR - Base Frame***

*Made of galvanized sheet steel and suitable for indoor and outdoor installation. Through double-sided openings the condensation drain can be conducted and connected.*

Maße / *Dimensions*: [mm]

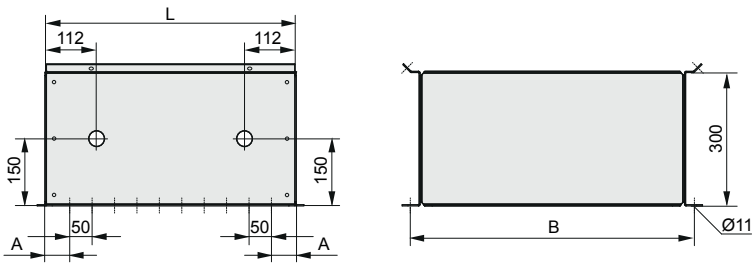


| Baugröße *Size* | GR Art.-Nr. / *Art.-No.* | A | B | L |
|---|---|---|---|---|
| **50-355** | GRU500-3420N | 62 | 464 | 374 |
| **67-400 / 67-450** | GRU670-3500N | 52 | 634 | 454 |
| **80-500** | GRU800-3590N | 72 | 764 | 544 |
| **80-560** | GRU800-3740N | 72 | 764 | 694 |
| **80-630** | GRU800-3800N | 52 | 764 | 754 |
| **102-630** | GRU102-3880N | 67 | 984 | 834 |

**ASF - Ansaugflansch**
Hergestellt aus verzinktem Stahlblech, für Temperaturen bis +120 °C.



***ASF - Inlet Flange***
*Made of galvanized sheet steel, for temperatures up to +120 °C.*

Maße / *Dimensions*: [mm]

**ASF**

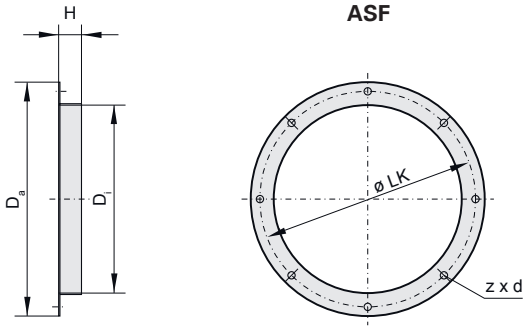


| Baugröße *Size* | ASF | Da | Ø LK | Di | Flanschlänge *Flange Length* | z x d |
|---|---|---|---|---|---|---|
| | Art.-Nr. / *Art.-No.* | | | | H | |
| **50-355** | I10-35502 | 421 | 395 | 361 | 30 | 4 x Ø9 |
| **67-400** | I10-45000 | 514 | 490 | 453 | 25 | 8 x Ø12 |
| **67-450** | I10-45000 | 514 | 490 | 453 | 25 | 8 x Ø12 |
| **80-500** | I10-56000 | 639 | 605 | 569 | 30 | 8 x Ø9 |
| **80-560** | I10-56000 | 639 | 605 | 569 | 30 | 8 x Ø9 |
| **80-630** | I10-56000 | 639 | 605 | 569 | 30 | 8 x Ø9 |
| **102-630** | I10-71000 | 785 | 751 | 711 | 35 | 8 x Ø10 |

**JKL - Jalousieklappe**
Zur Montage an Unoboxen-ME. Gehäuse aus verzinktem Stahlblech, Lamellen aus Aluminium. Außenliegender Stellhebel für Stellmechanismus der Lamellen.



***JKL - Air Damper***
*For mounting on Unoboxes ME. Housing made of galvanised steel sheet, aluminium blades. External levers for setting the blades.*

Maße / *Dimensions*: [mm]

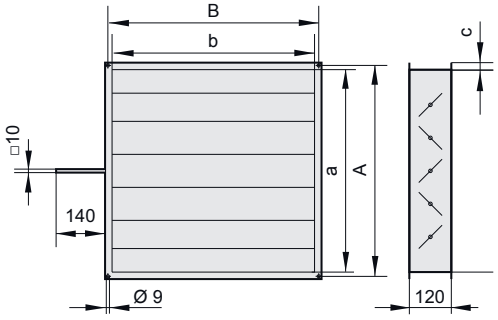


| Baugröße *Size* | JKL | a | b | A | B | c |
|---|---|---|---|---|---|---|
| | Art.-Nr. / *Art.-No.* | | | | | |
| **50-355** | JKL500-0004N | 360 | 180 | 398 | 218 | 30 |
| **67-400** | JKL670-0004N | 530 | 220 | 568 | 258 | 30 |
| **67-450** | JKL670-0004N | 530 | 220 | 568 | 258 | 30 |
| **80-500** | JKL800-0004N | 660 | 300 | 698 | 338 | 30 |
| **80-560** | JKL800-0004N | 660 | 300 | 698 | 338 | 30 |
| **80-630** | JKL800-0004N | 660 | 300 | 698 | 338 | 30 |
| **102-630** | JKL100-0003N | 880 | 360 | 918 | 398 | 30 |

**SMB - Stellmotor für Jalousieklappe**

Klappenstellmotoren werden zum Öffnen und Schließen der Jalousieklappen verwendet. Einfache Direktmontage auf der Klappenachse mit Universalklemmblock sowie Sicherung gegen verdrehen mit beigepackter Verdrehsicherung. Handverstellung mit selbstrückstellender Drucktaste möglich. Hohe Funktionssicherheit da der Antrieb überlastsicher ist. Es werden keine Endschalter benötigt, automatisches Stehenbleiben am Anschlag. Der Drehsinn ist durch einen Schalter manuell verstellbar. Passend für alle Jalousieklappen der EC-Unobox-ME.



***SMB - Servomotor for Air Damper***

*Damper servomotor were used for opening and closing of the multi-leaf damper. Simple direct mounting onto the damper spindle with universal terminal block as well as securing against rotation with enclosed anti-rotation device. Manual adjustment with self-reset push button possible. High functional safety as the drive is overload proof. No need for limit switch, automatic stay at the stop. The direction of rotation is manually adjustable by a switch. Suitable for all air dampers of EC Unobox ME.*

| Typ<br>*Type* | SMB 1<br>Art.-Nr. / *Art.-No.* | Elektr. Anschluss<br>*Electr. Connection* | Drehmoment<br>*Torque* | Kabelanschluss<br>*Connection* | Drehwinkel / Laufzeit<br>*Rotation angle / Runtime* | Schutzart<br>*Class of Insulation* |
|---|---|---|---|---|---|---|
| **SMB 1** | SMB230-0402N | 230V / 50Hz | 5 Nm | Kabellänge 1m<br>*Cable lenght 1m*<br>(3 x 0,75 mm²) | max. 95° / 150s | IP54 |

**ABH - Ausblashaube**

Regensichere Ausblashaube aus verzinktem Stahlblech, für den Einsatz bei frei ausblasendem Gerät.

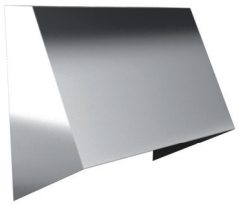

***ABH - Outlet Cover***

*Rain safe outlet cover made of galvanized sheet steel, for installation in free-blowing unit.*

Maße / *Dimensions*: [mm]

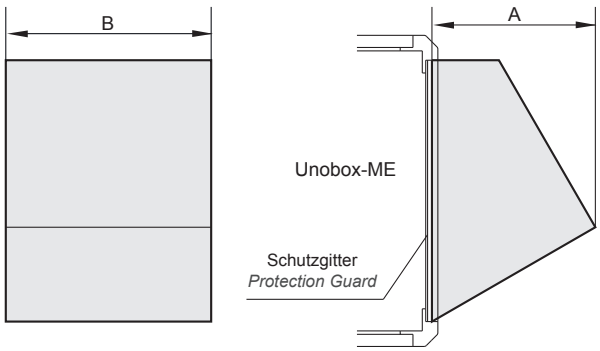


| Baugröße<br>*Size* | ABH<br>Art.-Nr. / *Art.-No.* | A | B |
|---|---|---|---|
| **50-355** | HAB500-0002N | 300 | 340 |
| **67-400** | HAB670-0002N | 380 | 420 |
| **67-450** | HAB670-0002N | 380 | 420 |
| **80-500** | HAB800-0002N | 430 | 510 |
| **80-560** | HAB800-0002N | 430 | 510 |
| **80-630** | HAB800-0002N | 430 | 510 |
| **102-630** | HAB100-0002N | 520 | 800 |

**UGS - Übergangsstück**

Ermöglicht den nahtlosen Übergang auf der Ausblasseite auf einen Normdurchmesser, bestehend aus verzinktem Stahlblech.



***UGS - Adapter Piece***

*Allows seamless intersection on outlet side on a standard tube diameter, made of galvanized sheet steel.*

Maße / *Dimensions*: [mm]

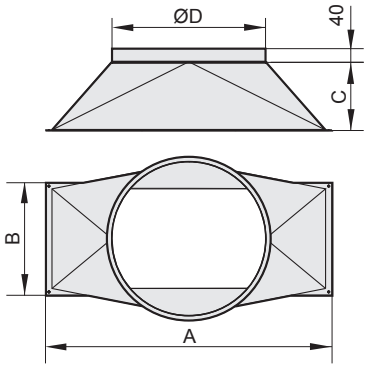


| Baugröße *Size* | UGS Art.-Nr. / *Art.-No.* | A | B | C | ØD | Bohrung / *Hole* (Stück / *Pieces*) |
|---|---|---|---|---|---|---|
| **50-355** | I21-05001 | 418 | 238 | 250 | 355 | 4 |
| **67-400** | I21-06701 | 588 | 278 | 280 | 450 | 6 |
| **67-450** | I21-06701 | 588 | 278 | 280 | 450 | 6 |
| **80-500** | I21-08001 | 718 | 358 | 320 | 560 | 6 |
| **80-560** | I21-08001 | 718 | 358 | 320 | 560 | 6 |
| **80-630** | I21-08001 | 718 | 358 | 320 | 560 | 6 |
| **102-630** | I21-10001 | 938 | 418 | 400 | 630 | 8 |

**WSD - Wetterschutzdach**

Zusätzlicher Schutz bei Außenaufstellung. Material aus korrosionsbeständigem Aluminium. Nur bei Ausblas seitlich einsetzbar.

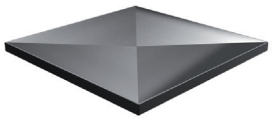

***WSD - Weather Protection Roof***

*Additional protection when installed outside. Material made of corrosion-resistant aluminium. Only suitable for lateral outlet.*

Maße / *Dimensions*: [mm]

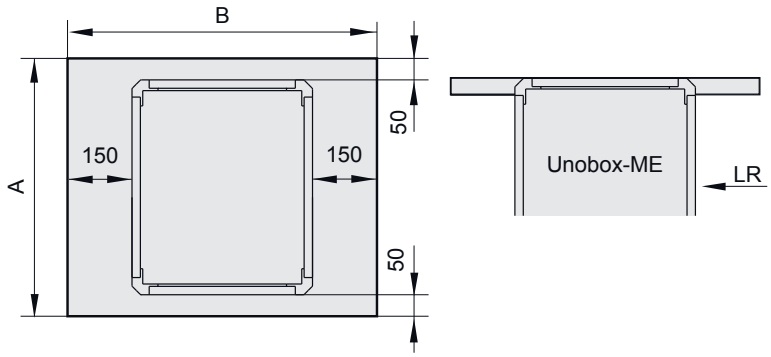


| Baugröße *Size* | WSD Art.-Nr. / *Art.-No.* | A | B |
|---|---|---|---|
| **50-355** | F09-35552 | 600 | 720 |
| **67-400** | F09-40052 | 770 | 800 |
| **67-450** | F09-40052 | 770 | 800 |
| **80-500** | F09-50052 | 900 | 890 |
| **80-560** | F09-56052 | 900 | 1040 |
| **80-630** | F09-63052 | 900 | 1100 |
| **102-630** | F09-63053 | 1120 | 1180 |

**FUS - Fußschiene**
Montageschiene für schnelle und einfache Aufstellung. Ein Liefersatz umfasst 2 Stück.



***FUS - Mounting track***
*For quick and easy assembly. One delivery set contains two pieces.*

Maße / *Dimensions*: [mm]

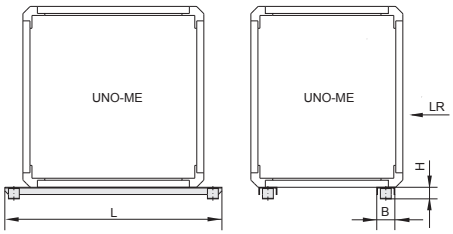


| Baugröße *Size* | FUS Art.-Nr. / *Art.-No.* | L | B | H |
|---|---|---|---|---|
| **50-355** | I41-50050 | 600 | 50 | 32 |
| **67-400** | I41-67050 | 770 | 50 | 32 |
| **67-450** | I41-67050 | 770 | 50 | 32 |
| **80-500** | I41-80050 | 900 | 60 | 52,5 |
| **80-560** | I41-80050 | 900 | 60 | 52,5 |
| **80-630** | I41-80050 | 900 | 60 | 52,5 |
| **102-630** | I41-10050 | 1120 | 60 | 52,5 |

**DS - Dämmstutzen**
Stutzen aus verzinktem Stahlblech zur leichten Reinigung. Mechanische Entkopplung durch EPDM-Moosgummiprofil.



***DS - Insulating Connection***
*Insulating connection made of galvanized sheet steel for easy cleaning. Mechanical isolation through EPDM - foamed rubber*

Maße / *Dimensions*: [mm]

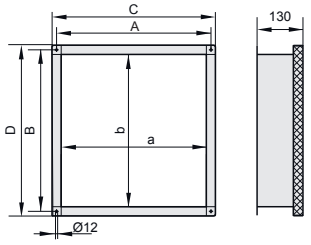


| Baugröße *Size* | Montageseite *Installation* | DS Art.-Nr. / *Art.-No.* | a | b | A | B | C | D |
|---|---|---|---|---|---|---|---|---|
| **50-355** | **Druckseite** / ***Pressure Side*** | ELS500-0002D | 360 | 180 | 390 | 210 | 420 | 240 |
| **50-355** | **Saugseite** / ***Suction Side*** | ELS500-0001D | 360 | 360 | 398 | 398 | 420 | 420 |
| **67-400** | **Druckseite** / ***Pressure Side*** | ELS670-0004D | 530 | 220 | 560 | 250 | 590 | 280 |
| **67-400** | **Saugseite** / ***Suction Side*** | ELS355-0450D | 450 | 450 | 488 | 488 | 510 | 510 |
| **67-450** | **Druckseite** / ***Pressure Side*** | ELS670-0004D | 530 | 220 | 560 | 250 | 590 | 280 |
| **67-450** | **Saugseite** / ***Suction Side*** | ELS355-0450D | 450 | 450 | 488 | 488 | 510 | 510 |
| **80-500** | **Druckseite** / ***Pressure Side*** | ELS800-0004D | 660 | 300 | 698 | 338 | 720 | 360 |
| **80-500** | **Saugseite** / ***Suction Side*** | ELS07Q-1001H | 580 | 580 | 618 | 618 | 640 | 640 |
| **80-560** | **Druckseite** / ***Pressure Side*** | ELS800-0004D | 660 | 300 | 698 | 338 | 720 | 360 |
| **80-560** | **Saugseite** / ***Suction Side*** | ELS07Q-1001H | 580 | 580 | 618 | 618 | 640 | 640 |
| **80-630** | **Druckseite** / ***Pressure Side*** | ELS800-0004D | 660 | 300 | 698 | 338 | 720 | 360 |
| **80-630** | **Saugseite** / ***Suction Side*** | ELS07Q-1001H | 580 | 580 | 618 | 618 | 640 | 640 |
| **102-630** | **Druckseite** / ***Pressure Side*** | ELS100-0001D | 880 | 360 | 918 | 398 | 940 | 420 |
| **102-630** | **Saugseite** / ***Suction Side*** | ELS127-0003D | 750 | 750 | 788 | 788 | 840 | 840 |

**RVS - Rohrverbindungsstück**
Rohrverbinder aus verzinktem Stahlblech.

Maße / *Dimensions*: [mm]

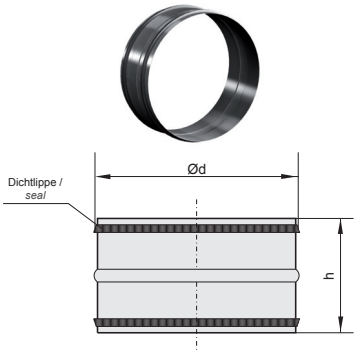


***RVS - Roller rigid***
*Roller rigid made of galvanized sheet steel.*

| Baugröße *Size* | RVS Art.-Nr. / *Art.-No.* | d | h |
|---|---|---|---|
| **180 / 200** | I21-20000 | 200 | 90 |
| **225** | I21-22500 | 225 | 90 |
| **250** | I21-25000 | 250 | 120 |
| **280** | I21-28000 | 280 | 120 |
| **315** | I21-31500 | 315 | 120 |
| **355 / 400** | I21-35500 | 355 | 120 |

**EVM - Elastische Manschette mit Edelstahlband**
Flexible Manschette aus silikonfreiem PVC Gewebe zur schall- und vibrationsgedämpften Montage, temperaturbeständig bis +70°C.

Maße / *Dimensions*: [mm]

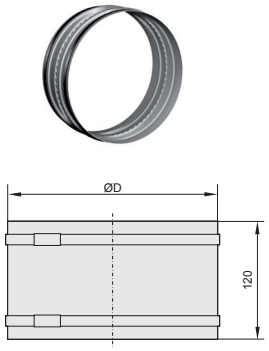


***EVM - Flexible collar with high-grade steel ribbon***
*Flexible collar made of silicon free PVC cloth for sound and vibration absorbing mounting. Temperature range up to +70°C.*

| Baugröße *Size* | EVM Art.-Nr. / *Art.-No.* | D |
|---|---|---|
| **180 / 200** | I32-20071 | 198 |
| **225** | I32-22571 | 224 |
| **250** | I32-25071 | 248 |
| **280** | I32-28071 | 276 |
| **315** | I32-31571 | 309 |
| **355 / 400** | I32-35571 | 351 |
| **450 / 500** | I32-45071 | 452 |

**WK - Wandkonsole**
Wandkonsole aus verzinktem Stahl zur Befestigung einer Küchenabluftbox.
Art.Nr. K32-50068 (1 Paar)

Maße / *Dimensions*: [mm]



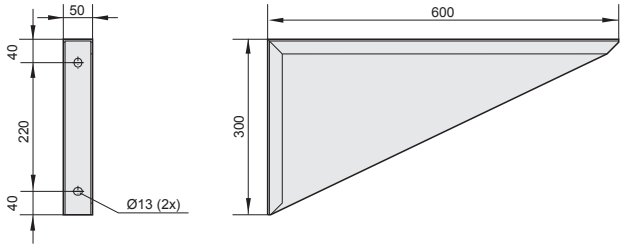


***WK - Wall bracket***
*Wall bracket made of galvanized steel for mounting of kitchen exhaust unit.*
*Art.No. K32-50068 (1 pair)*

**FV - Flexible Verbindung**
Flexible Verbindung mit Rahmen aus verzinktem Stahlblech. Elastisches Mittelteil aus PVC-Gewebetuch, temperaturbeständig bis +70°C.



***FV - Flexible connection***
*Flexible connection with frame made of galvanized sheet steel. Flexible middle section made of PVC woven cloth with a temperature range up to +70°C.*

**GF - Gegenflansch**
Maßlich abgestimmter Gegenflansch aus verzinktem Stahlblech für Temperaturen bis +120°C.



***GF - Flange***
*Harmonized flange made of galvanized sheet steel for temperatures of up to +120°C.*

Maße / *Dimensions*: [mm]

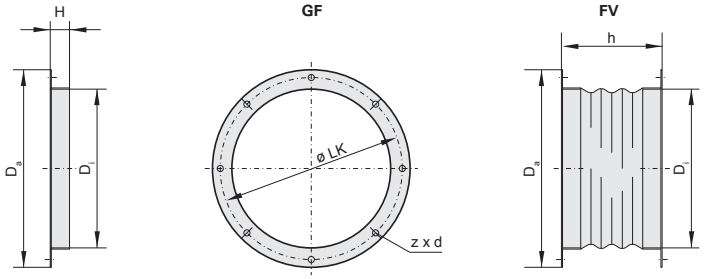


| Baugröße *Size* | GF | FV | Da | LK | Di | H | h | z x d |
|---|---|---|---|---|---|---|---|---|
| | Art.-Nr. / *Art.-No.* | Art.-Nr. / *Art.-No.* | | | | | | |
| **200** | I10-20000 | I20-20000 | 255 | 235 | 205 | 25 | 150 | 8xØ8 |
| **250** | I00-31000 | I30-31000 | 306 | 286 | 256 | 25 | 150 | 8xØ8 |
| **300 / 315** | I10-31500 | I20-31500 | 382 | 356 | 322 | 30 | 150 | 8xØ9 |
| **350** | I10-35500 | I20-35500 | 422 | 395 | 361 | 30 | 150 | 8xØ9 |
| **400** | I00-35501 | I30-35502 | 464 | 438 | 402 | 30 | 150 | 6xØ9 |
| **450** | I10-45000 | I20-45000 | 514 | 487 | 453 | 25 | 150 | 12xØ8 |
| **500** | I10-50000 | I20-50005 | 567 | 541 | 507 | 25 | 150 | 12xØ8 |
| **560** | I10-56000 | I20-56000 | 630 | 605 | 569 | 35 | 150 | 8xØ10 |
| **630** | I00-71000 | I30-71000 | 709 | 674 | 634 | 35 | 150 | 8xØ10 |
| **710** | I10-71000 | I20-71000 | 785 | 751 | 711 | 35 | 150 | 8xØ10 |
| **800** | I10-80000 | I20-80000 | 872 | 837 | 794 | 35 | 150 | 8xØ12 |
| **1000** | I10-10000 | I20-10000 | 1079 | 1043 | 1003 | 35 | 150 | 8xØ12 |

**MKA - Montagekonsolen (1 Paar)**
Zur Befestigung des Ventilators. Aus verzinktem Stahlblech gefertigt.

Maße / *Dimensions*: [mm]

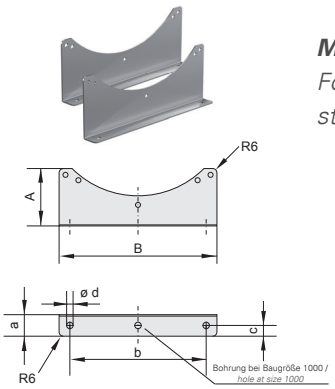


***MKA - Feet (1 pair)***
*For mounting the fan. Made of galvanized sheet steel.*

| Baugröße *Size* | MKA | A | B | a | b | c | d |
|---|---|---|---|---|---|---|---|
| | Art.-Nr. / *Art.-No.* | | | | | | |
| **200 / 250** | I41-20005 | 80 | 220 | 30 | 190 | 15 | 9 |
| **300 / 315 / 350** | I41-31505 | 110 | 300 | 30 | 260 | 15 | 9 |
| **400 / 450 / 500** | I41-45005 | 110 | 300 | 30 | 260 | 15 | 9 |
| **560 / 630** | I41-56005 | 180 | 510 | 40 | 450 | 20 | 11 |
| **710 / 800** | I41-71005 | 150 | 450 | 40 | 400 | 18 | 11 |
| **1000** | I41-10005 | 150 | 562 | 38 | 560 | 18 | 11 |

**BG - Berührschutzgitter**

Berührschutzgitter zur saugseitigen Abdeckung aus Stahl. Standardmäßig in Schwarz beschichtet.



***BG - Protection guard***

*Protection guard for suction side cover made of steel. Black coated as standard.*

Maße / *Dimensions*: [mm]

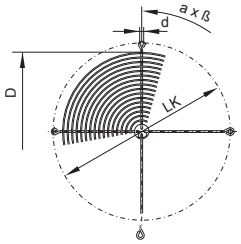


| Baugröße *Size* | BG Art.-Nr. / *Art.-No.* | D | LK | d | a x ß |
|---|---|---|---|---|---|
| **200** | P21-20001 | 190 | 235 | 7 | 4x90° |
| **250** | P21-25001 | 250 | 286 | 7 | 4x90° |
| **300 / 315** | P21-31501 | 310 | 356 | 9 | 4x90° |
| **350** | P25-35522 | 350 | 395 | 9 | 4x90° |
| **400** | P21-40001 | 390 | 438 | 9 | 4x90° |
| **450** | P21-45002 | 450 | 490 | 11,5 | 4x90° |
| **500** | P21-50001 | 490 | 541 | 11,5 | 4x90° |
| **560** | P21-56003 | 570 | 605 | 11,5 | 8x45° |
| **630** | P21-63003 | 630 | 674 | 11,5 | 8x45° |
| **710** | P21-71000 | 710 | 755 | 11,5 | 8x45° |
| **800** | P21-80000 | 787 | 841 | 11,5 | 8x45° |
| **1000** | P21-10000 | 987 | 1045 | 11,5 | 8x45° |

**VK - Überdruckklappe**

Selbsttätige, quadratische Überdruckklappe aus Kunststoff, für druckseitigen Wandeinbau.



***VK - Shutter***

*Automatic rectangular shutter made of plastic for wall installation at pressure side.*

Maße / *Dimensions*: [mm]

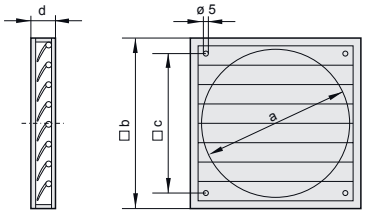


| Baugröße *Size* | VK Art.-Nr. / *Art.-No.* | Ø a | b | c | d |
|---|---|---|---|---|---|
| **200** | V00-20000 | 210 | 244 | 182 | 22 |
| **250** | V00-25000 | 260 | 294 | 232 | 26 |
| **300 / 315** | V00-30000 | 310 | 347 | 276 | 26 |
| **350** | V00-35000 | 360 | 397 | 310 | 26 |
| **400** | V00-40000 | 420 | 459 | 364 | 26 |
| **450** | V00-45000 | 460 | 501 | 395 | 26 |
| **500** | V00-50000 | 510 | 549 | 445 | 31 |
| **560** | V00-56000 | - | 605 | 522 | 28 |
| **630** | V00-63000 | - | 696 | 626 | 31 |
| **710** | V00-71000 | - | 760 | 692 | 40 |
| **800** | V00-80000 | - | 840 | 772 | 40 |
| **1000** | V00-10001 | - | 1040 | 972 | 40 |

**Typenschlüssel /** ***Type Code***

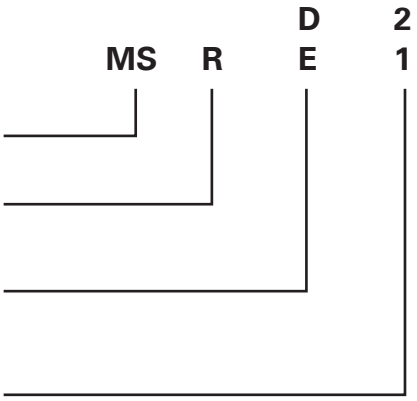


**MS** Motorschutz-Schaltgerät / *Protective motor switches*

**R** Raumthermostat / *Room thermostat*

**E** Einphasen-Wechselstrom / *Single phase*
**D** Dreiphasen-Drehstrom / *Three phase alternating current*

**1** einstufig / *single-stage*
**2** zweistufig / *two-stage*

**Motorschutzschaltgeräte**
Motorschutzschaltgeräte mit Ein- / Ausschalter, Hauptschutz und Betriebsmeldeleuchte.
Die Motorschutz-Schaltgeräte sind standardmäßig in der Ausführung D (Drehstrom) für 2,5 kW bzw. in der Ausführung E (Einphasenwechselstrom) für 1,3 kW Motoraufnahmeleistung ausgelegt.



***Motor protection switches***
*Motor protection switches with on-off switch, mains contactor and monitor lamp.*
*The motor protection switches are standard designs in model D (3-phase) for 2.5 kW, and in model E (single phase AC) for 1.3 kW absorbed motor power.*

**Motorschutz**
Bei überschreiten der max. zulässigen Wicklungstemperatur des Motors / Ventilators öffnen die in der Motorwicklung eingelegten Thermokontakte. Der im Steuergerät eingebaute Hauptschutz fällt ab und trennt den Motor / Ventilator vom Netz. Nach Beheben der Störungsursache ist die Wiedereinschaltung nur über die 0-Stellung am Ein- / Ausschalter möglich.

***Motor protection***
*On exceeding the maximum permissible winding temperature of the motor/fan, the thermal contacts, which are inserted in the motor winding, open. The mains contactor, which is built into the controller, drops and disconnects the motor/ fan from the mains power supply. After the cause of the interruption has been remedied, restarting is only possible at the 0-position on the on/off switch.*

**Nach Netzausfall**
Bei der Typenreihe **MSE / MSD** erfolgt automatische Wiedereinschaltung nach Netzausfall.

***After power failure***
*With the series* ***MSE / MSD*** *automatic restart occurs after power failure.*

**Ausführung**
Stabiles hellgraues Kunststoffgehäuse in Schutzart IP54.

***Design***
*Sturdy light grey plastic enclosure in protection class IP54.*

## Schaltbild / *Wiring diagram:*

01.101

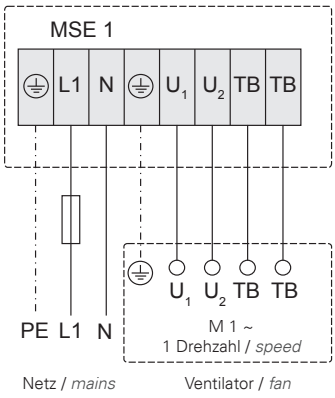


01.102

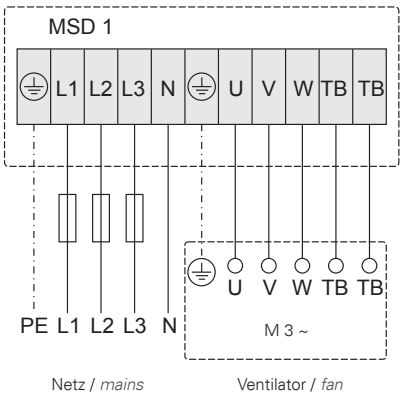


01.118

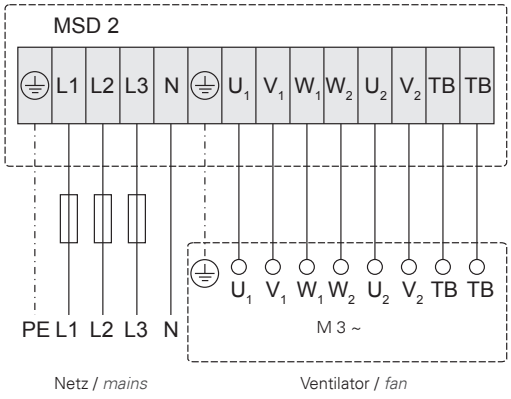


01.122

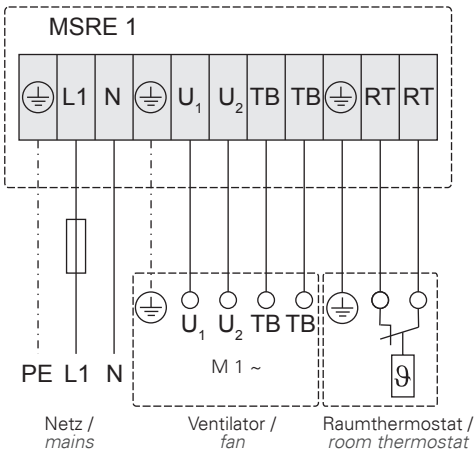


01.124

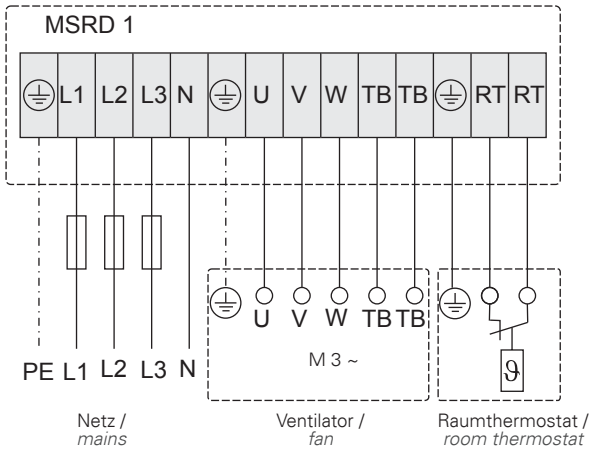


## Schaltbild / *Wiring diagram:*

01.125

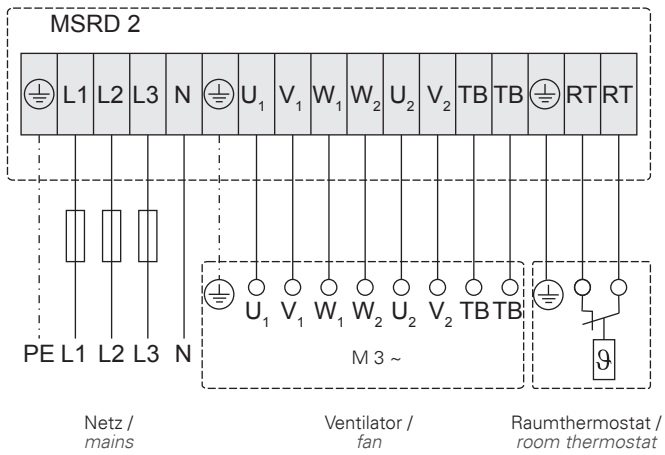


## Maße / *Dimensions:* [mm]

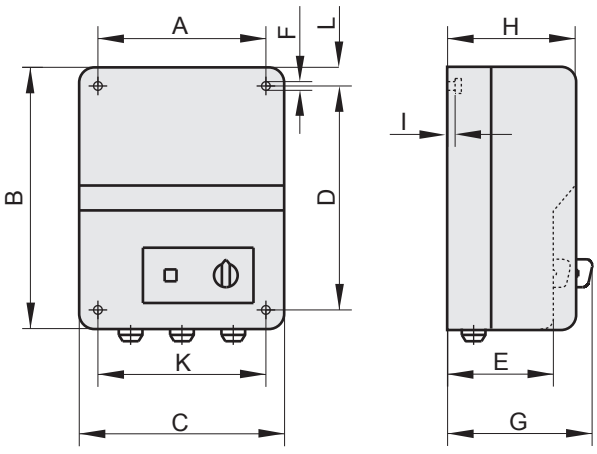


| Typ *Type* | ⚠ | Art.-Nr. *Art.-No.* | max. P [kW] | [kg] | A | B | C | D | E | F | G | H | I | K | L |
|---|---|---|---|---|---|---|---|---|---|---|---|---|---|---|---|
| **MSE 1** | IP54 | H80-22001 | 1,3 | 0,6 | 96 | 180 | 116 | 160 | 85 | 5 | 100 | 100 | 5 | 96 | 10 |
| **MSD 1** | IP54 | H80-38001 | 2,5 | 0,7 | 96 | 180 | 116 | 160 | 85 | 5 | 100 | 100 | 5 | 96 | 10 |
| **MSD 1** (5,5 kW) | IP54 | H80-38031 | 5,5 | 1,4 | 130 | 220 | 168 | 180 | - | 6 | 145 | 120 | 5 | 130 | 20 |
| **MSD 2** | IP54 | H80-38007 | 2,5 | 0,7 | 130 | 220 | 168 | 180 | - | 6 | 145 | 120 | 5 | 130 | 20 |
| **MSRE 1** | IP54 | H80-22004 | 1,3 | 0,7 | 96 | 180 | 116 | 160 | 85 | 5 | 100 | 100 | 5 | 96 | 10 |
| **MSRD 1** | IP54 | H80-38002 | 2,5 | 0,8 | 96 | 180 | 116 | 160 | 85 | 5 | 100 | 100 | 5 | 96 | 10 |
| **MSRD 2** | IP54 | H80-38003 | 2,5 | 0,9 | 130 | 220 | 168 | 180 | - | 6 | 145 | 120 | 5 | 130 | 20 |

**Typenschlüssel /** ***Type Code***

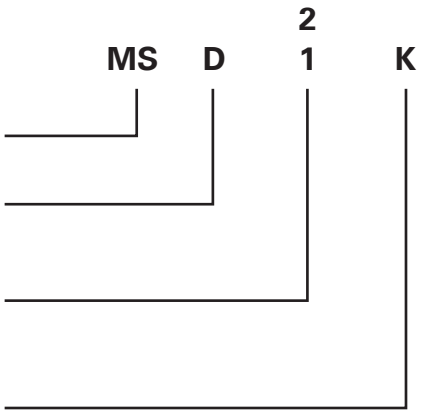


**MS** Motorschutz-Schaltgerät / *Protective motor switches*

**D** Dreiphasen-Drehstrom / *Three phase alternating current*

**1** einstufig / *single-stage*
**2** zweistufig / *two-stage*

**K** Kaltleiteranschluss / *thermistor connection*

**Motorschutzschaltgeräte**
Motorschutzschaltgeräte mit Ein- / Ausschalter, Hauptschutz und Betriebsmeldeleuchte. Die Motorschutz-Schaltgeräte sind standardmäßig in der Ausführung D (Drehstrom) für 2,5 kW Motoraufnahmeleistung ausgelegt.



***Motor protection switches***
*Motor protection switches with on-off switch, mains contactor and monitor lamp. The motor protection switches are standard designs in model D (3-phase) for 2.5 kW absorbed motor power.*

**Motorschutz**
Bei überschreiten der max. zulässigen Wicklungstemperatur des Motors / Ventilators öffnet das im Schaltgerät eingebaute Kaltleiterauslösegerät den Stromkreis. Der Hauptschutz fällt ab und trennt den Motor / Ventilator vom Netz. Nach Beheben der Störungsursache ist die Wiedereinschaltung nur über die 0- Stellung am Stufenschalter möglich.

***Motor protection***
*If the maximum temperature of the motor´s winding gets exceeded, the mounted PTC opens the circuit. The mains contactor drops and disconnect the motor. After the removal of the reason of disturbance the fan can only be restarted by using the 0-step of the controller.*

**Nach Netzausfall**
Die Wiedereinschaltung ist nur über die 0-Stellung am Stufenschalter möglich.

***After power failure***
*Switch on again is only possible after a first switch to the 0-step.*

**Ausführung**
Stabiles hellgraues Kunststoffgehäuse in Schutzart IP54.

***Design***
*Sturdy light grey plastic enclosure in protection class IP54.*

## Schaltbild / *Wiring diagram:*

01.102b

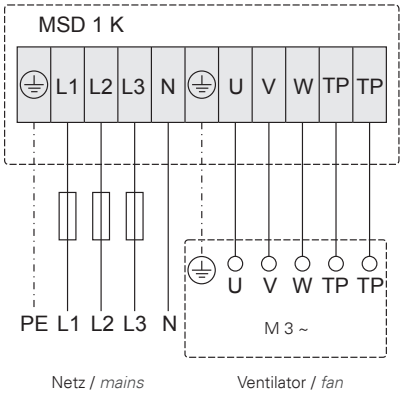


01.118b

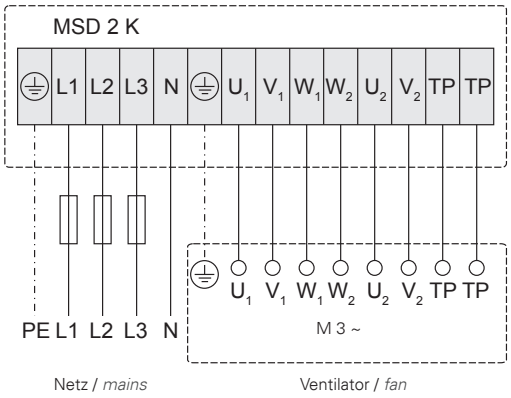


## Maße / *Dimensions:* [mm]

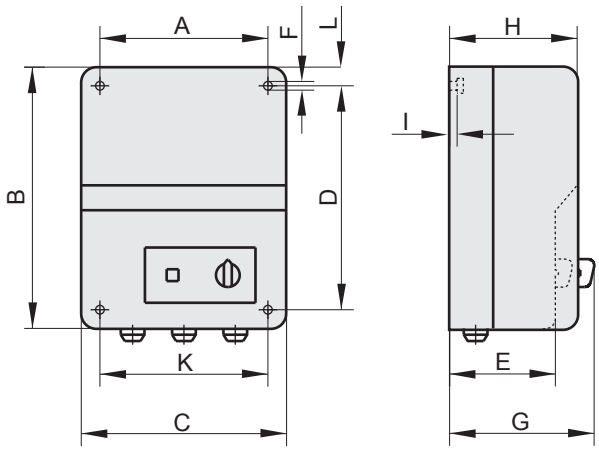


| Typ *Type* | | Art.-Nr. *Art.-No.* | max. P [kW] | [kg] | A | B | C | D | E | F | G | H | I | K | L |
|---|---|---|---|---|---|---|---|---|---|---|---|---|---|---|---|
| **MSD 1 K** | IP54 | H80-38033 | 2,5 | 0,7 | 130 | 220 | 168 | 180 | - | 6 | 145 | 120 | 5 | 130 | 20 |
| **MSD 1 K** (5,5 kW) | IP54 | H80-38036 | 5,5 | 1,4 | 130 | 220 | 168 | 180 | - | 6 | 145 | 120 | 5 | 130 | 20 |
| **MSD 2 K** | IP54 | H80-38034 | 2,5 | 0,7 | 130 | 220 | 168 | 180 | - | 6 | 145 | 120 | 5 | 130 | 20 |

**Typenschlüssel /** ***Type Code***

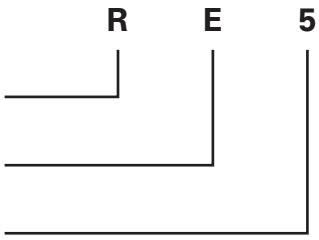


**R** Steuergerät transformatorisch / *Transforming speed controller*
**E** Einphasenwechselstrom / *Single phase*
**5** max. Ausgangsstrom in Ampere / *max. current (A)*

**5-Stufen-Steuergeräte**
Einphasenwechselstrom-Drehzahlsteuergerät 5-stufig mit Betriebsmeldeleuchte, zur transformatorischen Drehzahlstellung von spannungssteuerbaren Motoren / Ventilatoren. Mit dem im Gerät eingebauten Stufenschalter können fünf verschiedene Drehzahlen am angeschlossenen Motor / Ventilator eingestellt werden. Dabei entspricht die Schaltstufe 1 der niedrigsten, bzw. die Schaltstufe 5 der höchsten Drehzahl. Die Steuergeräte sind für Gruppensteuerungen geeignet, es können auch mehrere Motoren an die Steuergeräte angeschlossen werden, wenn die Summe der Einzelströme den Gerätenennstrom nicht übersteigt.



***5-Stage control unit***
*Single-phase, 5-speed controller with mains contactor and monitor light for speed regulation of voltage controlled motors / fans. With the step switch which is built into the controller, five different speeds can be adjusted on the connected motor / fan. Thus switch step 1 corresponds to the lowest, respectively switch step 5 corresponds to the highest speed. The controllers are suited for group. Several motors can be connected to the controller if the total of the supplies does not exceed the controller's rated current.*

**Motorüberwachung**
Bei diesem Typ von Steuergerät können die Thermokontakte in Reihe mit der Motorwicklung geschaltet werden. Bei überschreiten der max. zulässigen Wicklungstemperatur des Motors öffnen die Thermokontakte. Dadurch wird der Motorstromkreis unterbrochen und der Motor / Ventilator abgeschaltet. Nach dem Abkühlen der Motorwicklung wird durch den Thermokontakt der Motorstromkreis wieder geschlossen. Dadurch automatisches Anlaufen des Motors! Reihenschaltung der Motorwicklung mit den Thermokontakten bis max. 6A Motornennstrom möglich.

***Motor control***
*With this type of controller the thermal contacts can be connected in series with the motor winding. On exceeding the maximum permissible winding temperature of the motor, the thermal contacts open. Through this motor's circuit is interrupted and the motor / fan is switched off. After the motor winding has cooled down, the thermal contacts on the motor's circuit are closed again. Hence automatic start-up of the motor. Series connection of the motor winding with the thermal contacts is possible up to a maximum of 6 A rated current of the motor.*

**Nach Netzausfall**
Automatisches Wiedereinschalten nach Spannungsausfall.

***After power failure***
*Automatic restart after voltage failure.*

**Ausführung**
**RE 1,5 / RE 3,2 / RE 5 / RE 6** stabiles hellgraues Kunststoffgehäuse in Schutzart IP54.

***Design***
***RE 1,5 / RE 3,2 / RE 5 / RE 6*** *Sturdy light grey plastic enclosure in protection class IP54.*

**Schaltbild** / ***Wiring diagram:***

01.076

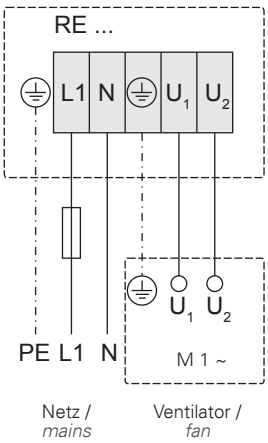


**Maße** / ***Dimensions:*** [mm]

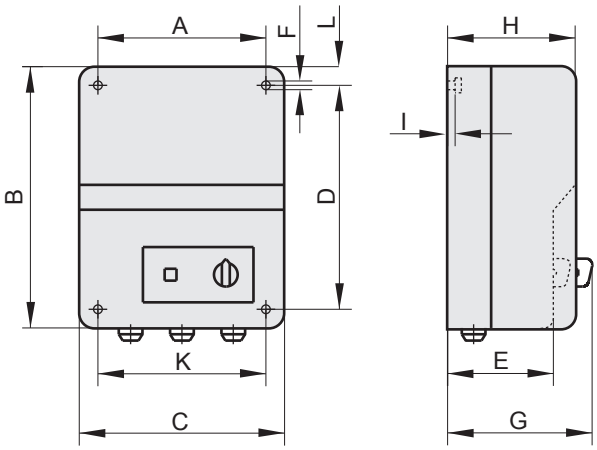


| Typ *Type* | | Art.-Nr. *Art.-No.* | max. I [A] | [kg] | A | B | C | D | E | F | G | H | I | K | L |
|---|---|---|---|---|---|---|---|---|---|---|---|---|---|---|---|
| **RE 1,5** | IP54 | H50-01500 | 1,5 | 2 | 96 | 180 | 116 | 160 | 85 | 5 | 100 | 100 | 5 | 96 | 10 |
| **RE 3,2** | IP54 | H50-03200 | 3,2 | 3 | 130 | 220 | 168 | 180 | - | 6 | 145 | 120 | 5 | 130 | 20 |
| **RE 5,0** | IP54 | H50-05000 | 5,0 | 4,2 | 130 | 220 | 168 | 180 | - | 6 | 145 | 120 | 5 | 130 | 20 |
| **RE 6,0** | IP54 | H50-06000 | 6,0 | 5,4 | 130 | 220 | 168 | 180 | - | 6 | 165 | 145 | 5 | 130 | 20 |

**Typenschlüssel /** ***Type Code***

**R T E 5 (G)**

**R** Steuergerät transformatorisch / *Transforming speed controller*
**T** Thermokontaktanschluss / *Thermal contact connection*
**E** Einphasenwechselstrom / *Single phase*
**5** max. Ausgangsstrom in Ampere / *max. current (A)*
**(G)** Gaskontaktanschluß / *gas contact connection*

**5-Stufen-Steuergeräte**
Einphasenwechselstrom-Drehzahlsteuergerät 5- stufig mit Hauptschutz und Betriebsmeldeleuchte, zur transformatorischen Drehzahlstellung von spannungssteuerbaren Motoren / Ventilatoren. Mit dem im Gerät eingebauten Stufenschalter können fünf verschiedene Drehzahlen am angeschlossenen Motor / Ventilator eingestellt werden. Dabei entspricht die Schaltstufe 1 der niedrigsten, bzw. die Schaltstufe 5 der höchsten Drehzahl. Der Steuerkreis des Steuergerätes ist über eine Sicherung von 2 A abgesichert.



***5-Stage control unit***
*Single-phase, 5-speed controller with mains contactor and monitor light for speed regulation with transformer of voltage controlled motors / fans. With the step switch, which is built into the controller, five different speeds can be adjusted on the connected motor / fan. Thus switch step 1 corresponds to the lowest, respectively switch step 5 corresponds to the highest speed. The controller's control circuit is protected by a fuse of 2A.*

**RTE..G** Die Steuergeräte dieser Bauart besitzen einen Anschluß für einen Strömungswächter und ein Gasmagnetventil. Der Strömungswächter muß im Luftstrom des Ventilators angebracht werden. Wird durch den Ventilator eine ausreichende Luftmenge gefördert, so wird das Gasmagnetventil über den Strömungswächter zugeschaltet. Der Einsatzbereich dieser Geräte ist bevorzugt in der Küchenabluft, wenn Gasgeräte installiert sind.

***RTE..G*** *Controllers of this design have a connection for an airflow detector and a magnetic gas valve. The airflow detector must be located in the fan´s airstream. If a sufficient supply of air is provided by the fan, the the magnetic gas valve is switched on via the airflow detector. The area where these devices should be used is preferably in kitchen air extraction if gas devices are installed.*

**Motorschutz**
Bei überschreiten der max. zulässigen Wicklungstemperatur des Motors / Ventilators öffnen die in der Motorwicklung eingelegten Thermokontakte. Der im Steuergerät eingebaute Hauptschütz fällt ab und trennt den Motor / Ventilator vom Netz. Nach Beheben der Störungsursache ist die Wiedereinschaltung nur über die 0- Stellung am Fünf- Stufenschalter möglich.

***Motor Protection***
*On exceeding the maximum permissible winding temperature of the motor / fan, the thermal contacts, which are embedded in the motor winding, open. The mains contactor, which is incorporated in the controller, drops and disconnects the motor / fan from the mains power supply. After the cause of the interruption has been remedied, restarting is only possible at the 0-position on the 5-step switch.*

**Nach Netzausfall**
Bei der Typenreihe **RTE (G)** erfolgt automatische Wiedereinschaltung nach Netzausfall.

***After power failure***
*With the design **RTE (G)** automatic restart occurs after power failure.*

**Ausführung**
**RTE 1,5 (G) / RTE 3,2 (G) / RTE 5 (G)** stabiles hellgraues Kunststoffgehäuse in Schutzart IP54.

**RTE 7,5 (G) / RTE 10 (G)** Gehäuse mit Aluminium-Druckgussunterteil und hellgrauem Kunststoffoberteil IP54.

***Design***
***RTE 1,5 (G) / RTE 3,2 (G) / RTE 5 (G)*** *sturdy light grey plastic enclosure in protection class IP54.*

***RTE 7,5 (G) / RTE 10 (G)*** *Enclosure with aluminium die cast base and light grey plastic lid in protection class IP54.*

**RTE 12 / RTE 15** Kunststoffbeschichtetes weißes Stahlblechgehäuse in Schutzart IP54.

***RTE 12 / RTE 15*** *plastic coated white sheet steel in enclosure in protection class IP54.*

**RTE 20** Kunststoffbeschichtetes graues Stahlblechgehäuse in Schutzart IP54.

***RTE 20*** *plastic coated grey sheet steel in enclosure in protection class IP54.*

**Schaltbild /** ***Wiring diagram:***

01.075

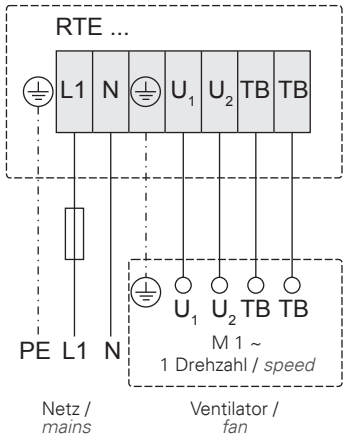


01.282

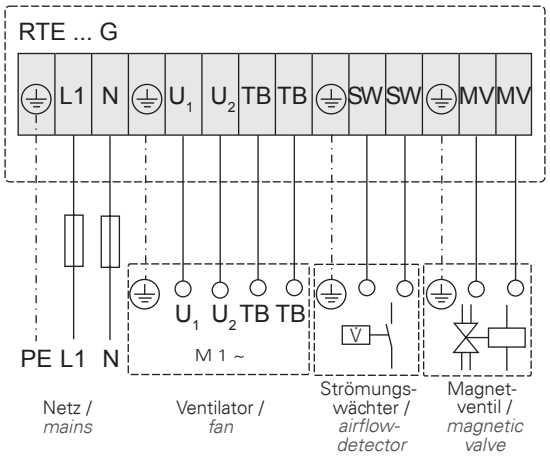


**Maße /** ***Dimensions:*** [mm]

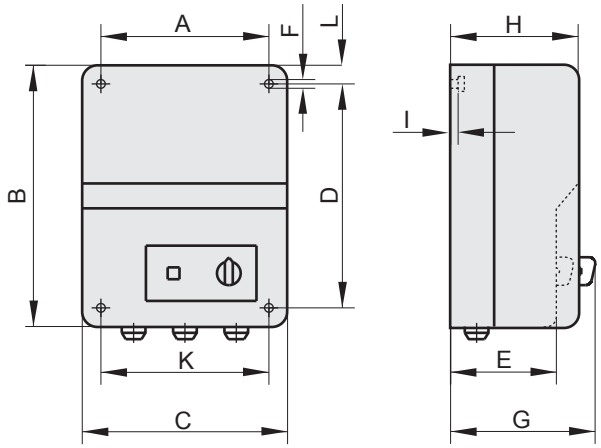


| Typ *Type* | | Art.-Nr. *Art.-No.* | max. I [A] | [kg] | A | B | C | D | E | F | G | H | I | K | L |
|---|---|---|---|---|---|---|---|---|---|---|---|---|---|---|---|
| **RTE 1,5** | IP54 | H10-01500 | 1,5 | 2,2 | 96 | 180 | 116 | 160 | 85 | 5 | 100 | 100 | 5 | 96 | 10 |
| **RTE 3,2** | IP54 | H10-03200 | 3,2 | 4 | 130 | 220 | 168 | 180 | - | 6 | 145 | 120 | 5 | 130 | 20 |
| **RTE 5,0** | IP54 | H10-05000 | 5,0 | 5 | 130 | 220 | 168 | 180 | - | 6 | 145 | 120 | 5 | 130 | 20 |
| **RTE 7,5** | IP54 | H10-07501 | 7,5 | 7,4 | 180 | 290 | 230 | 253 | 120 | 7 | 136 | 145 | 3,5 | 205 | 10 |
| **RTE 10** | IP54 | H10-10001 | 10 | 10,2 | 180 | 290 | 230 | 253 | 120 | 7 | 136 | 145 | 3,5 | 205 | 10 |
| **RTE 12** | IP54 | H10-12000 | 12 | 16 | 216 | 315 | 245 | 285 | - | 7 | 151 | 133 | - | 216 | 15 |
| **RTE 15** | IP54 | H10-15002 | 15 | 16 | 216 | 315 | 245 | 285 | - | 7 | 151 | 133 | - | 216 | 15 |
| **RTE 20** | IP21 | H10-20000 | 20 | 21 | 315 | 410 | 380 | 345 | - | 7 | 173 | 155 | - | 315 | 33 |

| Typ *Type* | | Art.-Nr. *Art.-No.* | max. I [A] | [kg] | A | B | C | D | E | F | G | H | I | K | L |
|---|---|---|---|---|---|---|---|---|---|---|---|---|---|---|---|
| **RTE 1,5 G** | IP54 | H10-01550 | 1,5 | 2,2 | 130 | 220 | 168 | 180 | - | 6 | 145 | 120 | 5 | 130 | 20 |
| **RTE 3,2 G** | IP54 | H10-03250 | 3,2 | 4 | 180 | 290 | 230 | 253 | 120 | 7 | 136 | 145 | 3,5 | 205 | 10 |
| **RTE 5,0 G** | IP54 | H10-05050 | 5,0 | 5 | 180 | 290 | 230 | 253 | 120 | 7 | 136 | 145 | 3,5 | 205 | 10 |
| **RTE 7,5 G** | IP54 | H10-07550 | 7,5 | 7,4 | 180 | 290 | 230 | 253 | 120 | 7 | 136 | 145 | 3,5 | 205 | 10 |
| **RTE 10 G** | IP54 | H10-10050 | 10 | 10,2 | 180 | 290 | 230 | 253 | 120 | 7 | 136 | 145 | 3,5 | 205 | 10 |

**Typenschlüssel /** ***Type Code***

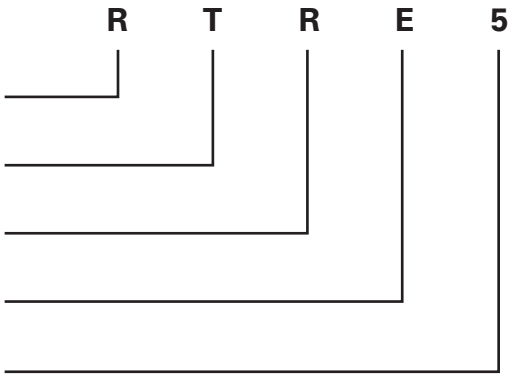


**R** Steuergerät transformatorisch / *Transforming speed controller*
**T** Thermokontaktanschluss / *Thermal contact connection*
**R** Raumthermostat / *Room thermostat*
**E** Einphasenwechselstrom / *Single phase*
**5** max. Ausgangsstrom in Ampere / *max. current (A)*

**5-Stufen-Steuergeräte**
Einphasenwechselstrom-Drehzahlsteuergerät 5- stufig mit Hauptschutz und Betriebsmeldeleuchte, zur transformatorischen Drehzahlstellung von spannungssteuerbaren Motoren / Ventilatoren. Mit dem im Gerät eingebauten Stufenschalter können fünf verschiedene Drehzahlen am angeschlossenen Motor / Ventilator eingestellt werden. Dabei entspricht die Schaltstufe 1 der niedrigsten, bzw. die Schaltstufe 5 der höchsten Drehzahl.



***5-Stage control unit***
*Single-phase, 5-speed controller with mains contactor and monitor light for speed regulation with transformer of voltage controlled motors / fans. With the step switch which is built into the controller, five different speeds can be adjusted on the connected motor / fan. Thus switch step 1 corresponds to the lowest, respectively switch step 5 corresponds to the highest speed.*

Raumthermostatanschluss: Bei Anschluss eines Raumthermostaten wird abhängig von der eingestellten Temperatur am Thermostat der Motor über das Steuergerät ein-, bzw. abgeschaltet.
Der Steuerkreis des Steuergerätes ist über eine Sicherung von 2 A abgesichert.

*Room thermostat connection: When connecting room thermostat dependent on the adjusted temperature at the thermostat the motor is switched off over the controller.*

*The controller's control circuit is protected by a fuse of 2A.*

**Motorschutz**
Bei überschreiten der max. zulässigen Wicklungstemperatur des Motors / Ventilators öffnen die in der Motorwicklung eingelegten Thermokontakte. Der im Steuergerät eingebaute Hauptschütz fällt ab und trennt den Motor / Ventilator vom Netz. Nach Beheben der Störungsursache ist die Wiedereinschaltung nur über die 0-Stellung am Fünf-Stufenschalter möglich.

***Motor protection***
*On exceeding the maximum permissible winding temperature of the motor / fan, the thermal contacts, which are embedded in the motor winding, open. The mains contactor, which is incorporated in the controller, drops and disconnects the motor / fan from the mains power supply. After the cause of interruption has been remedied, restarting is only possible at the 0-position on the 5-step switch.*

**Nach Netzausfall**
Bei der Typenreihe **RTRE** erfolgt automatische Wiedereinschaltung nach Netzausfall.

***After power failure***
*With the design **RTRE** automatic restart occurs after power failure.*

**Ausführung**
**RTRE 1,5 / RTRE 3,2 / RTRE 5** stabiles hellgraues Kunststoffgehäuse in Schutzart IP54.

**RTRE 7,5 / RTRE 10** Gehäuse mit Aluminium-Druckgussunterteil und hellgrauem Kunststoffoberteil in Schutzart IP54.

***Design***
***RTRE 1,5 / RTRE 3,2 / RTRE 5*** *sturdy light grey plastic enclosure in protection class IP54.*

***RTRE 7,5 / RTRE 10*** *Enclosure with aluminium die cast base and light grey plastic lid in protection class IP54.*

**Schaltbild / *Wiring diagram:***

01.105

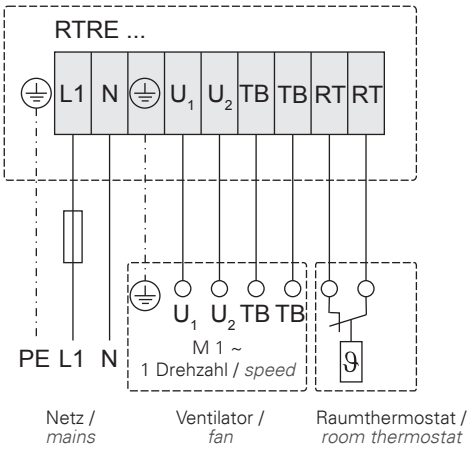


**Maße / *Dimensions:*** [mm]

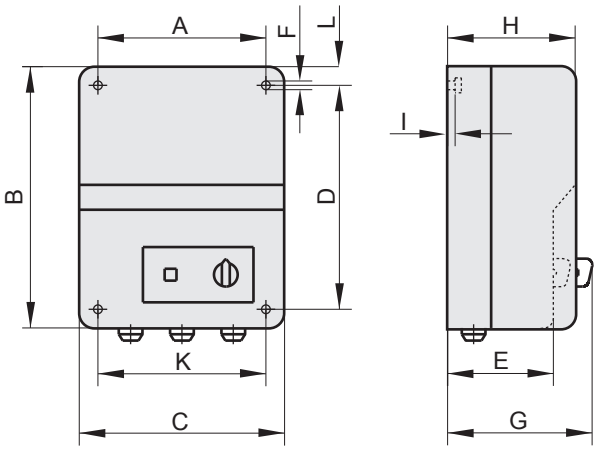


| Typ *Type* | ⚠ | Art.-Nr. *Art.-No.* | max. I [A] | [kg] | A | B | C | D | E | F | G | H | I | K | L |
|---|---|---|---|---|---|---|---|---|---|---|---|---|---|---|---|
| **RTRE 1,5** | IP54 | H90-01501 | 1,5 | 1,5 | 130 | 220 | 168 | 180 | - | 6 | 180 | 160 | 5 | 130 | 20 |
| **RTRE 3,2** | IP54 | H90-03200 | 3,2 | 3,2 | 130 | 220 | 168 | 180 | - | 6 | 180 | 160 | 5 | 130 | 20 |
| **RTRE 5,0** | IP54 | H90-05003 | 5,0 | 5,0 | 130 | 220 | 168 | 180 | - | 6 | 180 | 160 | 5 | 130 | 20 |
| **RTRE 7,5** | IP54 | H90-07502 | 7,5 | 7,5 | 180 | 290 | 230 | 253 | 120 | 7 | 140 | 145 | 3,5 | 205 | 10 |
| **RTRE 10** | IP54 | H90-10001 | 10 | 10 | 180 | 290 | 230 | 253 | 120 | 7 | 140 | 145 | 3,5 | 205 | 10 |

**Typenschlüssel /** ***Type Code***

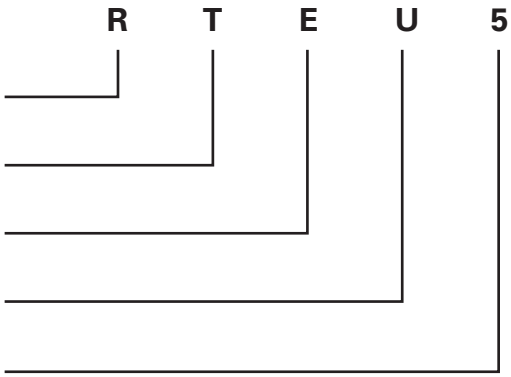


**R** Steuergerät transformatorisch / *Transforming speed controller*

**T** Thermokontaktanschluss / *Thermal contact connection*

**E** Einphasenwechselstrom / *Single phase*

**U** Umschaltung zweier Drehzahlen / *Switchover of both speeds*

**5** max. Ausgangsstrom in Ampere / *max. current (A)*

**5-Stufen-Steuergeräte**



Einphasenwechselstrom-Drehzahlsteuergerät mit zwei eingebauten Fünf-Stufenschaltern, Hauptschutz und Betriebsmeldeleuchte zur transformatorischen Drehzahlstellung von spannungssteuerbaren Motoren. Mit den beiden im Gerät eingebauten Fünf-Stufenschaltern können wahlweise zwei verschiedene Drehzahlen voreingestellt werden. Die Drehzahlumschaltung kann durch Anschluss einer Zeitschaltuhr (Tag- / Nachtbetrieb), Raumthermostat, Handwechselschalter usw. erfolgen. Dabei ist darauf zu achten, dass die zur Drehzahlumschaltung eingesetzte Geräte einen Wechselkontakt enthalten.
Der Steuerkreis des Steuergerätes ist über eine Sicherung von 2 A abgesichert.

***5-Stage control unit***

*Single-phase controller with two five step switches mains contactor and monitor light for speed regulation with transformer of voltage controlled motors / fans. Two different rotation speeds can optionally be selected with both the 5-level switches built into the controller. The rotation speed switching can be carried out by the connection of a timer switch (day/night operation), room thermostat, manual changeover switch etc. Here one should ensure that the devices used for switching the rotation speed should contain a changeover contact.*

*The controller's control circuit is protected by a fuse of 2A.*

**Motorschutz**

Bei überschreiten der max. zulässigen Wicklungstemperatur des Motors / Ventilators öffnen die in der Motorwicklung eingelegten Thermokontakte. Der im Steuergerät eingebaute Hauptschütz fällt ab und trennt den Motor / Ventilator vom Netz. Nach Beheben der Störungsursache ist die Wiedereinschaltung nur über die 0- Stellung am Fünf-Stufenschalter möglich.

***Motor protection***

*On exceeding the maximum permissible winding temperature of the motor / fan, the thermal contacts, which are embedded in the motor winding, open. The mains contactor, which is incorporated in the controller, drops and disconnects the motor / fan from the mains power supply. After the cause of the interruption has been remedied, restarting is only possible at the 0-position on the 5-step switch.*

**Nach Netzausfall**

Bei der Typenreihe **RTEU** erfolgt automatische Wiedereinschaltung nach Netzausfall.

***After power failure***

*With the design* ***RTEU*** *automatic restart occurs after power failure.*

**Ausführung**

**RTEU 1,5** stabiles hellgraues Kunststoffgehäuse in Schutzart IP54.

**RTEU 3,2 / RTEU 5 / RTEU 7,5** Gehäuse mit Aluminium-Druckgussunterteil und hellgrauem Kunststoffoberteil in Schutzart IP54.

***Design***

***RTEU 1,5*** *sturdy light grey plastic enclosure in protection class IP54.*

***RTEU 3,2 / RTEU 5 / RTEU 7,5*** *Enclosure with aluminium die cast base and light grey plastic lid in protection class IP54.*

**Schaltbild** / ***Wiring diagram:***

01.207

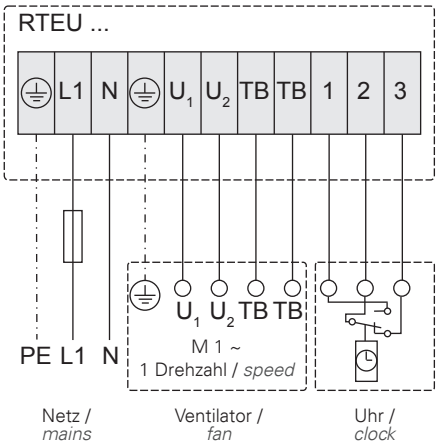


**Maße** / ***Dimensions:*** [mm]

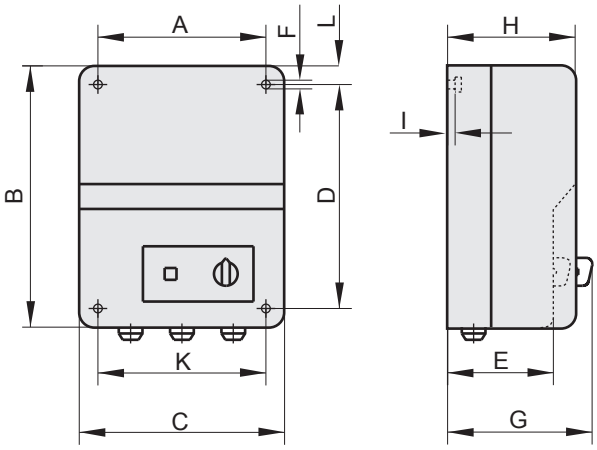


| Typ *Type* | | Art.-Nr. *Art.-No.* | max. I [A] | [kg] | A | B | C | D | E | F | G | H | I | K | L |
|---|---|---|---|---|---|---|---|---|---|---|---|---|---|---|---|
| **RTEU 1,5** | IP54 | H10-01510 | 1,5 | 3 | 130 | 220 | 168 | 180 | - | 6 | 145 | 120 | 5 | 130 | 20 |
| **RTEU 3,2** | IP54 | H10-03210 | 3,2 | 4,5 | 180 | 290 | 230 | 253 | 120 | 7 | 140 | 145 | 3,5 | 205 | 10 |
| **RTEU 5,0** | IP54 | H10-05010 | 5,0 | 5,5 | 180 | 290 | 230 | 253 | 120 | 7 | 140 | 145 | 3,5 | 205 | 10 |
| **RTEU 7,5** | IP54 | H10-07510 | 7,5 | 8 | 180 | 290 | 230 | 253 | 120 | 7 | 140 | 145 | 3,5 | 205 | 10 |
| **RTEU 10** | IP54 | H10-10010 | 10 | 10 | 216 | 315 | 245 | 285 | - | 7 | 151 | 133 | - | 216 | 15 |

**Typenschlüssel /** ***Type Code***

**R A S E 5,5**

**R** Steuergerät transformatorisch / *Transforming speed controller*
**A** Automatik / Automatic
**S** Stufenschalter / *Switch*
**E** Einphasenwechselstrom / *Single phase*
**5,5** max. Ausgangsstrom in Ampere / *max. current (A)*




**4-Stufen-Steuergeräte**
Steuergerät transformatorisch mit 5-Stufenschalter und Anschlussmöglichkeit für ein 4-Stufen-Raumthermostat (siehe Seite 414).
Am 5-Stufenschalter können die Drehzahlstufen 1-4 von Hand durchgeschaltet werden. Wird auf die Betriebsart Automatik umgeschaltet so wird die Drehzahlstufe des Motors in 4 Stufen der Raumtemperatur angepasst.
Der Temperaturbereich des 4-Stufen- Raumthermostat reicht von 0 bis + 40 °C. Der Stufenabstand beträgt ca. 1,5 K. Wird z.B. eine Temperatur von 20 °C auf dem Thermostat eingestellt, dann startet der angeschlossene Motor / Ventilator bei ca. 21,5 °C in der niedrigsten Drehzahlstufe. Werden die 23°C überschritten, schaltet das Thermostat den Motor in die nächst höhere Drehzahlstufe. Bei einer Temperatur von 26 °C ist dann die max. Drehzahl des angeschlossenen Motors / Ventilators erreicht.
Bei Abkühlen der Raumtemperatur erfolgt der Vorgang in umgekehrter Reihenfolge.

***4-Stage control unit***
*Speed controller with transformer and five step switch for the regulation of single phase motors. Wired ready for connection for an 4-step room thermostat (see page 414).*
*Rotation speed levels 1-4 can be selected from switch level 5. If you switch to Automatic operating mode, the rotation speed level of the motor is adjusted to the room temperature in 4 steps.*
*The temperature range of the 4-level room thermostat is from 0 to + 40 °C. The size of the steps is about 1.5 K. If, for instance, the thermostat is set to a temperature of 20 °C, then the motor/fan connected starts at about 21.5 °C at the lowest rotation speed level. If 23 °C is exceeded, the thermostat switches the motor to the next higher rotation speed. At a temperature of 26 °C, the maximum rotation speed of the motor/fan connected is reached.*
*When the room temperature cools down, the process happens in reverse.*

**Motorschutz**
Bei diesem Typ von Steuergerät können die Thermokontakte in Reihe mit der Motorwicklung geschaltet werden. Bei überschreiten der max. zulässigen Wicklungstemperatur des Motors öffnen die Thermokontakte. Dadurch wird der Motorstromkreis unterbrochen und der Motor / Ventilator abgeschaltet. Nach dem Abkühlen der Motorwicklung wird durch den Thermokontakt der Motorstromkreis wieder geschlossen. Dadurch automatisches Anlaufen des Motors!

***Motor protection***
*With this type of controller the thermal contacts can be connected in series with the motor winding. On exceeding the maximum permissible winding temperature of the motor, the thermal contacts open. Through this the motor's circuit is interrupted and the motor / fan is switched off. After the motor winding has cooled down, the thermal contacts on the motor's circuit are closed again.*

**Nach Netzausfall**
Bei der Typenreihe **RASE** erfolgt automatische Wiedereinschaltung nach Netzausfall.

***After power failure***
*With the design* ***RASE*** *automatic restart occurs after power failure.*

**Ausführung**
**RASE 1,2 / RASE 2,6 / RASE 5,5 / RASE 7,5** stabiles hellgraues Kunststoffgehäuse in Schutzart IP54.

**RASE 10 / RASE 15** Kunststoffbeschichtetes weißes Stahlblechgehäuse in Schutzart IP54.

***Design***
***RASE 1,2 / RASE 2,6 / RASE 5,5 / RASE 7,5*** *sturdy light grey plastic enclosure in protection class IP54.*

***RASE 10 / RASE 15*** *Plastic coated white sheet steel in enclosure in protection class IP54.*

**Schaltbild** / ***Wiring diagram:***

01.293

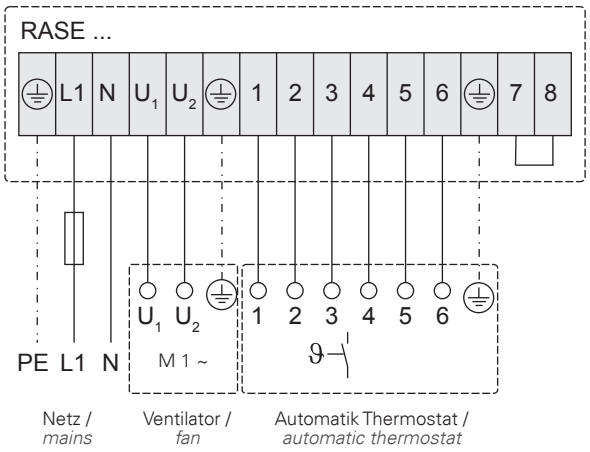


**Maße** / ***Dimensions:*** [mm]

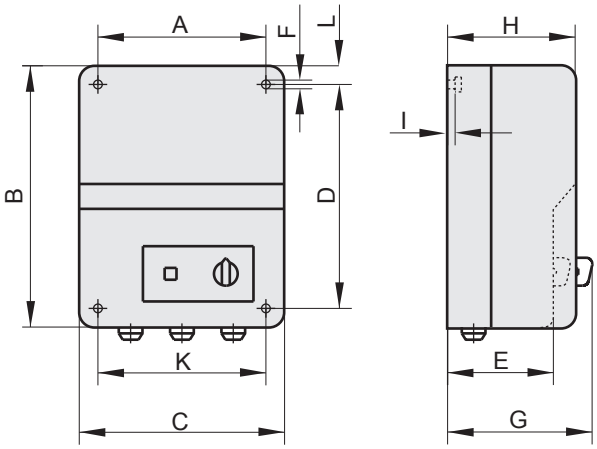


| Typ *Type* | | Art.-Nr. *Art.-No.* | max. I [A] | [kg] | A | B | C | D | E | F | G | H | I | K | L |
|---|---|---|---|---|---|---|---|---|---|---|---|---|---|---|---|
| **RASE 1,2** | IP54 | H90-12000 | 1,2 | 2 | 130 | 220 | 168 | 180 | - | 6 | 145 | 120 | 5 | 130 | 20 |
| **RASE 2,6** | IP54 | H90-02600 | 2,6 | 3 | 130 | 220 | 168 | 180 | - | 6 | 145 | 120 | 5 | 130 | 20 |
| **RASE 5,5** | IP54 | H90-05500 | 5,5 | 4,5 | 130 | 220 | 168 | 180 | - | 6 | 180 | 160 | 5 | 130 | 20 |
| **RASE 7,5** | IP54 | H90-07500 | 7,5 | 6,5 | 130 | 220 | 168 | 180 | - | 6 | 180 | 160 | 5 | 130 | 20 |
| **RASE 10** | IP54 | H90-10000 | 10 | 9 | 216 | 315 | 245 | 285 | - | 7 | 151 | 133 | - | 315 | 33 |
| **RASE 15** | IP54 | H90-15000 | 15 | 13 | 216 | 315 | 245 | 285 | - | 7 | 151 | 133 | - | 315 | 33 |

**Typenschlüssel /** ***Type Code***

**R T D 5 (G)**

**R** Steuergerät transformatorisch / *Transforming speed controller*
**T** Thermokontaktanschluss / *Thermal contact connection*
**D** Drehstrom / *Three phase alternating current*
**5** max. Ausgangsstrom in Ampere / *max. current (A)*
**(G)** Gaskontaktanschluß / *gas contact connection*

**5-Stufen-Steuergeräte**
Drehstrom-Drehzahlsteuergerät 5-stufig mit Hauptschutz und Betriebsmeldeleuchte, zur transformatorischen Drehzahlstellung von spannungssteuerbaren Motoren / Ventilatoren. Mit dem im Gerät eingebauten Stufenschalter können fünf verschiedene Drehzahlen am angeschlossenen Motor / Ventilator eingestellt werden. Dabei entspricht die Schaltstufe 1 der niedrigsten, bzw. die Schaltstufe 5 der höchsten Drehzahl. Der Steuerkreis des Steuergerätes ist über eine Sicherung von 2 A abgesichert.



***5-Stage control unit***
*Three-phase, 5-speed controller with mains contactor and monitor light for speed regulation with transformer of voltage controlled motors / fans. With the step switch, which is built into the controller, five different speeds can be adjusted on the connected motor / fan. Thus switch step 1 corresponds to the lowest, respectively switch step 5 corresponds to the highest speed. The controller's control circuit is protected by a fuse of 2A.*

**RTD..G** Die Steuergeräte dieser Bauart besitzen einen Anschluß für einen Strömungswächter und ein Gasmagnetventil. Der Strömungswächter muß im Luftstrom des Ventilators angebracht werden. Wird durch den Ventilator eine ausreichende Luftmenge gefördert, so wird das Gasmagnetventil über den Strömungswächter zugeschaltet. Der Einsatzbereich dieser Geräte ist bevorzugt in der Küchenabluft, wenn Gasgeräte installiert sind.

***RTD..G*** *Controllers of this design have a connection for an airflow detector and a magnetic gas valve. The airflow detector must be located in the fan's airstream. If a sufficient supply of air is provided by the fan, the the magnetic gas valve is switched on via the airflow detector. The area where these devices should be used is preferably in kitchen air extraction if gas devices are installed.*

**Motorschutz**
Bei überschreiten der max. zulässigen Wicklungstemperatur des Motors / Ventilators öffnen die in der Motorwicklung eingelegten Thermokontakte. Der im Steuergerät eingebaute Hauptschutz fällt ab und trennt den Motor / Ventilator vom Netz. Nach Beheben der Störungsursache ist die Wiedereinschaltung nur über die 0- Stellung am Fünf- Stufenschalter möglich.

***Motor protection***
*On exceeding the maximum permissible winding temperature of the motor / fan, the thermal contacts, which are embedded in the motor winding, open. The mains contactor, which is incorporated in the controller, drops and disconnects the motor / fan from the mains power supply. After the cause of the interruption has been remedied, restarting is only possible at the 0-position on the 5-step switch.*

**Nach Netzausfall**
Bei der Typenreihe **RTD (G)** ist die Wiedereinschaltung nur über die 0-Stellung am Stufenschalter möglich.

***After power failure***
*Switch on again is only possible after a first switch to the 0-step.*

**Ausführung**
**RTD 1,2 / RTD 2,5 (G) / RTD 3 (G) / RTD 3,8 (G)** Gehäuse mit Aluminium-Druckgussunterteil und hellgrauem Kunststoffoberteil in Schutzart IP54.

***Design***
***RTD 1,2 / RTD 2,5 (G) / RTD 3 (G) / RTD 3,8 (G)*** *Enclosure with aluminium die cast base and light grey plastic lid in protection class IP54.*

**RTD 5 (G)** Kunststoffbeschichtetes weißes Stahlblechgehäuse in Schutzart IP54.

***RTD 5 (G)*** *plastic coated white sheet steel in enclosure in protection class IP54.*

**RTD 7 (G) / RTD 10 (G) / RTD 14 / RTD 19 / RTD 24** Kunststoff-beschichtetes graues Stahlblechgehäuse in Schutzart IP54.

***RTD 7 (G) / RTD 10 (G) / RTD 14 / RTD 19 / RTD 24*** *Plastic coated grey sheet steel in enclosure in protection class IP54.*

**Schaltbild / *Wiring diagram:***

01.074

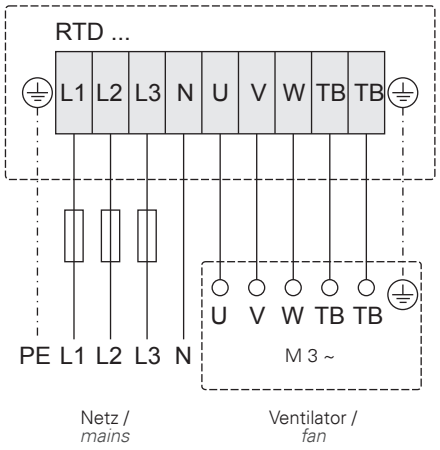


01.283

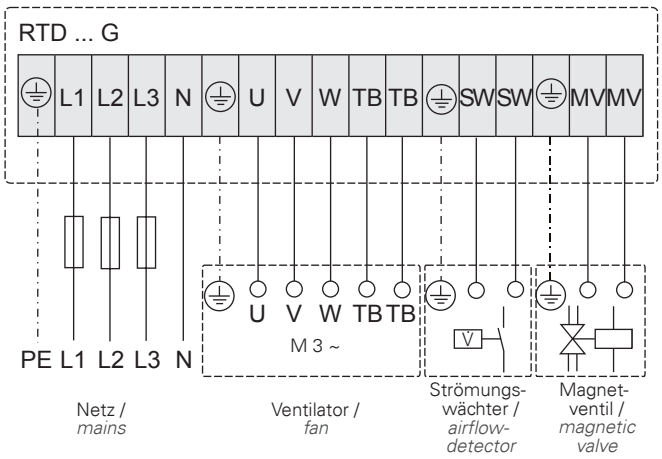


**Maße / *Dimensions:*** [mm]

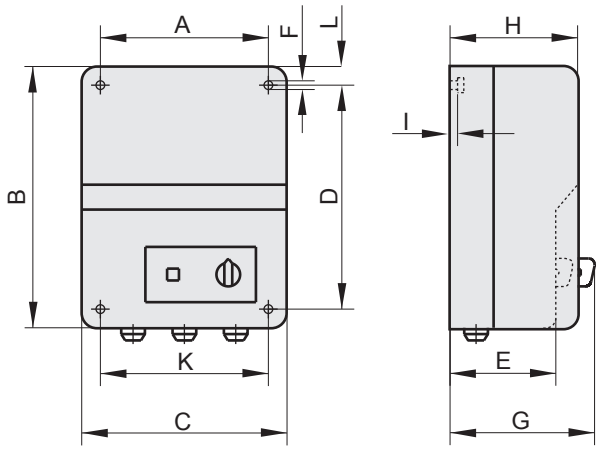


| Typ *Type* | | Art.-Nr. *Art.-No.* | max. I [A] | [kg] | A | B | C | D | E | F | G | H | I | K | L |
|---|---|---|---|---|---|---|---|---|---|---|---|---|---|---|---|
| **RTD 1,2** | IP54 | H00-01201 | 1,2 | 6 | 180 | 290 | 230 | 253 | 120 | 7 | 136 | 145 | 3,5 | 205 | 10 |
| **RTD 2,5** | IP54 | H00-02501 | 2,5 | 10,5 | 180 | 290 | 230 | 253 | 120 | 7 | 136 | 145 | 3,5 | 205 | 10 |
| **RTD 3,0** | IP54 | H00-03002 | 3,0 | 12 | 180 | 290 | 230 | 253 | 120 | 7 | 136 | 145 | 3,5 | 205 | 10 |
| **RTD 3,8** | IP54 | H00-03801 | 3,8 | 14 | 180 | 290 | 230 | 253 | 120 | 7 | 136 | 145 | 3,5 | 205 | 10 |
| **RTD 5,0** | IP54 | H00-05000 | 5,0 | 15 | 216 | 315 | 245 | 285 | - | 7 | 158 | 133 | - | 216 | 15 |
| **RTD 7,0** | IP54 | H00-07003 | 7,0 | 26 | 315 | 410 | 380 | 345 | - | 7 | 173 | 155 | - | 315 | 33 |
| **RTD 10** | IP54 | H00-10000 | 10 | 32 | 315 | 410 | 380 | 345 | - | 7 | 173 | 155 | - | 315 | 33 |
| **RTD 14** | IP21 | H00-14000 | 14 | 27 | - | 385 | 310 | - | - | - | - | 225 | - | - | - |
| **RTD 19** | IP21 | H00-19000 | 19 | 33 | - | 500 | 360 | - | - | - | - | 275 | - | - | - |
| **RTD 24** | IP54 | H00-24000 | 24 | 70 | - | 500 | 400 | - | - | - | - | 250 | - | - | - |

| Typ *Type* | | Art.-Nr. *Art.-No.* | max. I [A] | [kg] | A | B | C | D | E | F | G | H | I | K | L |
|---|---|---|---|---|---|---|---|---|---|---|---|---|---|---|---|
| **RTD 2,5 G** | IP54 | H00-02550 | 2,5 | 10,5 | 180 | 290 | 230 | 253 | 120 | 7 | 136 | 145 | 3,5 | 205 | 10 |
| **RTD 3,0 G** | IP54 | H00-03050 | 3,0 | 12 | 180 | 290 | 230 | 253 | 120 | 7 | 136 | 145 | 3,5 | 205 | 10 |
| **RTD 3,8 G** | IP54 | H00-03850 | 3,8 | 14 | 180 | 290 | 230 | 253 | 120 | 7 | 136 | 145 | 3,5 | 205 | 10 |
| **RTD 5,0 G** | IP54 | H00-05050 | 5,0 | 15 | 216 | 315 | 245 | 285 | - | 7 | 158 | 133 | - | 216 | 15 |
| **RTD 7,0 G** | IP54 | H00-07050 | 7,0 | 26 | 315 | 410 | 380 | 345 | - | 7 | 173 | 155 | - | 315 | 33 |
| **RTD 10 G** | IP54 | H00-10050 | 10 | 32 | 315 | 410 | 380 | 345 | - | 7 | 173 | 155 | - | 315 | 33 |

**Typenschlüssel /** ***Type Code***

**R T R D 5**

**R** Steuergerät transformatorisch / *Transforming speed controller*
**T** Thermokontaktanschluss / *Thermal contact connection*
**R** Raumthermostatanschluss / *Room thermostat connection*
**D** Drehstrom / *Three phase alternating current*
**5** max. Ausgangsstrom in Ampere / *max. current (A)*

**5-Stufen-Steuergeräte**
Drehstrom-Drehzahlsteuergerät 5-stufig mit Hauptschutz und Betriebsmeldeleuchte, zur transformatorischen Drehzahlstellung von spannungssteuerbaren Motoren / Ventilatoren. Mit dem im Gerät eingebauten Stufenschalter können fünf verschiedene Drehzahlen am angeschlossenen Motor / Ventilator eingestellt werden. Dabei entspricht die Schaltstufe 1 der niedrigsten, bzw. die Schaltstufe 5 der höchsten Drehzahl.
Raumthermostatanschluss: Bei Anschluss eines Raumthermostaten wird abhängig von der eingestellten Temperatur am Thermostat der Motor über das Steuergerät ein-, bzw. abgeschaltet. Der Steuerkreis des Steuergerätes ist über eine Sicherung von 2 A abgesichert.



***5-Stage control unit***
*Three-phase, 5-speed controller with mains contactor and monitor light for speed regulation with transformer of voltage controlled motors / fans. With the step switch, which is built into the controller, five different speeds can be adjusted on the connected motor / fan. Thus switch step 1 corresponds to the lowest, respectively switch step 5 corresponds to the highest speed.*
*Room thermostat connection: When connecting room thermostat dependent on the adjusted temperature at the thermostat the motor is switched off over the controller.*

*The controller's control circuit is protected by a fuse of 2A.*

**Motorschutz**
Bei überschreiten der max. zulässigen Wicklungstemperatur des Motors / Ventilators öffnen die in der Motorwicklung eingelegten Thermokontakte. Der im Steuergerät eingebaute Hauptschutz fällt ab und trennt den Motor / Ventilator vom Netz. Nach Beheben der Störungsursache ist die Wiedereinschaltung nur über die 0-Stellung am Fünf-Stufenschalter möglich.

***Motor protection***
*On exceeding the maximum permissible winding temperature of the motor / fan, the thermal contacts, which are embedded in the motor winding, open. The mains contactor, which is incorporated in the controller, drops and disconnects the motor / fan from the mains power supply. After the cause of the interruption has been remedied, restarting is only possible at the 0-position on the 5-step switch.*

**Nach Netzausfall**
Bei der Typenreihe **RTRD** ist die Wiedereinschaltung nur über die 0-Stellung am Stufenschalter möglich.

***After power failure***
*Switch on again is only possible after a first switch to the 0-step.*

**Ausführung**
**RTRD 1,2 / RTRD 2,5 / RTRD 3 / RTRD 3,8** Gehäuse mit Aluminium-Druckgussunterteil und hellgrauem Kunststoffoberteil in Schutzart IP54.

**RTRD 5** Kunststoffbeschichtetes weißes Stahlblechgehäuse in Schutzart IP54.

**RTRD 7 / RTRD 10** Kunststoffbeschichtetes graues Stahlblechgehäuse in Schutzart IP54.

***Design***
***RTRD 1,2 / RTRD 2,5 / RTRD 3 / RTRD 3.8*** *Enclosure with aluminium die cast base and light grey plastic lid in protection class IP54.*

***RTRD 5*** *Plastic coated white sheet steel in enclosure in protection class IP54.*

***RTRD 7 / RTRD 10*** *Plastic coated grey sheet steel in enclosure in protection class IP54.*

**Schaltbild** / ***Wiring diagram:***

01.128

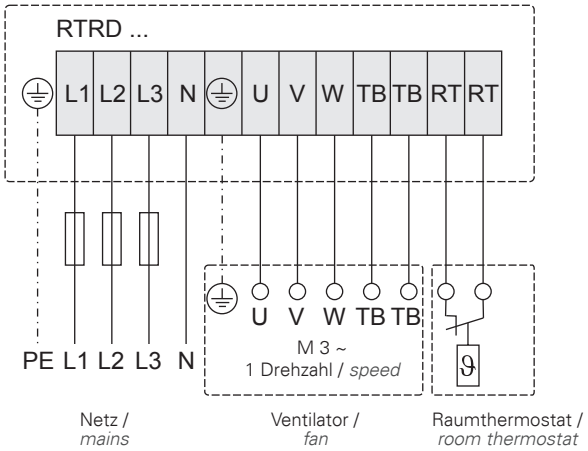


**Maße** / ***Dimensions:*** [mm]

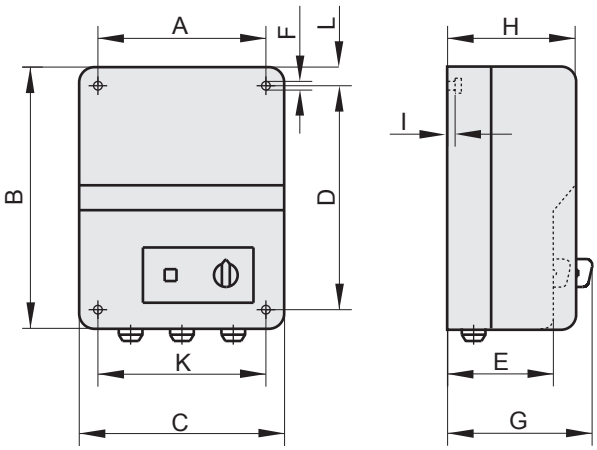


| Typ *Type* | | Art.-Nr. *Art.-No.* | max. I [A] | [kg] | A | B | C | D | E | F | G | H | I | K | L |
|---|---|---|---|---|---|---|---|---|---|---|---|---|---|---|---|
| **RTRD 1,2** | IP54 | H90-01200 | 1,2 | 6 | 180 | 290 | 230 | 253 | 120 | 7 | 136 | 145 | 3,5 | 205 | 10 |
| **RTRD 2,5** | IP54 | H90-02500 | 2,5 | 10,5 | 180 | 290 | 230 | 253 | 120 | 7 | 136 | 145 | 3,5 | 205 | 10 |
| **RTRD 3,0** | IP54 | H90-03003 | 3,0 | 12 | 180 | 290 | 230 | 253 | 120 | 7 | 136 | 145 | 3,5 | 205 | 10 |
| **RTRD 3,8** | IP54 | H90-03800 | 3,8 | 14 | 180 | 290 | 230 | 253 | 120 | 7 | 136 | 145 | 3,5 | 205 | 10 |
| **RTRD 5,0** | IP54 | H90-05005 | 5,0 | 15 | 216 | 315 | 245 | 285 | - | 7 | 158 | 133 | - | 216 | 15 |
| **RTRD 7,0** | IP54 | H90-07003 | 7,0 | 26 | 315 | 410 | 380 | 345 | - | 7 | 173 | 155 | - | 315 | 33 |
| **RTRD 10** | IP54 | H90-10002 | 10 | 32 | 315 | 410 | 380 | 345 | - | 7 | 173 | 155 | - | 315 | 33 |

**Typenschlüssel /** ***Type Code***

**R T D U 5**

**R** Steuergerät transformatorisch / *Transforming speed controller*
**T** Thermokontaktanschluss / *Thermal contact connection*
**D** Drehstrom / *Three phase alternating current*
**U** Umschaltung zweier Drehzahlen / *Switchover of both speeds*
**5** max. Ausgangsstrom in Ampere / *max. current (A)*

**5-Stufen-Steuergeräte**
Drehstrom-Drehzahlsteuergerät mit zwei eingebauten Fünf-Stufenschaltern und Betriebsmeldeleuchte zur transformatorischen Drehzahlstellung von spannungssteuerbaren Motoren. Mit den beiden im Gerät eingebauten Fünf-Stufenschaltern können wahlweise zwei verschiedene Drehzahlen voreingestellt werden. Die Drehzahlumschaltung kann durch Anschluß einer Zeitschaltuhr (Tag- / Nachtbetrieb), Raumthermostat, Handwechselschalter usw. erfolgen. Dabei ist darauf zu achten, dass die zur Drehzahlumschaltung eingesetzten Geräte einen Wechselkontakt enthalten. Der Steuerkreis des Steuergerätes ist über eine Sicherung von 2 A abgesichert.



***5-Stage control unit***
*Three-phase, 5-speed controller with mains contactor and monitor light for speed regulation with transformer of voltage controlled motors / fans. Two different rotation speeds can optionally be selected with both 5-level switches built into the controller. The rotation speed switching can be carried out by the connection of a timer switch (day/night operation), room thermostat, manual changeover switch, etc. Here one should ensure that the devices used for switching the rotation speed should contain a changeover contact.*

*The controller's control circuit is protected by a fuse of 2A.*

**Motorschutz**
Bei überschreiten der max. zulässigen Wicklungstemperatur des Motors / Ventilators öffnen die in der Motorwicklung eingelegten Thermokontakte. Der im Steuergerät eingebaute Hauptschutz fällt ab und trennt den Motor / Ventilator vom Netz. Nach Beheben der Störungsursache ist die Wiedereinschaltung nur über die 0-Stellung am Fünf-Stufenschalter möglich.

***Motor protection***
*On exceeding the maximum permissible winding temperature of the motor / fan, the thermal contacts, which are embedded in the motor winding, open. The mains contactor, which is incorporated in the controller, drops and disconnects the motor / fan from the mains power supply. After the cause of the interruption has been remedied, restarting is only possible at the 0-position on the 5-step switch.*

**Nach Netzausfall**
Bei der Typenreihe **RTDU** ist die Wiedereinschaltung nur über die 0-Stellung am Stufenschalter möglich.

***After power failure***
*Switch on again is only possible after a first switch to the 0-step.*

**Ausführung**
**RTDU 1,2 / RTDU 3** Gehäuse mit Aluminium-Druckgussunterteil und hellgrauem Kunststoffoberteil in Schutzart IP54.

**RTDU 5 / RTDU 7 / RTDU 10** Kunststoffbeschichtetes graues Stahlblechgehäuse in Schutzart IP54.

***Design***
***RTDU 1,2 / RTDU 3*** *Enclosure with aluminium die cast base and light grey plastic lid in protection class IP54.*

***RTDU 5 / RTDU 7 / RTDU 10*** *Plastic coated grey sheet steel in enclosure in protection class IP54.*

**Schaltbild** / ***Wiring diagram:***

01.206

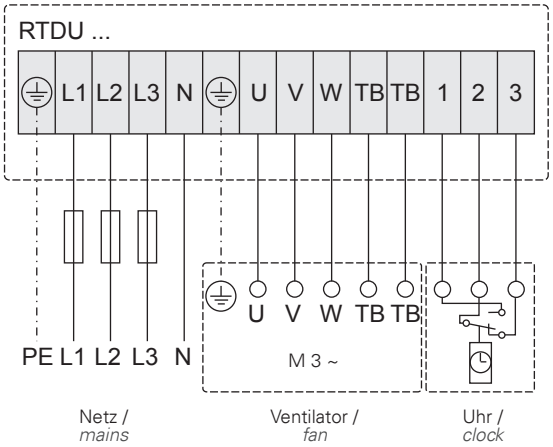


**Maße** / ***Dimensions:*** [mm]

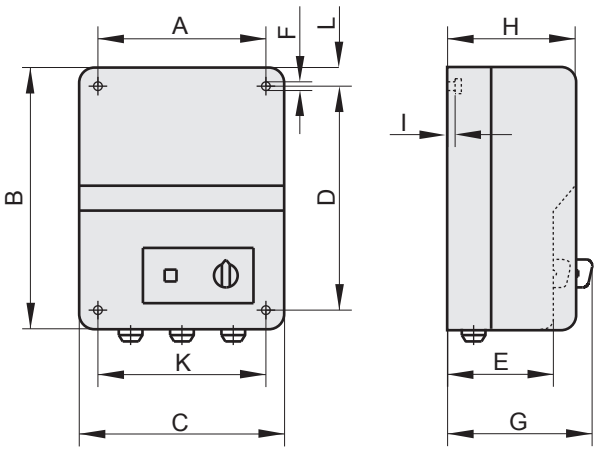


| Typ *Type* | ⚠ | Art.-Nr. *Art.-No.* | max. I [A] | [kg] | A | B | C | D | E | F | G | H | I | K | L |
|---|---|---|---|---|---|---|---|---|---|---|---|---|---|---|---|
| **RTDU 1,2** | IP54 | H00-01207 | 1,2 | 7 | 180 | 290 | 230 | 253 | 120 | 7 | 140 | 145 | 3,5 | 205 | 10 |
| **RTDU 3** | IP54 | H00-03007 | 3,0 | 13,5 | 180 | 290 | 230 | 253 | 120 | 7 | 140 | 145 | 3,5 | 205 | 10 |
| **RTDU 5** | IP54 | H00-05007 | 5,0 | 16,5 | 315 | 410 | 380 | 345 | - | 7 | 173 | 155 | - | 315 | 33 |
| **RTDU 7** | IP54 | H00-07007 | 7,0 | 26 | 315 | 410 | 380 | 345 | - | 7 | 173 | 155 | - | 315 | 33 |
| **RTDU 10** | IP54 | H00-10007 | 10,0 | 32 | 315 | 410 | 380 | 345 | - | 7 | 173 | 155 | - | 315 | 33 |

**Typenschlüssel /** ***Type Code***

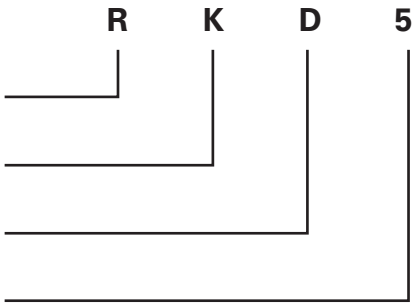


**R** Steuergerät transformatorisch / *Transforming speed controller*
**K** Kaltleiteranschluss / *Thermistor connection*
**D** Drehstrom / *Three phase alternating current*
**5** max. Ausgangsstrom in Ampere / *max. current (A)*

**5-Stufen-Steuergeräte**
Drehstrom-Drehzahlsteuergerät 5-stufig mit Hauptschutz und Betriebsmeldeleuchte, zur transformatorischen Drehzahlstellung von spannungssteuerbaren Motoren / Ventilatoren. Mit dem im Gerät eingebauten Stufenschalter können fünf verschiedene Drehzahlen am angeschlossenen Motor / Ventilator eingestellt werden. Dabei entspricht die Schaltstufe 1 der niedrigsten, bzw. die Schaltstufe 5 der höchsten Drehzahl. Der Steuerkreis des Steuergerätes ist über eine Sicherung von 2 A abgesichert.



***5-Stage control unit***
*Three-phase, 5-speed controller with mains contactor and monitor light for speed regulation with transformer of voltage controlled motors / fans. With the step switch, which is built into the controller, five different speeds can be adjusted on the connected motor / fan. Thus switch step 1 corresponds to the lowest, respectively switch step 5 corresponds to the highest speed. The controller's control circuit is protected by a fuse of 2A.*

**Motorschutz**
Bei überschreiten der max. zulässigen Wicklungstemperatur des Motors / Ventilators öffnet das im Steuergerät eingebaute Kaltleiterauslösegerät den Stromkreis. Der Hauptschutz fällt ab und trennt den Motor / Ventilator vom Netz. Nach Beheben der Störungsursache ist die Wiedereinschaltung nur über die 0-Stellung am Fünf-Stufenschalter möglich.

***Motor protection***
*If the maximum temperature of the motor´s winding gets exceeded, the mounted PTC opens the circuit. The mains contactor drops and disconnects the motor / fan from the mains power supply. After the cause of the interruption has been remedied, restarting is only possible at the 0-position on the 5-step switch.*

**Nach Netzausfall**
Bei der Typenreihe **RKD** ist die Wiedereinschaltung nur über die 0-Stellung am Stufenschalter möglich.

***After power failure***
*Switch on again is only possible after a first switch to the 0-step.*

**Ausführung**
**RKD 1 / RKD 2 / RKD 3** Gehäuse mit Aluminiumdruckussunterteil und hellgrauem Kunststoffoberteil in Schutzart IP54.

**RKD 5** Kunststoffbeschichtetes weißes Stahlblechgehäuse in Schutzart IP54.

**RKD 7 / RKD 10 / RKD 14** Kunststoffbeschichtetes graues Stahlblechgehäuse in Schutzart IP54.

***Design***
***RKD 1 / RKD 2 / RKD 3*** *Enclosure with aluminium die cast base and light grey plastic lid in protection class IP54.*

***RKD 5*** *Plastic coated white sheet steel in enclosure in protection class IP54.*

***RKD 7 / RKD 10 / RKD 14*** *plastic coated grey sheet steel in enclosure in protection class IP54.*

**Schaltbild** / ***Wiring diagram:***

01.208

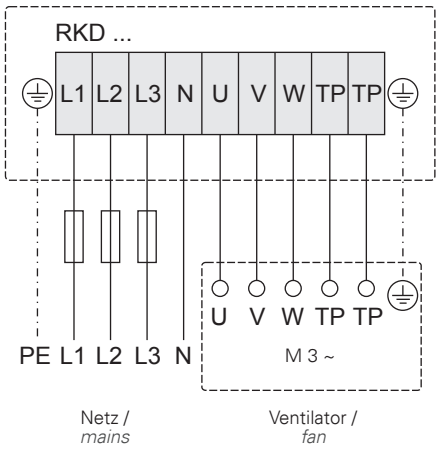


**Maße** / ***Dimensions:*** [mm]

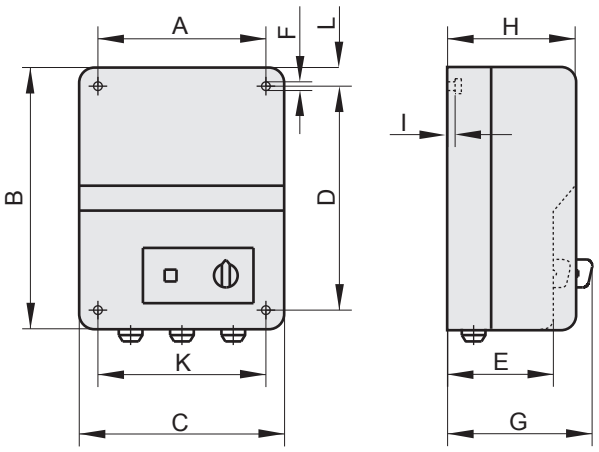


| Typ *Type* | ⚠ | Art.-Nr. *Art.-No.* | max. I [A] | [kg] | A | B | C | D | E | F | G | H | I | K | L |
|---|---|---|---|---|---|---|---|---|---|---|---|---|---|---|---|
| **RKD 1,2** | IP54 | H00-01208 | 1,2 | 6,3 | 180 | 290 | 230 | 253 | 120 | 7 | 140 | 145 | 3,5 | 205 | 10 |
| **RKD 3,0** | IP54 | H00-03008 | 3,0 | 15,5 | 180 | 290 | 230 | 253 | 120 | 7 | 140 | 145 | 3,5 | 205 | 10 |
| **RKD 5,0** | IP54 | H00-05008 | 5,0 | 16,5 | 216 | 315 | 245 | 285 | - | 7 | 151 | 133 | - | 216 | 15 |
| **RKD 7,0** | IP54 | H00-07008 | 7,0 | 20,0 | 315 | 410 | 380 | 345 | - | 7 | 173 | 155 | - | 315 | 33 |
| **RKD 10** | IP54 | H00-10008 | 10,0 | 27,0 | 315 | 410 | 380 | 345 | - | 7 | 173 | 155 | - | 315 | 33 |
| **RKD 14** | IP21 | H00-14008 | 14,0 | 36,5 | 357 | 600 | 400 | 557 | - | 7 | 220 | 200 | - | 357 | 21 |

**Typenschlüssel /** ***Type Code***

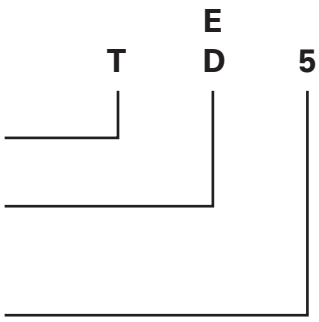


**T** Transformator / *Transformer*

**E** Einphasen-Wechselstrom / *Single phase*
**D** Dreiphasen-Drehstrom / *Three phase alternating current*
**5** max. Ausgangsstrom in Ampere / *max. current (A)*

**TE / TD**
Transformatoren für Schaltschrankeinbau (Einhasen / Dreiphasen).
6 Anzapfungen, ohne Gehäuse.
Bitte beachten, die Artikel-Nr. für Drehstrom (H60..... ) beinhaltet bereits zwei Transformatoren. 5-Stufenschalter für Schaltschrankeinbau siehe Seite 310.



***TE / TD***
*Transformers for switch cabinet installation (Single phase / Three phase)*
*6 Tappings without case.*
*Please consider, the articles no. for three-phase current (H60..... ) already contain two transformers. 5-Step switch for control cabinet installation please see page 310.*

**Ausführung:**

- Spartransformatoren (nach VDE0550) mit 5 Anzapfungen, nicht Kurzschlussfest
- Montagefuß und Anschlussklemmen
- Max. zulässige Umgebungstemperatur +40°C
- Isolationsklasse B
- Schutzart IP20
- Netzfrequenz 50/60 Hz

***Design:***

- *Autotransformers (in accordance with VDE0550) with 5 taps, non short circuit proof*
- *Installation feet and connection terminals*
- *Max. permitted ambient temperature +40°C*
- *insulation class B*
- *Protection class IP20*
- *Mains frequency 50/60 Hz*

## Schaltbild / *Wiring diagram:*

### Einphasenwechselstrom / *Single phase*

01.215

1 ~ Transformator / *1 ~ Transformer*

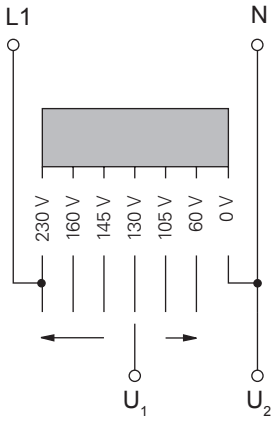


| | |
|---|---|
| 230 V | braun / *brown* |
| 160 V | blau / *blue* |
| 145 V | schwarz/ *black* |
| 130 V | grün / *green* |
| 105 V | violett / *violet* |
| 60 V | weiß / *white* |
| 0 V | rot / *red* |

### Drehstrom / *Three phase alternating current*

01.214

3 ~ Transformator / *3 ~ Transformer*

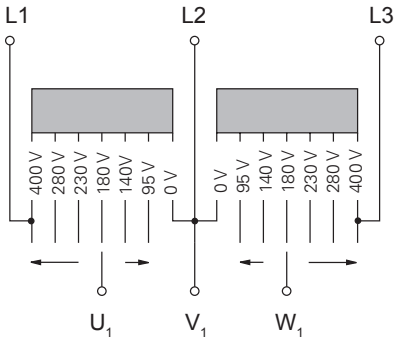


| | |
|---|---|
| 400 V | braun / *brown* |
| 280 V | blau / *blue* |
| 230 V | schwarz / *black* |
| 180 V | grün / *green* |
| 140 V | violett / *violet* |
| 95 V | weiß / *white* |
| 0 V | rot / *red* |

3 ~ Transformator / *3 ~ Transformer*

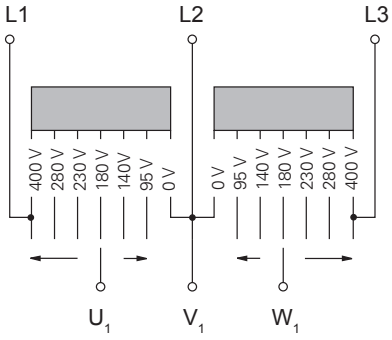


| | |
|---|---|
| 400 V | braun / *brown* |
| 280 V | blau / *blue* |
| 230 V | schwarz / *black* |
| 180 V | grün / *green* |
| 140 V | violett / *violet* |
| 95 V | weiß / *white* |
| 0 V | rot / *red* |

## Maße / *Dimensions:* [mm]

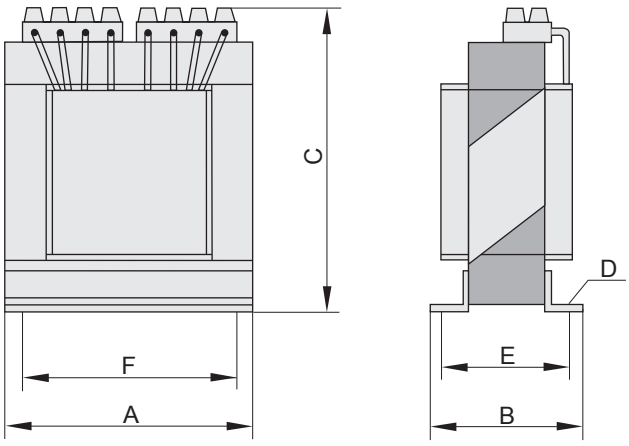


| Typ *Type* | | Art.-Nr. *Art.-No.* | max. I [A] | [kg] | A | B | C | D | E | F | Bemerkung *Remark* |
|---|---|---|---|---|---|---|---|---|---|---|---|
| **TE 1,5** | IP20 | H70-01500 | 1,5 | 1,6 | 78 | 66 | 87 | 4,5 x 8,5 | 55 | 57 | |
| **TE 3,5** | IP20 | H70-03500 | 3,5 | 2,2 | 96 | 78 | 98 | 5,5 x 10,5 | 63 | 84 | primär / *primary* **230V** |
| **TE 5,0** | IP20 | H70-05000 | 5 | 3,5 | 96 | 103 | 101 | 5,5 x 10,5 | 88 | 84 | |
| **TE 7,5** | IP20 | H70-07500 | 7,5 | 4,4 | 120 | 83 | 120 | 5,5 x 10,5 | 67 | 90 | sekundär / *secondary* **230V, 160V, 145V, 130V, 105V, 60V** |
| **TE 10** | IP20 | H70-10000 | 10 | 6,7 | 135 | 103 | 126 | 5,5 x 10,5 | 87 | 110 | |
| **TE 15** | IP20 | H70-15000 | 15 | 12,2 | 135 | 150 | 130 | 5,5 x 10,5 | 134 | 110 | |
| **TD 1,0** | IP20 | H60-01000 | 1 | 4 | 66 | 76 | 109 | 4,5 x 6,5 | 63 | 50 | |
| **TD 3,0** | IP20 | H60-03000 | 3 | 10 | 120 | 94 | 122 | 5,5 x 10,5 | 78 | 90 | |
| **TD 5,0** | IP20 | H60-05000 | 5 | 14 | 135 | 102 | 130 | 5,5 x 10,5 | 86 | 110 | primär / *primary* **400V** |
| **TD 7,0** | IP20 | H60-07001 | 7 | 18 | 135 | 121 | 126 | 5,5 x 10,5 | 104 | 110 | |
| **TD 10** | IP20 | H60-10001 | 10 | 25 | 135 | 150 | 130 | 5,5 x 10,5 | 133 | 110 | |
| **TD 14** | IP20 | H60-14001 | 14 | 34 | 175 | 136 | 155 | 5,5 x 10,5 | 114 | 135 | sekundär / *secondary* **400V, 280V, 230V, 180V, 140V, 95V** |
| **TD 19** | IP20 | H60-19000 | 19 | 35 | 180 | 163 | 180 | 11 x 6,5 | 130 | 155 | |
| **TD 20** | IP20 | H60-20000 | 20 | technische Daten auf Anfrage / *technical data on request* | | | | | | | |
| **TD 30** | IP20 | H60-30000 | 30 | | | | | | | | |

**Typenschlüssel / *Type Code***

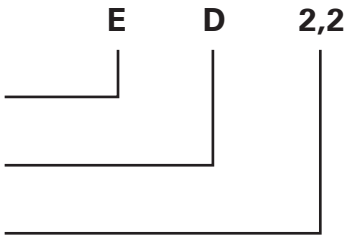


**E** Elektronisch / *electronically*

**D** Drehzahlsteller / *r.p.m. controller*

**2,2** max. Ausgangsstrom in Ampere / *max. current (A)*

**Steuergerät elektronisch**

Phasenanschnittsteuerung zur stufenlosen Drehzahlstellung von Einphasenmotoren. Dieses Steuergerät dient zur stufenlosen Drehzahlverstellung von Ventilatoren mit spannungssteuerbaren Einphasen-Asynchronmotoren. Die Drehzahl wird durch Spannungsabsenkung mittels Leistungstyristor (Phasenanschnittsteuerung) über den gesamten Bereich von 0 - 230V gesteuert. An ein Gerät können mehrere Ventilatoren angeschlossen werden, wenn die Summe der Einzelströme den Gerätenennstrom nicht übersteigt. Die Bedienung erfolgt am Drehschalter des Gerätes. In der Innenseite des Gerätes befinden sich eine Justierschraube an der die Mindestdrehzahl des Ventilators eingestellt werden kann.



***Electronic controllers***

*Phase angle control for continuous speed regulation of single phase motors. This controller is used for the continuous speed adjustment of fans with voltage controlled single phase asynchronous motors. The rotation is being controlled through voltage reduction by means of a power thyristor (phase angle control) across the complete range from 0 - 230V.*
*Several fans can be connected to one controller, if the total of the supplies does not exceed the rated current of the controller. The operation is carried out by the rotary switch of the controllers. There is an adjusting screw on the inside of the controllers, which can be set up to limit the minimum fan speed.*

**Motorüberwachung**

Motorüberwachung: Bei diesem Typ von Steuergerät können die Thermokontakte in Reihe mit der Motorwicklung geschaltet werden. Bei überschreiten der max. zulässigen Wicklungstemperatur des Motors öffnen die Thermokontakte. Dadurch wird der Motorstromkreis unterbrochen und der Motor / Ventilator abgeschaltet. Nach dem Abkühlen der Motorwicklung wird durch den Thermokontakt der Motorstromkreis wieder geschlossen.
Reihenschaltung der Motorwicklung mit den Thermokontakten bis max. 5A Motornennstrom möglich. Bei höheren Nennströmen sind Schutzschalter in die Leitungen zwischen Steuergerät und Motor zu Schalten.

***Motor control***

*With this type of controller the thermal contacts can be connected in series with the motor winding. On exceeding the maximum permissible winding temperature of the motor, the thermal contacts open. Due to this the motor's circuit is interrupted and the motor / fan is switched off. After the motor winding has cooled down, the thermal contacts on the motor's circuit are closed again.*

*Series connection of the motor winding with thermal contacts to a maximum of 5A motor rated current is possible. For higher rated currents, protection switches must be installed between the controller and the motor.*

**Nach Netzausfall**

Automatisches Wiedereinschalten nach Netzausfall.

***After power failure***

*Automatic restart after voltage failure.*

**Ausführung**

**UP (Unterputz)** Geeignet zur Unterputzmontage. Bei der Ausführung ED 5,0 liegt eine passende Unterputzeinbaudose bei.

**AP (Aufputz)** Geeignet zur Aufputzmontage im stabilen hellgrauen Kunststoffgehäuse.

***Design***

***UP (Flush Mount)*** *Suited for flush mounting. With this design ED 5,0 a suitable flush mount back box is included.*

***AP (Surface)*** *Mount Suited for surface mount in a solid light grey plastic enclosure.*

**Schaltbild** / ***Wiring diagram:***

01.074

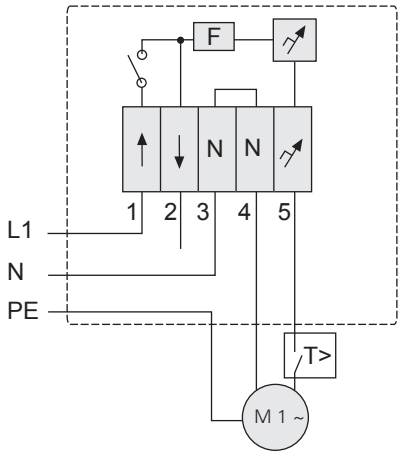


**Maße** / ***Dimensions:*** [mm]

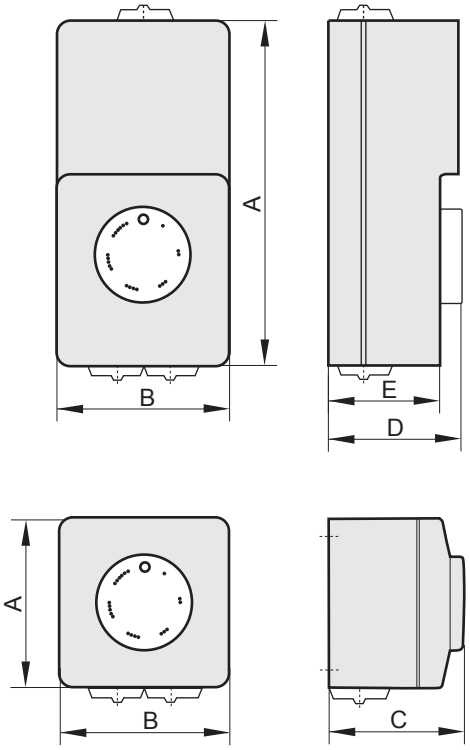


| Typ *Type* | ⚠ | Art.-Nr. *Art.-No.* | max. I [A] | A | B | C | D | E |
|---|---|---|---|---|---|---|---|---|
| **ED 0,8 AP** | IP44 | H40-00800 | 0,8 | 82 | 85 | 65 | - | - |
| **ED 0,8 UP** | IP20 | H40-00805 | 0,8 | Unterputzeinbaudose 1-fach / *Flush mount back box* | | | | |
| **ED 2,2 AP** | IP44 | H40-02500 | 2,2 | 82 | 85 | 65 | - | - |
| **ED 2,2 UP** | IP20 | H40-02505 | 2,2 | Unterputzeinbaudose 1-fach / *Flush mount back box* | | | | |
| **ED 5,0 AP** | IP44 | H40-05000 | 5,0 | 82 | 85 | 65 | - | - |
| **ED 5,0 UP** | IP20 | H40-05005 | 5,0 | Unterputzeinbaudose 1-fach / *Flush mount back box* | | | | |

**Typenschlüssel /** ***Type Code***

**GS** 1

**GS** Geräteausschalter / *ON / OFF-Switch*

**1** Baugröße (siehe Tabelle) / *Size (see table)*

**Geräteausschalter**
Geräteausschalter nach Gebrauchskategorie AC-23 (Schalten von Motoren oder anderen hochinduktiver Lasten) nach DIN VDE 0660 Teil 100. Für die Sicherheit und die elektrische Ausrüstung von Maschinen gelten die Bestimmungen DIN VDE 0113 Teil 1 bzw. EN 60204 Teil 1. Schutzart IP55. Für Temperaturen bis +120°C geeignet.

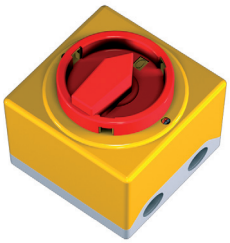

***ON / OFF-Switch***
*ON / OFF-switch of category AC-23 (switch from engines or other high-inductive loads) according to DIN VDE 0660 part 100. For the security and the electrical equipment of machines the regulations DIN VDE 0113 part 1 and/or EN 60204 part 1 apply. Protection class IP55. Suitable for temperatures up to +120°C.*

**Handhabung des Anschlussbildes:**
Auf dem Anschlußbild sind die Schaltkontakte des Geräteschalters mit den dazugehörigen Nummern dargestellt. (z.B. 1/2; 3/4; ...). Der betätigte Zustand der Schaltkontakte wird durch ein X im Anschlussbild gekennzeichnet. **Die Anzahl und Art der Haupt- und Hilfskontakte wird in Schalterstellung 0/OFF definiert.** Dabei steht NO „normally open" für einen Schließerkontakt und NC „normally closed" für einen Öffnerkontakt.

***Handling of the connection diagram:***
*On the connection diagram (e.g. 1/2; 3/4; ...). the operated condition of the switching contacts is marked by an X.* ***The number and kind of the main and auxiliary contacts are defined in switching position 0/OFF.*** *NO corresponds to "normally open" and NC "normally closed".*

**Beispiel GS 1:**
Befindet sich der Schalter in Schaltstellung 0, dann ist der Schaltkontakt 11/12 des Geräteschalters geschlossen. Dies wird durch ein X gekennzeichnet. Wird der Schalter nun von der 0 Stellung in die 1 Stellung betätigt, dann sind die Schaltkontakte 1/2; 3/4; 5/6; 7/8; 9/10 geschlossen. Dies wird ebenfalls durch ein X gekennzeichnet.

***Example GS 1:***
*If the switch is in position 0, then the switching contact 11/12 of the ON/OFF-switch is closed. This is operated by an X mark. Will the switch moved by the 0 position into the 1 position, then the contacts 1/2; 3/4; 5/6; 7/8; 9/10 are closed.*

| GS 1 | 1 | 3 | 5 | 7 | 9 | 11 |
|---|---|---|---|---|---|---|
| | 2 | 4 | 6 | 8 | 10 | 12 |
| 0 - OFF | | | | | | X |
| | X | X | X | X | | X |
| 1 - ON | X | X | X | X | X | |

| GS 2 | 1 | 3 | 5 | 7 | 9 | 11 | 13 |
|---|---|---|---|---|---|---|---|
| | 2 | 4 | 6 | 8 | 10 | 12 | 14 |
| 0 - OFF | | | | | | | X |
| 1 - ON | X | X | X | X | X | X | |

| **GS 1** / 4kW / IP55 / 230V / 50/60 Hz | |
|---|---|
| Hauptkontakt / *Main Contact* | 4 NO (1/2; 3/4; 5/6; 7/8) |
| Hilfskontakt / *Auxiliary Contact* | 1 NO / 1 NC |
| Artikel-Nr. / *Art.-No.* | H80-00230 |
| Typ / *Type* | A 105 / 441.8600 |

| **GS 2** / 7,5kW / IP55 / 400V / 50/60 Hz | |
|---|---|
| Hauptkontakt / *Main Contact* | 3 NO (1/2; 3/4; 5/6) |
| Hilfskontakt / *Auxiliary Contact* | 3 NO / 1 NC |
| Artikel-Nr. / *Art.-No.* | H80-00031 |
| Typ / *Type* | A 105 / 325A |

| GS 3 | 1 | 3 | 5 | 7 | 9 | 11 | 13 | 15 | 17 | 19 |
|---|---|---|---|---|---|---|---|---|---|---|
| | 2 | 4 | 6 | 8 | 10 | 12 | 14 | 16 | 18 | 20 |
| 0 - OFF | | | | | | | | | | X |
| 1 - ON | X | X | X | X | X | X | X | X | X | |

| **GS 3** / 7,5kW / IP55 / 400V / 50/60 Hz | |
|---|---|
| Hauptkontakt / *Main Contact* | 6 NO (1/2; 3/4; 5/6; 7/8; 9/10; 11/12) |
| Hilfskontakt / *Auxiliary Contact* | 3 NO / 1 NC |
| Artikel-Nr. / *Art.-No.* | H80-00032 |
| Typ / *Type* | A 111 / 362 |

| GS 4 | 1 | 3 | 5 | 7 |
|---|---|---|---|---|
| | 2 | 4 | 6 | 8 |
| 0 - OFF | | | | X |
| 1 - ON | X | X | X | |

| **GS 4** / 4kW / IP55 / 230V / 50/60 Hz | |
|---|---|
| Hauptkontakt / *Main Contact* | 2 NO (1/2; 3/4) |
| Hilfskontakt / *Auxiliary Contact* | 1 NO / 1 NC |
| Artikel-Nr. / *Art.-No.* | H80-00033 |
| Typ / *Type* | A 105 / 171 |

| GS 5 | 1 | 3 | 5 | 7 | 9 |
|---|---|---|---|---|---|
| | 2 | 4 | 6 | 8 | 10 |
| 0 - OFF | | | | X | |
| | X | X | X | | |
| 1 - ON | X | X | X | | X |

| **GS 5** / 7,5kW / IP55 / 400V / 50/60 Hz | |
|---|---|
| Hauptkontakt / *Main Contact* | 3 NO (1/2; 3/4; 5/6) |
| Hilfskontakt / *Auxiliary Contact* | 1 NO / 1 NC |
| Artikel-Nr. / *Art.-No.* | H80-00034 |
| Typ / *Type* | A 105 / 216 |

| GS 6 | 1 | 3 | 5 | 7 | 9 | 11 | 13 | 15 |
|---|---|---|---|---|---|---|---|---|
| | 2 | 4 | 6 | 8 | 10 | 12 | 14 | 16 |
| 0 - OFF | | | | | | | | X |
| 1 - ON | X | X | X | X | X | X | X | |

| **GS 6** / 7,5kW / IP55 / 400V / 50/60 Hz | |
|---|---|
| Hauptkontakt / *Main Contact* | 6 NO (1/2; 3/4; 5/6/7/8; 9/10; 11/12) |
| Hilfskontakt / *Auxiliary Contact* | 1 NO / 1 NC |
| Artikel-Nr. / *Art.-No.* | H80-00040 |
| Typ / *Type* | A 105 / 351 |

| GS 7 | 1 | 3 | 5 | 7 | 9 |
|---|---|---|---|---|---|
| | 2 | 4 | 6 | 8 | 10 |
| 0 - OFF | | | | | X |
| 1 - ON | X | X | X | X | |

| **GS 7** / 22kW / IP55 / 400V / 50/60 Hz | |
|---|---|
| Hauptkontakt / *Main Contact* | 3 NO (1/2; 3/4; 5/6) |
| Hilfskontakt / *Auxiliary Contact* | 1 NO / 1 NC |
| Artikel-Nr. / *Art.-No.* | H80-00036 |
| Typ / *Type* | ML2-063-V-8840-HI |

| GS 9 | 1 | 3 | 5 | 7 | 9 | 11 | 13 | 15 |
|---|---|---|---|---|---|---|---|---|
| | 2 | 4 | 6 | 8 | 10 | 12 | 14 | 16 |
| 0 - OFF | | | | | | | | X |
| 1 - ON | X | X | X | X | X | X | X | |

| **GS 9** / 22kW / IP55 / 400V / 50/60 Hz | |
|---|---|
| Hauptkontakt / *Main Contact* | 6 NO (1/2; 3/4; 5/6/7/8; 9/10; 11/12) |
| Hilfskontakt / *Auxiliary Contact* | 1 NO / 1 NC |
| Artikel-Nr. / *Art.-No.* | H80-00038 |
| Typ / *Type* | ML2-063-V-8860-6P-HI |

| GS 10 | 1 | 3 | 5 | 7 | 9 | 11 | 13 | 15 | 17 | 19 | 21 |
|---|---|---|---|---|---|---|---|---|---|---|---|
| | 2 | 4 | 6 | 8 | 10 | 12 | 14 | 16 | 18 | 20 | 22 |
| 0 - OFF | | | | | | | | | | | X |
| | X | X | X | X | X | X | X | X | X | | |
| 1 - ON | X | X | X | X | X | X | X | X | X | X | |

| **GS 10** / 22kW / IP55 / 400V / 50/60 Hz | |
|---|---|
| Hauptkontakt / *Main Contact* | 9 NO (1/2; 3/4; 5/6/7/8; 9/10; 11/12/13/14; 15/16; 17/18) |
| Hilfskontakt / *Auxiliary Contact* | 1 NO / 1 NC |
| Artikel-Nr. / *Art.-No.* | H80-00039 |
| Typ / *Type* | A 451 / 394 |

| GS 11 | 1 | 3 | 5 | 7 | 9 | 11 | 13 | 15 | 17 | 19 | 21 | 23 | 25 |
|---|---|---|---|---|---|---|---|---|---|---|---|---|---|
| | 2 | 4 | 6 | 8 | 10 | 12 | 14 | 16 | 18 | 20 | 22 | 24 | 26 |
| 0 - OFF | | | | | | | | | | | | | X |
| 1 - ON | X | X | X | X | X | X | X | X | X | X | X | X | |

| **GS 11** / 7,5kW / IP55 / 400V / 50/60 Hz | |
|---|---|
| Hauptkontakt / *Main Contact* | 9 NO (1/2; 3/4; 5/6/7/8; 9/10; 11/12/13/14; 15/16; 17/18) |
| Hilfskontakt / *Auxiliary Contact* | 3 NO / 1 NC |
| Artikel-Nr. / *Art.-No.* | H80-00041 |
| Typ / *Type* | A 111 / 392 |

| GS 13 | 1 | 3 | 5 | 7 | 9 |
|---|---|---|---|---|---|
| | 2 | 4 | 6 | 8 | 10 |
| 0 - OFF | | | | | X |
| 1 - ON | X | X | X | X | |

| **GS 13** / 30kW / IP55 / 400V / 50/60 Hz | |
|---|---|
| Hauptkontakt / *Main Contact* | 3 NO (1/2; 3/4; 5/6) |
| Hilfskontakt / *Auxiliary Contact* | 1 NO / 1 NC |
| Artikel-Nr. / *Art.-No.* | H80-00043 |
| Typ / *Type* | ML2-080-V-8860-HI |

| GS 14 | 1 | 3 | 5 | 7 | 9 | 11 | 13 | 15 |
|---|---|---|---|---|---|---|---|---|
| | 2 | 4 | 6 | 8 | 10 | 12 | 14 | 16 |
| 0 - OFF | | | | | | | | X |
| 1 - ON | X | X | X | X | X | X | X | |

| **GS 14** / 30kW / IP55 / 400V / 50/60 Hz | |
|---|---|
| Hauptkontakt / *Main Contact* | 6 NO (1/2; 3/4; 5/6/7/8, 9/10, 11/12) |
| Hilfskontakt / *Auxiliary Contact* | 1 NO / 1 NC |
| Artikel-Nr. / *Art.-No.* | H80-00044 |
| Typ / *Type* | ML2-080-V8870-6P-HI |

| GS 15 | 1 | 3 | 5 | 7 | 9 |
|---|---|---|---|---|---|
| | 2 | 4 | 6 | 8 | 10 |
| 0 - OFF | | | | | X |
| 1 - ON | X | X | X | X | |

| **GS 15** / 45kW / IP55 / 400V / 50/60 Hz | |
|---|---|
| Hauptkontakt / *Main Contact* | 3 NO (1/2; 3/4; 5/6) |
| Hilfskontakt / *Auxiliary Contact* | 1 NO / 1 NC |
| Artikel-Nr. / *Art.-No.* | H80-00045 |
| Typ / *Type* | ML3-125-V-8880-HI |

| GS 16 | 1 | 3 | 5 | 7 | 9 | 11 | 13 | 15 |
|---|---|---|---|---|---|---|---|---|
| | 2 | 4 | 6 | 8 | 10 | 12 | 14 | 16 |
| 0 - OFF | | | | | | | | X |
| 1 - ON | X | X | X | X | X | X | X | |

| **GS 16** / 45kW / IP55 / 400V / 50/60 Hz | |
|---|---|
| Hauptkontakt / *Main Contact* | 6 NO (1/2; 3/4; 5/6/7/8; 9/10; 11/12) |
| Hilfskontakt / *Auxiliary Contact* | 1 NO / 1 NC |
| Artikel-Nr. / *Art.-No.* | H80-00046 |
| Typ / *Type* | ML3-125-V-8880-HI |

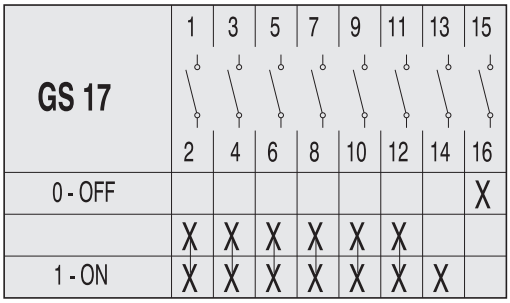


| **GS 17** / 7,5kW / IP55 / 400V / 50/60 Hz | |
|---|---|
| Hauptkontakt / *Main Contact* | 6 NO (1/2; 3/4; 5/6/7/8; 9/10; 11/12) |
| Hilfskontakt / *Auxiliary Contact* | 1 NO / 1 NC |
| Artikel-Nr. / *Art.-No.* | H80-00047 |
| Typ / *Type* | A 105 / 219.8800 |

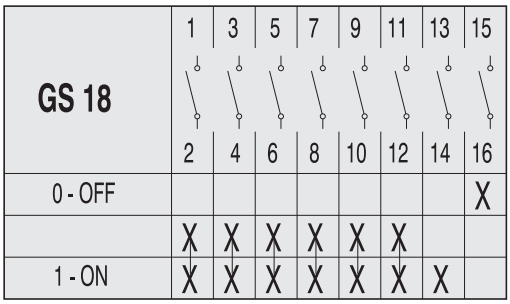


| **GS 18** / 11kW / IP55 / 400V / 50/60 Hz | |
|---|---|
| Hauptkontakt / *Main Contact* | 6 NO (1/2; 3/4; 5/6/7/8; 9/10; 11/12) |
| Hilfskontakt / *Auxiliary Contact* | 1 NO / 1 NC |
| Artikel-Nr. / *Art.-No.* | H80-00048 |
| Typ / *Type* | A 151 / 219.8470 |

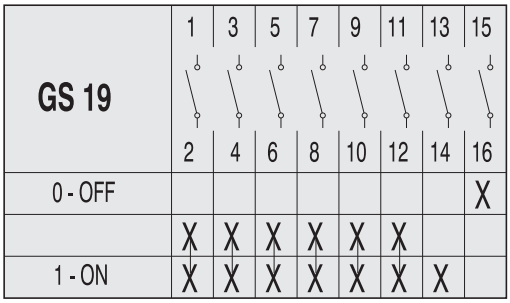


| **GS 19** / 15kW / IP55 / 400V / 50/60 Hz | |
|---|---|
| Hauptkontakt / *Main Contact* | 6 NO (1/2; 3/4; 5/6/7/8; 9/10; 11/12) |
| Hilfskontakt / *Auxiliary Contact* | 1 NO / 1 NC |
| Artikel-Nr. / *Art.-No.* | H80-00049 |
| Typ / *Type* | A 251 / 219.8470 |

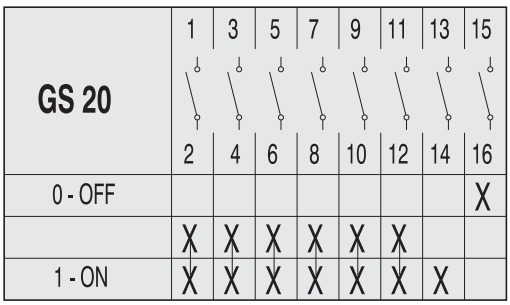


| **GS 20** / 30kW / IP55 / 400V / 50/60 Hz | |
|---|---|
| Hauptkontakt / *Main Contact* | 6 NO (1/2; 3/4; 5/6/7/8; 9/10; 11/12) |
| Hilfskontakt / *Auxiliary Contact* | 1 NO / 1 NC |
| Artikel-Nr. / *Art.-No.* | H80-00250 |
| Typ / *Type* | A 456 / 219.8860 |

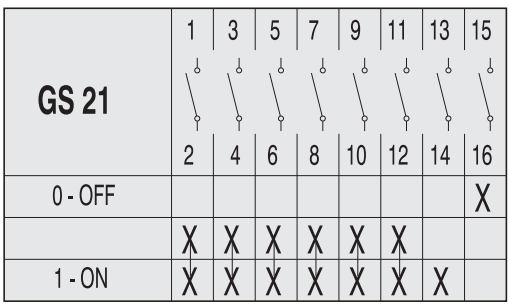


| **GS 21** / 37kW / IP55 / 400V / 50/60 Hz | |
|---|---|
| Hauptkontakt / *Main Contact* | 6 NO (1/2; 3/4; 5/6/7/8; 9/10; 11/12) |
| Hilfskontakt / *Auxiliary Contact* | 1 NO / 1 NC |
| Artikel-Nr. / *Art.-No.* | H80-00251 |
| Typ / *Type* | A 656 / 219.6403 |

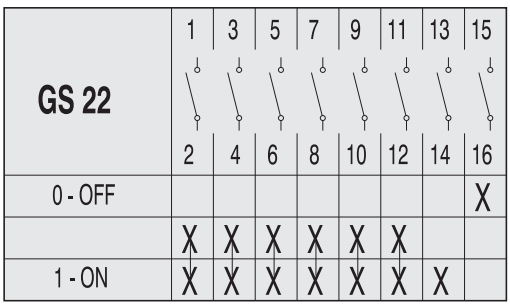


| **GS 22** / 45kW / IP55 / 400V / 50/60 Hz | |
|---|---|
| Hauptkontakt / *Main Contact* | 6 NO (1/2; 3/4; 5/6/7/8/9/10; 11/12) |
| Hilfskontakt / *Auxiliary Contact* | 1 NO / 1 NC |
| Artikel-Nr. / *Art.-No.* | H80-00252 |
| Typ / *Type* | A 756 / 219.6412 |

**Maße /** ***Dimensions:*** [mm]

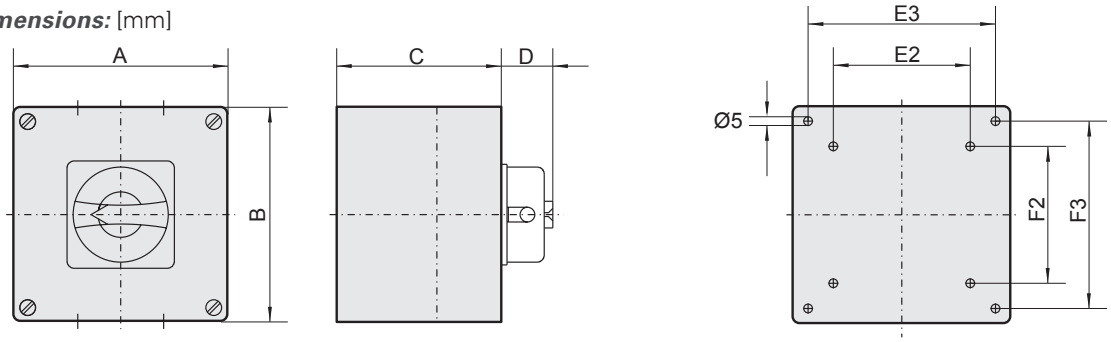


| Typ *Type* | A | B | C | D | E2 | E3 | F2 | F3 | Gehäuseeinführung *Housing input* |
|---|---|---|---|---|---|---|---|---|---|
| **GS 1 + 5** | 86 | 86 | 73 | 26 | - | 68 | - | 68 | 4 x M20 |
| **GS 2 + 6** | 86 | 86 | 85 | 30 | - | 68 | - | 68 | 4 x M20 |
| **GS 3** | 98 | 98 | 79 | 30 | - | 68 | - | 68 | 2 x M20/25 |
| **GS 4** | 86 | 86 | 73 | 24 | - | 68 | - | 68 | 4 x M20 |
| **GS 7** | 110 | 180 | 111 | 32 | 50 | 95 | 120 | 165 | 4 x M32 + 1 x M16 |
| **GS 8 + 9** | 180 | 182 | 111 | 37 | 120 | 165 | 120 | 167 | 4 x M40 + 2 x M16 |
| **GS 10** | 180 | 182 | 165 | 37 | 120 | 165 | 120 | 167 | 4 x M40 + 2 x M16 |
| **GS 11** | 98 | 98 | 118 | 30 | - | 68 | - | 68 | 2 x M20/25 |
| **GS 13** | 180 | 182 | 111 | 37 | 120 | 165 | 120 | 167 | 4 x M40 + 2 x M16 |
| **GS 14** | 180 | 254 | 111 | 37 | 120 | 165 | 190 | 239 | 4 x M32 + 1 x M16 |
| **GS 15** | 265 | 265 | 140 | 37 | 194 | - | 230 | - | 2 x PG 36/48 vorgeprägt / *pre-pressed* |
| **GS 16** | 265 | 265 | 140 | 37 | 194 | - | 230 | - | 2 x PG 36/48 vorgeprägt / *pre-pressed* |
| **GS 17** | 86 | 86 | 85 | 26 | - | 68 | - | 68 | 4 x M20 |
| **GS 18** | 98 | 98 | 79 | 30 | - | 68 | - | 68 | 2 x M20/25 |
| **GS 19** | 98 | 98 | 79 | 30 | - | 68 | - | 68 | 2 x M20/25 |
| **GS 20** | 180 | 182 | 111 | 37 | 120 | 167 | 120 | 167 | 4 x M40 + 1 x M16 |
| **GS 21** | 240 | 203 | 145 | 26 | 144 | - | 182 | - | 4 x M40 + 1 x M20 |
| **GS 22** | 240 | 203 | 145 | 26 | 144 | - | 182 | - | 4 x M50 + 1 x M20 |

| Typ *Type* | ⚠ | Art.-Nr. *Art.-No.* | Schaltvermögen *Breaking cap.* [kW] | U [V] f [Hz] | Hauptkontakte *main contact* | Hilfskontakte *auxiliary contact* | Thermokontakt *thermal contact* | FU |
|---|---|---|---|---|---|---|---|---|
| **GS 1** | IP55 | H80-00230 | 4 | 230 / 50 | 4 NO | 1 NO / 1 NC | X | X |
| **GS 2** | IP55 | H80-00031 | 7,5 | 400 / 50 | 3 NO | 3 NO / 1 NC | X | |
| **GS 3** | IP55 | H80-00032 | 7,5 | 400 / 50 | 6 NO | 3 NO / 1 NC | X | |
| **GS 4** | IP55 | H80-00033 | 4 | 230 / 50 | 2 NO | 1 NO / 1 NC | | |
| **GS 5** | IP55 | H80-00034 | 7,5 | 400 / 50 | 3 NO | 1 NO / 1 NC | | X |
| **GS 6** | IP55 | H80-00040 | 7,5 | 400 / 50 | 6 NO | 1 NO / 1 NC | | |
| **GS 7** | IP55 | H80-00036 | 22 | 400 / 50 | 3 NO | 1 NO / 1 NC | | |
| **GS 9** | IP55 | H80-00038 | 22 | 400 / 50 | 6 NO | 1 NO / 1 NC | | |
| **GS 10** | IP55 | H80-00039 | 22 | 400 / 50 | 9 NO | 1 NO / 1 NC | | X |
| **GS 11** | IP55 | H80-00041 | 7,5 | 400 / 50 | 9 NO | 3 NO / 1 NC | X | |
| **GS 13** | IP55 | H80-00043 | 30 | 400 / 50 | 3 NO | 1 NO / 1 NC | | |
| **GS 14** | IP55 | H80-00044 | 30 | 400 / 50 | 6 NO | 1 NO / 1 NC | | |
| **GS 15** | IP55 | H80-00045 | 45 | 400 / 50 | 3 NO | 1 NO / 1 NC | | |
| **GS 16** | IP55 | H80-00046 | 45 | 400 / 50 | 6 NO | 1 NO / 1 NC | | |
| **GS 17** | IP55 | H80-00047 | 7,5 | 400 / 50 | 6 NO | 1 NO / 1 NC | | X |
| **GS 18** | IP55 | H80-00048 | 11 | 400 / 50 | 6 NO | 1 NO / 1 NC | | X |
| **GS 19** | IP55 | H80-00049 | 15 | 400 / 50 | 6 NO | 1 NO / 1 NC | | X |
| **GS 20** | IP55 | H80-00250 | 30 | 400 / 50 | 6 NO | 1 NO / 1 NC | | X |
| **GS 21** | IP55 | H80-00251 | 37 | 400 / 50 | 6 NO | 1 NO / 1 NC | | X |
| **GS 22** | IP55 | H80-00252 | 45 | 400 / 50 | 6 NO | 1 NO / 1 NC | | X |

| Dichtbereich der Kabelverschraubung<br>*Sealing range of the cable gland* | |
|---|---|
| **M12** | 3 - 6 mm |
| **M16** | 5 - 9 mm |
| **M20** | 8 - 12 mm |
| **M25** | 11 - 17 mm |
| **M32** | 15 - 21 mm |
| **M40** | 19 - 27 mm |
| **M50** | 26 - 35 mm |
| **M63** | 32 - 48 mm |

Die Angaben sind nur Richtwerte. Je nach Verschraubungstyp können sich unterschiedliche Dichtbereiche ergeben.

*The data are only appoximate values. Depending upon type of screw connection different sealing ranges can result.*

## AWG-Nummern

Im amerikanischen Einflussbereich werden Kupferdraht-Dimensionen zumeist in AWG-Nummern angegeben. Die entsprechenden metrischen Werte können aus nachfolgenden Tabellen entnommen werden.

## *AWG-numbers*

*In the American sphere of influence wire dimensions are indicated mostly in AWG numbers. The appropriate metric values can be inferred from following tables.*

| AWG-Nr.<br>*AWG-No.* | mm | Querschnitt<br>*cross-section*<br>[mm²] |
|---|---|---|
| **6/0** | 14,73 | 170,3 |
| **5/0** | 13,12 | 135,1 |
| **4/0** | 11,68 | 107,2 |
| **3/0** | 10,40 | 85,0 |
| **2/0** | 9,27 | 67,6 |
| **0** | 8,25 | 53,4 |
| **1** | 7,35 | 42,4 |
| **2** | 6,54 | 33,6 |
| **3** | 5,83 | 26,7 |
| **4** | 5,19 | 21,2 |
| **5** | 4,62 | 16,8 |
| **6** | 4,11 | 13,3 |

| AWG-Nr.<br>*AWG-No.* | mm | Querschnitt<br>*cross-section*<br>[mm²] |
|---|---|---|
| **7** | 3,67 | 10,6 |
| **8** | 3,26 | 8,35 |
| **9** | 2,91 | 6,62 |
| **10** | 2,59 | 5,27 |
| **11** | 2,30 | 4,15 |
| **12** | 2,05 | 3,31 |
| **13** | 1,83 | 2,63 |
| **14** | 1,63 | 2,08 |
| **15** | 1,45 | 1,65 |
| **16** | 1,29 | 1,31 |
| **17** | 1,15 | 1,04 |
| **18** | 1,024 | 0,823 |

| AWG-Nr.<br>*AWG-No.* | mm | Querschnitt<br>*cross-section*<br>[mm²] |
|---|---|---|
| **19** | 0,912 | 0,653 |
| **20** | 0,812 | 0,519 |
| **21** | 0,723 | 0,412 |
| **22** | 0,644 | 0,325 |
| **23** | 0,573 | 0,259 |
| **24** | 0,511 | 0,205 |
| **25** | 0,455 | 0,163 |
| **26** | 0,405 | 0,128 |
| **27** | 0,361 | 0,102 |
| **28** | 0,321 | 0,0804 |
| **29** | 0,288 | 0,0646 |
| **30** | 0,255 | 0,0503 |

## Industrie-Raumtemperaturfühler (1-stufig) RT 1

## *Industry temperature sensor (1-step) RT 1*

| **Typ / *Type*: RT 1** | **Art.-Nr. / *Art.No.*: H81-00001** |
|---|---|
| Temperaturbereich / *Temperature range:* | 0 - 40 °C |
| Schaltdifferenz / *Operating differential:* | ± 0,75 K |
| Schaltspannung / *Switching voltage:* | 24V bis 250V |
| Max. zul. Schaltstrom / *Max. current:* | 8 (4)A, 250V |
| Schutzart / *Protection class:* | IP54 |
| Kontakte / *Contacts:* | Wechsler 1-fach |
| Abmessungen (B×H×T) / *Dimensions (W×H×D)* | 65 × 125 × 68 |
| Gewicht / *Weight:* | ca. 350 g |



## Industrie-Raumtemperaturfühler (2-stufig) RT 2

## *Industry temperature sensor (2-step) RT 2*

| **Typ / *Type*: RT 2** | **Art.-Nr. / *Art.No.*: H81-00005** |
|---|---|
| Temperaturbereich / *Temperature range:* | 0 - 40 °C |
| Schaltdifferenz / *Operating differential:* | ± 1 K |
| Stufenabstand / *Step distance:* | 2 K |
| Schaltspannung / *Switching voltage:* | 24V bis 250V |
| Max. zul. Schaltstrom / *Max. current:* | 10 (4)A, 230V |
| Schutzart / *Protection class:* | IP54 |
| Kontakte / *Contacts:* | Wechsler 2-fach |
| Abmessungen (B×H×T) / *Dimensions (W×H×D)* | 65 × 125 × 68 |
| Gewicht / *Weight:* | ca. 350 g |



## Industrie-Raumtemperaturfühler (4-stufig) RT 4

## *Industry temperature sensor (4-step) RT 4*

| **Typ / *Type*: RT 4** | **Art.-Nr. / *Art.No.*: H81-00004** |
|---|---|
| Temperaturbereich / *Temperature range:* | 0 - 35 °C |
| Schaltdifferenz / *Operating differential:* | ± 1 K |
| Stufenabstand / *Step distance:* | 1,5 K |
| Schaltspannung / *Switching voltage:* | 24V bis 250V |
| Max. zul. Schaltstrom / *Max. current:* | 10 (4)A, 230V |
| Schutzart / *Protection class:* | IP54 |
| Kontakte / *Contacts:* | Schließer 4-fach |
| Abmessungen (B×H×T) / *Dimensions (W×H×D)* | 65 × 125 × 68 |
| Gewicht / *Weight:* | ca. 350 g |



## 5-Stufenschalter für Schaltschrankeinbau

## *5-Step switch for control cabinet installation*

Schalten von fünf Spannungsstufen bei Verwendung von 1~ Transformatoren der Bauart TE oder von 3~ Transformatoren der Bauart TD. Der Schalter ist für Schaltschrankeinbau / Frontplatteneinbau geeignet.

*Switching of five tension steps by use of 1 ~ transformers of the design TE or 3 ~ transformers of the design TD. 5-Step switch is suitable for switch board installation.*

| **Typ / *Type*: S5 (1~230V)**<br>**Typ / *Type*: S5 (3~400V)** | **Art.-Nr. / *Art.No.*: W11-30000**<br>**Art.-Nr. / *Art.No.*: W11-30001** |
|---|---|
| Gebrauchskategorie / *Utilization Category* | AC-23 |
| Bemessungsbetriebsstrom / *Rated operational current* | 16 A |



## Frequenzumrichter FC102 (FU)

Optimierter Frequenzumrichter für einen energetisch optimalen Betrieb. Optimale EMV-Eigenschaften durch integrierte Zwischenkreisdrosseln und hochwertigen EMV-Filter. Die grafische Bedieneinheit verfügt über eine intuitive Bedienung und ermöglicht eine schnelle Inbetriebnahme. Dauerhafter Betrieb bei maximaler Ausgangsleistung und Umgebungstemperatur von bis zu 50°C möglich. Standardmäßig mit lackierter Elektronik. Neu entwickelter Geräteaufbau und ausgeklügelte Kühltechnik sorgt für geringe Verlustleistung und spart zusätzlich Energie. Auslieferung mit herstellerseitiger Parametrierung.



## *Frequency Inverter FC102 (FU)*

*Optimized frequency inverter for energetically optimal operation. Optimum EMC characteristics through built-in DC chokes and high quality EMC filter. Graphical control unit features intuitive operation and allows a quick setup. Permanent operation at maximum output power and ambient temperature up to 50°C possible. By default coated electronics. Newly developed construction and sophisticated cooling technology ensures low power dissipation and also saves energy. Delivery with pre-configured parameter setting by the manufacturer.*

| Typ *Type* | ⚠ | Art.-Nr. *Art.-No.* | Spannung *Voltage* [V] | Frequenz *Frequency* [Hz] | Leistung *Power* [kW] | max. Strom *max.current* [A] | $t_R$ [°C] | [kg] |
|---|---|---|---|---|---|---|---|---|
| **FC102 1,1kW / 3,0A** | IP55 | FUDX0550011V | 3 ~ 400 | 50 / 60 | 1,1 | 3,0 | 50 | 9,4 |
| **FC102 1,5kW / 4,1A** | IP55 | FUDX0550015V | 3 ~ 400 | 50 / 60 | 1,5 | 4,1 | 50 | 9,4 |
| **FC102 2,2kW / 5,6A** | IP55 | FUDX0550022V | 3 ~ 400 | 50 / 60 | 2,2 | 5,6 | 50 | 9,4 |
| **FC102 3,0kW / 7,2A** | IP55 | FUDX0550030V | 3 ~ 400 | 50 / 60 | 3,0 | 7,2 | 50 | 9,4 |
| **FC102 4,0kW / 10A** | IP55 | FUDX0550040V | 3 ~ 400 | 50 / 60 | 4,0 | 10 | 50 | 9,4 |
| **FC102 5,5kW / 13A** | IP55 | FUDX0550055V | 3 ~ 400 | 50 / 60 | 5,5 | 13 | 50 | 14,2 |
| **FC102 7,5kW / 16A** | IP55 | FUDX0550075V | 3 ~ 400 | 50 / 60 | 7,5 | 16 | 50 | 14,2 |
| **FC102 11kW / 24A** | IP55 | FUDX0550110V | 3 ~ 400 | 50 / 60 | 11 | 24 | 50 | 23,0 |
| **FC102 15kW / 32A** | IP55 | FUDX0550150V | 3 ~ 400 | 50 / 60 | 15 | 32 | 50 | 23,0 |

**Maße / *Dimensions:*** [mm]

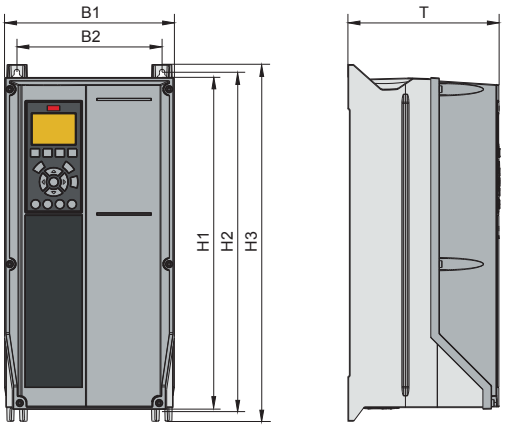


| Typ *Type* | B1 | B2 | H1 | H2 | H3 | T |
|---|---|---|---|---|---|---|
| **FC102 1,1 - 4,0 kW** | 200 | 171 | 390 | 401 | 420 | 175 |
| **FC102 5,5 - 7,5 kW** | 242 | 215 | - | 402 | 420 | 195 |
| **FC102 11 - 15 kW** | 242 | 210 | - | 454 | 480 | 260 |

# Rosenberg

## Niederlassungen und Partner
## *Subsidiaries and Partners*

Als global agierendes Unternehmen sind wir überall dort vertreten, wo unsere Kunden uns brauchen. Mit Produktionsstandorten, Vertriebsniederlassungen und Partnern in über 45 Ländern sind wir weltweit präsent - ein starker und zuverlässiger Partner immer in Reichweite unserer Kunden.

*As a globally operating company, we are represented wherever customers need us. We have a worldwide presence with production sites, sales offices and partners in over 45 countries - a powerful and reliable partner always close to our customers.*



Eine Übersicht der Vertriebsniederlassungen und Partner der Rosenberg-Gruppe finden Sie jederzeit aktuell im Internet auf www.rosenberg-gmbh.com.

*You can always find the current overview of the Rosenberg-Group's subsidiaries and partners on the internet at: www.rosenberg-gmbh.com.*

**Ihre Vertriebsniederlassung / *Your Sales Representative***